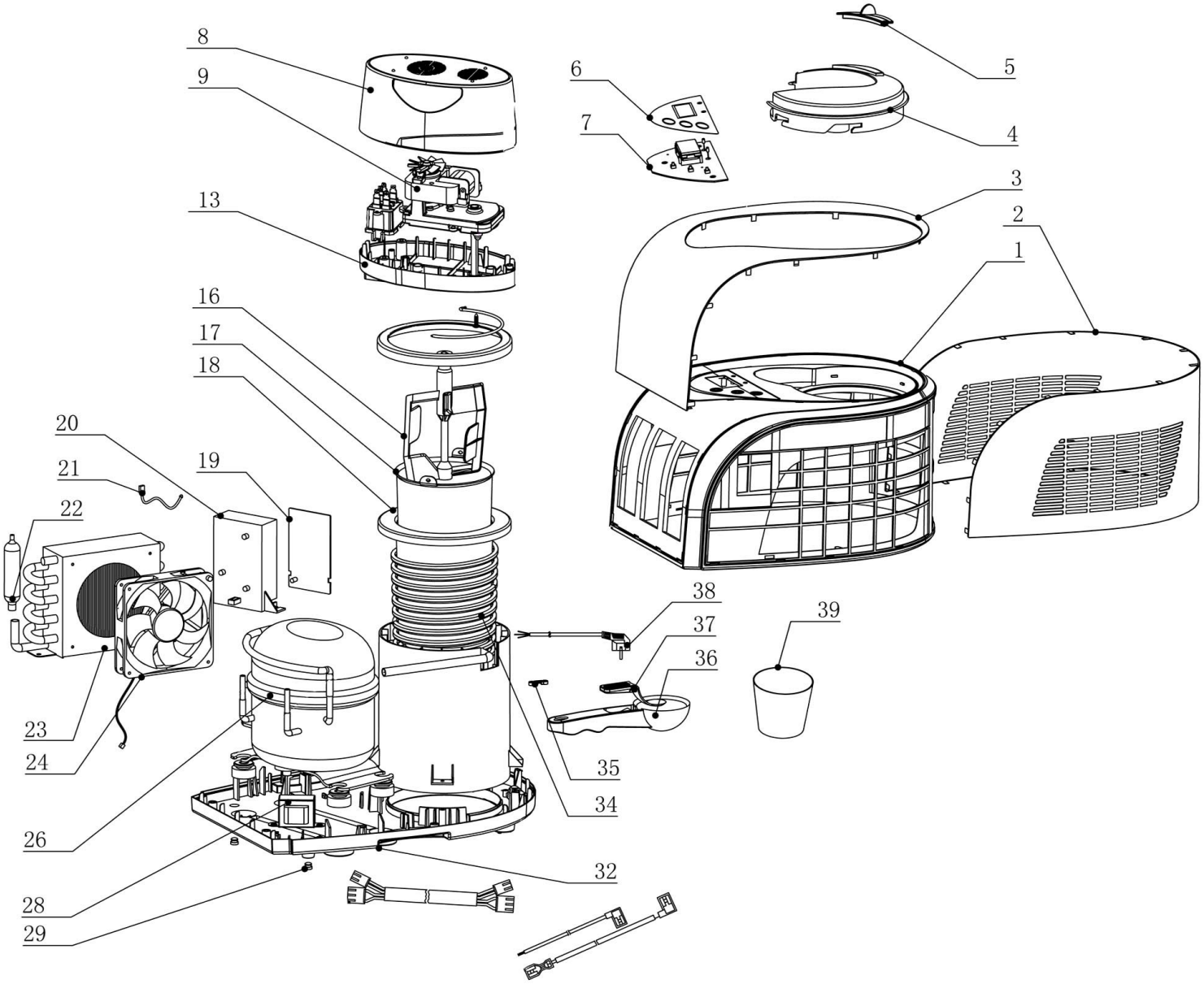

Bartscher	Eismaschine Artikel-Nr.: 135002	Explosionszeichnung 20.10.2015	Seite 1/2

Pos.	Artikelbeschreibung	Description of item	Artikel Nr./Item No.
1	Gehäuse	Housing	01350021
2	Blende, seitlich	Side panel	01350022
3	Frontblende	Front panel	01350023
4	Deckel	Lid	01350024
5	Abdeckung z. Einfüllöffnung	Small cover	01350025
6	Bedienblende	Panel cover	01350026
7	Steuerplatine	Circuit board	01350027
8 + 9 + 13	Motor	Motor	01350029
16	Rührwerk	Stirrer	013500216
17	Ersatz-Eisbehälter bis 01.2012	Replac.ice container until 01.2012	013500217
	Ersatz-Eisbehälter ab 02.2012	Replac. ice container from 02.2012	135003
18	Kühlbehälter	Cooling tank	013500218
19	Leistungsplatine	Power PCB	013500219
20	Elektrokasten	Electrical box	013500220
21	Temperaturfühler	Temperature sensor	013500221
22	Trockner	Dryer	013500222
23	Kondensator	Condenser	01350223
24	Kondensatorlüfter	Condenser ventilator	013500224
26	Kompressor	Compressor	013500226
28	Transformator	Transformator	013500228
29	Fuß	Base	013500229
32	Boden	Bottom	013500232
34	Verdampfer	Evaporator	013500234
35	Zugentlastung	Strain relief	013500235
36 + 37	Eislöffel komplett	Ice spoon complete	013500236
38	Anschlusskabel	Power cord	013500238
39	Messbecher	Measuring cup	013500239