VALORIANI UFFICIO TECNICO	DIS. Igloo Trailer 120	
	DENOMINAZIONE Forno Mobile 120	
Appartenenza	DATA	
VESUVIO	01 - 2019	Uscita fumi ∅ 200mm.

FINITO CON FORNO
TARA : 1660 Kg
SU OCCHIONE : 90 Kg
SUGLI ASSI : 1570 Kg

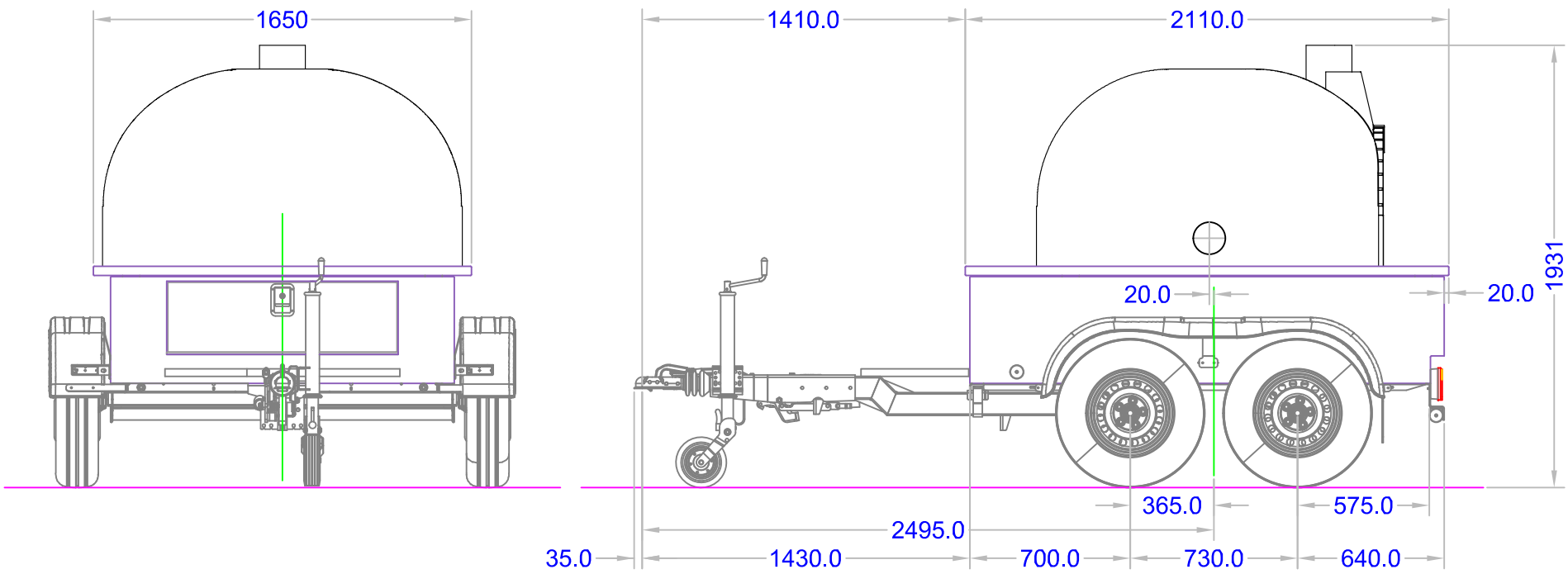

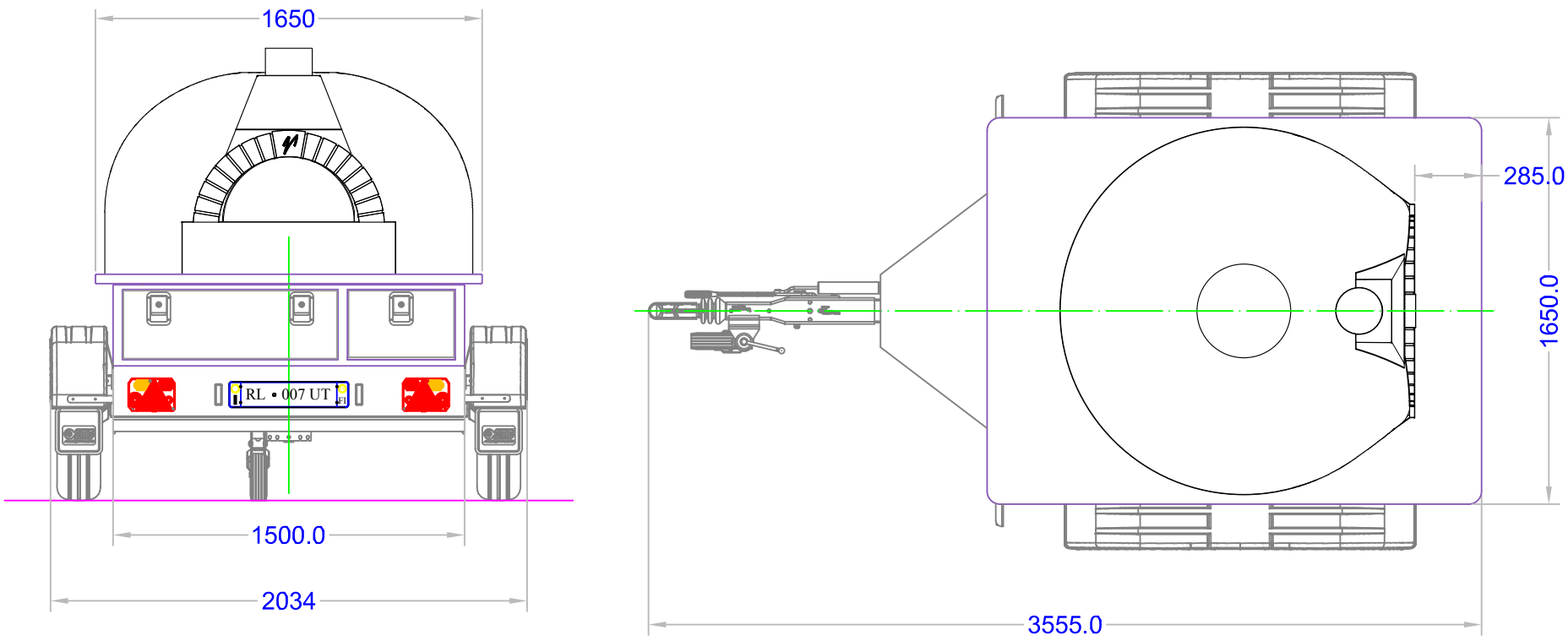

NB: I pesi e le misure sono indicativi e possono subire variazioni senza alcun preavviso da parte della Refrattari Valoriani s.r.l.