Искрогаситель "ЯТАГАН HYDRO 2.0"

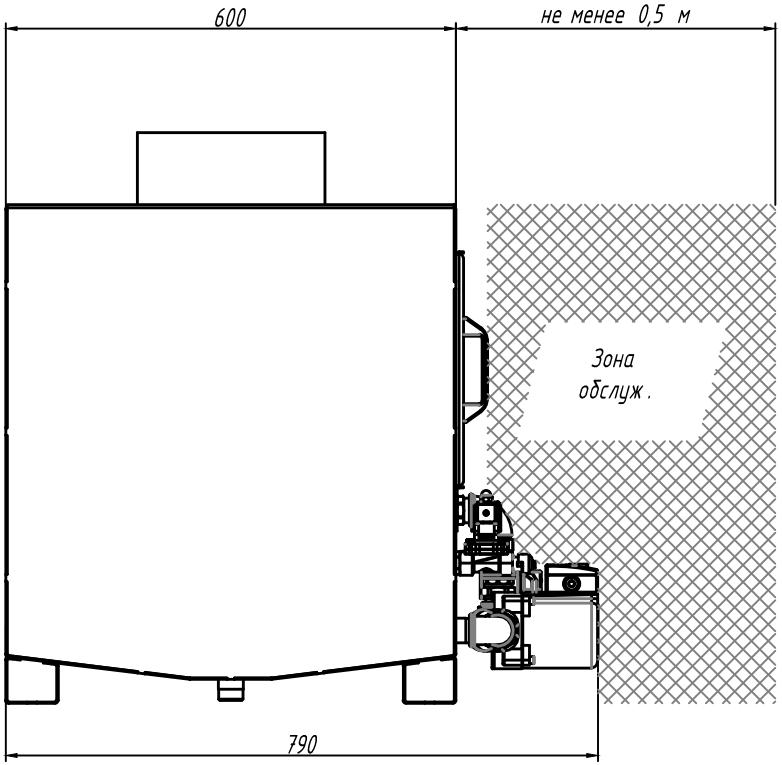

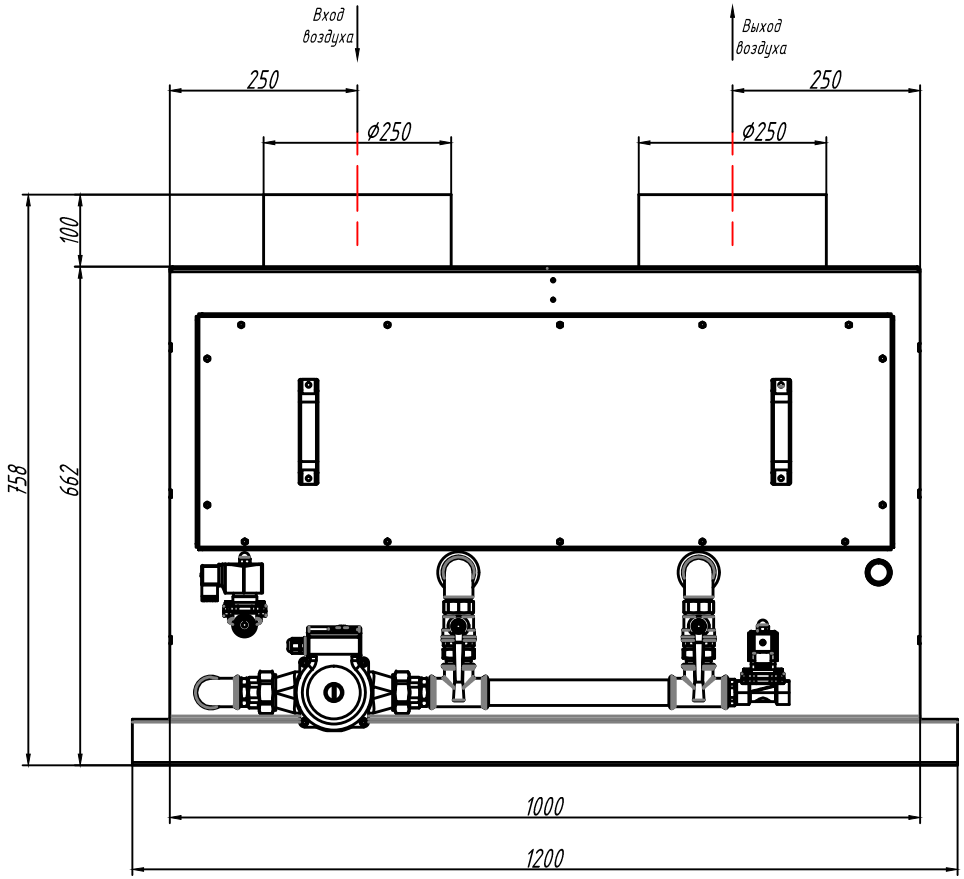

Питающее напряжение: 220 В (50 Гц);
Максимальная потребляемая мощность: не более 0,25 кВт;
Тип защиты установки: IP-54;
Ограничения по внешней температуре: от +5°С до +40°С;
Максимальная влажность внешнего воздуха, не более: 90%;
Ограничения по температуре очищаемого воздуха: от +5°С до +250°С;
Аэродинамическое сопротивление, не более: 400 Па;
Рабочее положение корпуса: горизонтальное;
Рабочее давление сетевой воды: 3 бар;
Работа под: разряжением;
Габаритные размеры: см. чертеж;
Присоединительные размеры: 250 мм;
Вес установки при транспортировке: не более 94 кг;
Вес установки в рабочем состоянии (с водой): не более 154 кг.
Внимание! Данные размеры являются расчетными и корректируются ЗАВОДОМ ПРОИЗВОДИТЕЛЕМ при поступлени "ЗАЯВКИ НА ИЗГОТОВЛЕНИИ" в производство!

Изм.	Лист	№ докум.	Подп.	Дата		Лит.	Масса	Масштаб
Разраб.		Бобров А.В.		14.03.19				
Пров.						Лист	Листов 1	
Т. контр.								
Вед. инж.						"Завод Ятаган"		
Н. контр.								
Утв.								