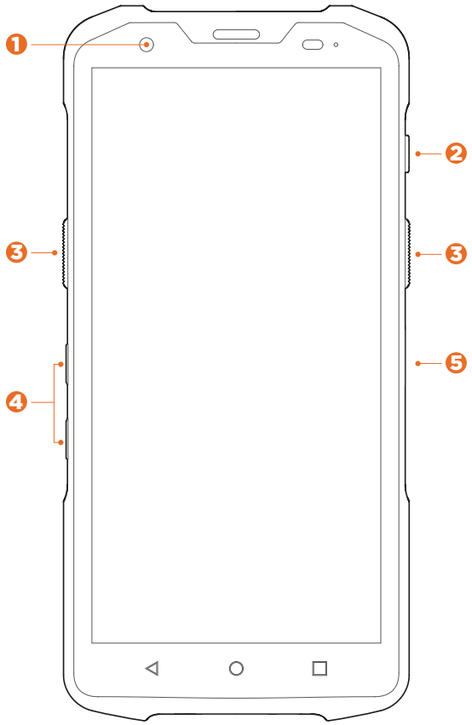

ОПИСАНИЕ ИЗДЕЛИЯ

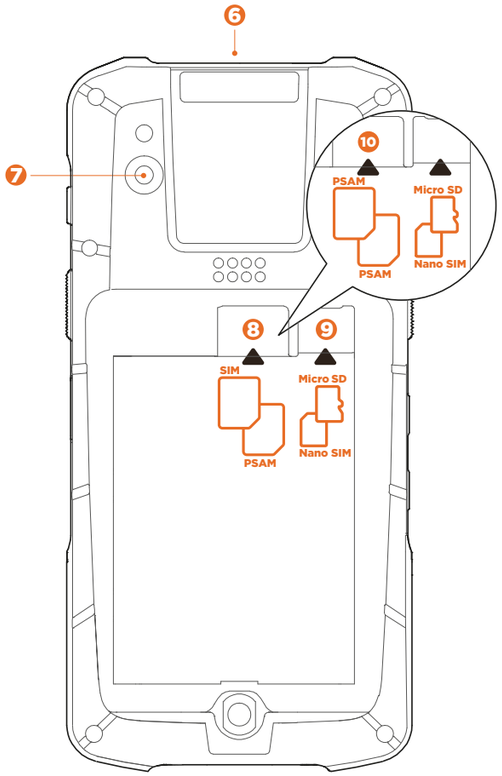

L2S КРАТКОЕ РУКОВОДСТВО

ОПИСАНИЕ ИЗДЕЛИЯ

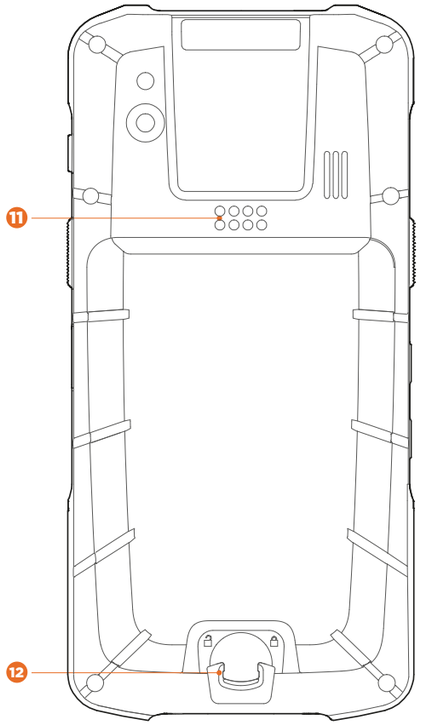

L2S КРАТКОЕ РУКОВОДСТВО

ОПИСАНИЕ ИЗДЕЛИЯ

1. **Фронтальная камера**
   Поддержка фото- и видеосъемки
2. **Кнопка включения/выключения**
   При включенном устройстве - при выключенном устройстве -
   Короткое нажатие: нажмите и удерживайте кнопку
   Длительное нажатие: питания в течение 2-3 секунд, чтобы включить его; при использовании устройства - нажмите и удерживайте кнопку в течение 2-3 секунд, чтобы выключить или перезапустить устройство. При сбое устройства нажмите и удерживайте кнопку питания в течение 11 секунд для автоматической перезагрузки
3. **Кнопка сканирования**
   Короткое нажатие для сканирования
4. **Кнопка регулировки уровня звукat**
   Нажатие на "+" увеличивает уровень громкости, нажатие на "-" уменьшает уровень громкости.
5. **Функциональная клавиша**
   Перепрограммируемая клавиша.
   Используется для запуска настроенных функции
6. **Сканер штрихкодов**
   Двумерный сканер штрих-кодов для считывания информации
   внимание: не направляйте лазерный луч на глаза
7. **Задняя камера**
   Поддержка фото- и видеосъемки, сканирование 1D/2D кодов
8. **Совмещенный слот SIM карта/PSAM карта (опционально)**
   Разъем позволяет используется для подключения SIM карты и (или) PSAM карты
9. **Слот под карту памяти MicroSD/SIM карту**
   Разъем позволяет используется для подключения MicroSD /SIM карты
10. **Двойной слот PSAM (опционально)**
    Разъем позволяет используется для подключения PSAM карты
11. **Контакты для подключения внешних устройств**
    Используется для подключения дополнительного оборудования: пистолетной рукояти, UHF RFID считывателя и др.
12. **Замок крышки аккумуляторной батареи**
    Для разблокировки крышки батарейного отсека необходимо поднять и повернуть петлю замка крышки

L2S КРАТКОЕ РУКОВОДСТВО

MERTECH®

L2S

КРАТКОЕ РУКОВОДСТВО

Параметр	Технические характеристики
Операционная система	Android 9
ЦП	MT8766B
Базовая частота процессора	1,8 ГГц четыре ядра
Оперативная память	3 Гб EMCP
Flash-память	32 Гб EMCP
Дисплей	5.5 дюйма, разрешение 1440*720
Сенсорный экран	Емкостный мультисенсорный экран, поддерживающий режим перчаток
Камера	Задняя 13 Мп с автоматической фокусировкой Фронтальная 2 Мп
NFC	Mifare/Felica / ИСО 14443 / Тип A/B / ISO 14443/15693
Беспроводная передача данных	2G : B2/B3/B5/B8 3G : WCDMA(B1/B8) 4G : B1/B3/B7/B20/B38/B40
WIFI	Встроенный Wi-Fi 802.11 a/b/g/n / ac (2.4 Ггц/5 Ггц)
Bluetooth	Поддержка Bluetooth 5.0, BLE
Кнопки	1*Кнопка питания, 1*функциональная кнопка, 2*кнопки регулирования громкости, 2*кнопки сканирования
Интерфейсы	Порт USB-Type C, слот для карт nanoSIM, PSAM, MicroSD
GPS	Поддержка AGPS, GPS/Глонасс/ Beidou/Galileo
Габаритные размеры	Длина 154. 4 мм * Ширина 74,6 мм * Высота 17,1 мм
Аккумулятор	3,8 В / 5000 мАч
Адаптер	ВЫХОД: 5 В /2 А ВХОД: AC100 ~ 240 В / 0,3 А 50/60 Гц
Поддерживаемые штрихкоды	Code 128, EAN-13, EAN-8, Code 39, UPC-A, UPC-E, ISSN, ISBN, Codabar, Code 93, F-6, ITF- 14, Interleaved, Industrial, Standard 2, Matrix 2

Предупреждения

- Подключите вилку переменного тока к розетке переменного тока, как указано на адаптере;
- Не используйте при наличии взрывоопасных газов;
- Данное изделие соответствует уровню A и при обычном использовании может вызывать радиопомехи.
- Во избежание нежелательных радиопомех, могут потребоваться дополнительные действия.
- Замена аккумуляторной батареи:

! Установка неподходящего аккумулятора может привести к взрыву! Использованный аккумулятор необходимо вернуть специалисту по обслуживанию. Не бросайте использованные аккумуляторы в огонь!

Важные инструкции по безопасности

- Во избежание удара молнии, старайтесь не устанавливать и не использовать устройство во время грозы;
- При обнаружении необычного запаха, следов перегрева или задымления, пожалуйста, немедленно отключите питание.

Рекомендации

- Не используйте устройство в условиях сильного холода или жары (например, рядом с источником огня или зажженной сигаретой);
- Не роняйте, не кидайте и не гните устройство;
- Старайтесь использовать устройство в чистом и непыльном месте и избегайте попадания мелких частиц в терминал;
- Не используйте устройство вблизи медицинского оборудования без соответствующего разрешения.

Компания не несет ответственности за следующие действия

- Любые повреждения, вызванные ненадлежащим использованием и обслуживанием устройства в условиях, описанных в руководстве;
- Компания не несет никакой ответственности за любые повреждения или проблемы, связанные с использованием дополнительных деталей или расходных материалов (не являющихся оригинальными или одобренными компанией изделиями). Модификация или изменение устройства без согласования с компанией не допускается;

Операционная система данного устройства поддерживает официальное обновление. Установка пользователями встроенных программ третьих лиц или изменение системных файлов с помощью взлома может привести к нестабильной работе системы, а также к возникновению угрозы безопасности.

В связи с обновлениями изделия, некоторые данные, приведенные в настоящем документе, могут не соответствовать характеристикам изделия. Компания оставляет за собой право изменять настоящий документ. Компания оставляет за собой право вносить изменения в данную инструкцию без предварительного уведомления.

Настоящее руководство предоставляется только в информационных целях, без каких-либо явных или неявных гарантий.

Сведения о Европейской сертификации (SAR)

Настоящее устройство было испытано на предмет износа корпуса в стандартных условиях, при этом задняя часть устройства находилась на расстоянии 5 мм от корпуса. Для поддержания соответствия требованиям радиочастотного воздействия используйте аксессуары, поддерживающие расстояние между телом пользователя и задней частью устройства 5 мм. Зажимы для ремня, чехлы и подобные аксессуары не должны содержать металлических компонентов в своей конструкции. Использование аксессуаров, не удовлетворяющих этим требованиям, способствует нарушению требований к радиочастотному воздействию.При использовании кардиостимулятора, слухового аппарата, кохлеарного имплантата или другого устройства, пожалуйста, используйте устройство в соответствии с рекомендациями врача.

ИНСТРУКЦИИ ПО БЕЗОПАСНОМУ ИСПОЛЬЗОВАНИЮ УСТРОЙСТВА

Используйте надлежащим образом. Во избежание травм, перед использованием ознакомьтесь со всеми инструкциями и указаниями по технике безопасности. Максимальная рабочая температура окружающей среды оборудования, заявленная производителем, составляет 35°C.

Безопасное использование аккумуляторной батареи

Заряжайте аккумулятор только при температуре окружающей среды от 0°C до 35°C.
(1) ВНИМАНИЕ: При установке несоответствующей аккумуляторной батареи может возникнуть опасность взрыва. Устанавливайте только аналогичную или эквивалентную аккумуляторную батарею, рекомендованную производителем. Утилизируйте использованные аккумуляторы в соответствии с инструкциями производителя.
(2) ВНИМАНИЕ: ОПАСНОСТЬ ВЗРЫВА ПРИ УСТАНОВКЕ НЕСООТВЕТСТВУЮЩЕГО ТИПА АККУМУЛЯТОРНОЙ БАТАРЕИ. УТИЛИЗИРУЙТЕ ИСПОЛЬЗОВАННЫЕ АККУМУЛЯТОРЫ В СООТВЕТСТВИИ С ИНСТРУКЦИЕЙ.
(3) ВНИМАНИЕ: Верхний предел температуры зарядки аккумулятора составляет 35°C.

Безопасное использование адаптера

При зарядке, пожалуйста, разместите устройство в помещении с нормальной комнатной температурой и хорошей вентиляцией. Рекомендуется заряжать устройство в среде с температурой от 0°C до 35°C.
Используйте только на высоте не более 2 км.

Безопасное использование светодиодной вспышки

Используется только в качестве вспышки при проведении фотосъемки.

Безопасное использование Wi-Fi

Необходимо отключить Wi-Fi в местах, где использование Wi-Fi запрещено, или если его использование может вызвать помехи или создать опасность, например, в самолетах во время полета.

ЗАМЕНА АКБ

Замена АКБ

① Разблокируйте крышку батарейного отсека, подняв и повернув петлю замка крышки 3; (см. п. 12 на схеме устройства)
② Извлеките АКБ;
③ Установите заряженную АКБ;
④ Закройте крышку батарейного отсека и поверните петлю замка для блокировки.

Примечание: крышка батарейного отсека должна быть установлена на устройстве, в противном случае это повлияет на его нормальное использование.

КОМПЛЕКТАЦИЯ ИЗДЕЛИЯ

- ☑ Терминал ×1
- ☑ Руководство пользователя ×1
- ☑ Съемная АКБ ×1
- ☑ Зарядное устройство ×1
- ☑ USB-кабель ×1
- ☑ Наладонный ремешок (установлен на устройство) ×1
- ☑ Гарантийный талон ×1

ПЕРВОЕ ВКЛЮЧЕНИЕ

1) При выключенном питании установите 3G/4G Sim-карту в слот.
2) Нажмите и удерживайте в течение 2-3 секунд клавишу питания. Устройство завибрирует и начнется загрузка устройства. Следуйте инструкциям на экране. Настройте доступ в Интернет.
3) Настроить выход в интернет можно 2 способами:
   - Используйте установленную ранее SIM-карту с подключенной услугой передачи данных (3G/4G).
   - Используйте WIFI. Для этого в списке доступных сетей выберите нужную и введите пароль доступа к этой сети (в случае необходимости).

ЧАСТО ЗАДАВАЕМЫЕ ВОПРОСЫ

Отказ при начальной загрузке (например, низкий заряд батареи)

- Подключите USB-кабель, и зарядите устройство не менее 3 минут;
- Проверьте, отображается ли на экране состояние зарядки.

Сбой системы

- Длительное нажатие клавиши питания в течение 11 секунд приведет к перезагрузке устройства.

Для получения дополнительной информации ознакомьтесь с Инструкцией по установке приложения

ДЕКЛАРАЦИЯ СООТВЕТСТВИЯ

Наименование и содержание токсичных и вредных веществ, содержащихся в данном устройстве, приведены в следующей таблице

Наименование детали	Токсичные и вредные вещества и элементы					
	(Pb)	(Hg)	(Cd)	(Cr(VI))	(PBB)	(PBDE)
Электроплата	x	O	O	O	O	O
Корпус	O	O	O	O	O	O

○: Указывает, что содержание токсичных и вредных веществ в о всех однородных материалах данной детали ниже пре дела, указанного в SJ/T11363-2006 .

×: Указывает, что содержание токсичных и вредных веществ выше предела, указанного в SJ/T11363-2006, по крайней мер е, в одном однородном материале детали; однако причина превышения п редела токсичного вещества детали состоит в том, что в настоящее время не т соответствующего материала для его замены.

Устройства, выработавшие свой срок службы, должны быть утилизированы в соответствии с мерами по контролю и регулированию электронных информационных изделий и не должны утилизироваться по собственному усмотрению.

Устройство может использоваться во всех странах-членах ЕС. Полный текст декларации ЕС доступен в сети Интернет по следующему адресу: www.sunmi.com

Официальный дистрибьютор на территории России компания Мертех.
Web: mertech.ru

C.A.H 02-09-22