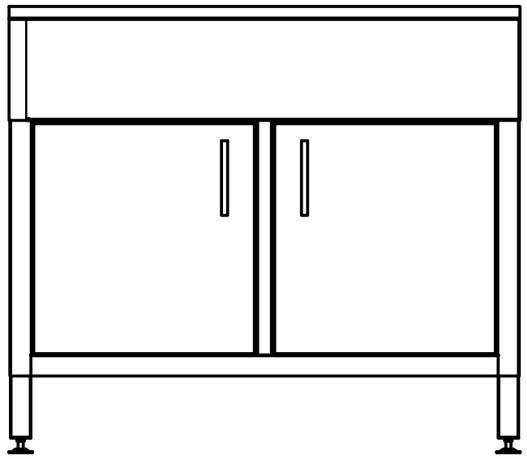

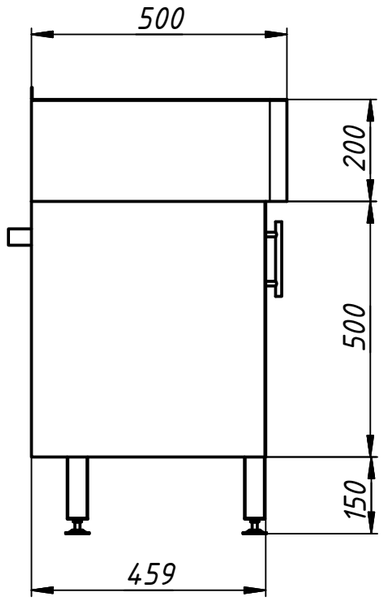

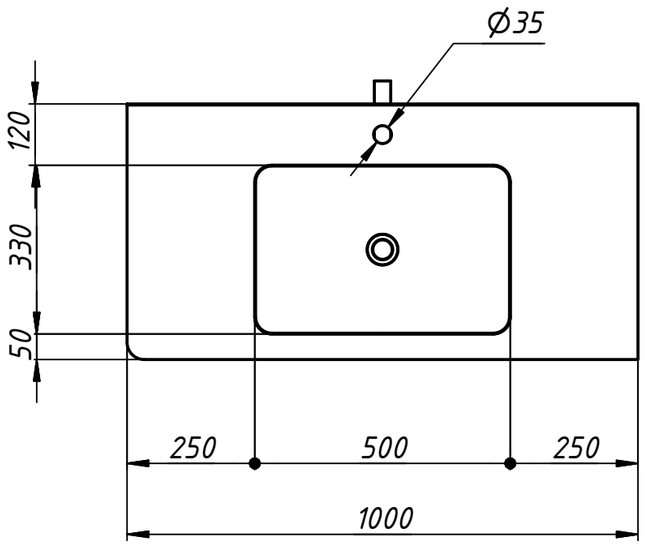

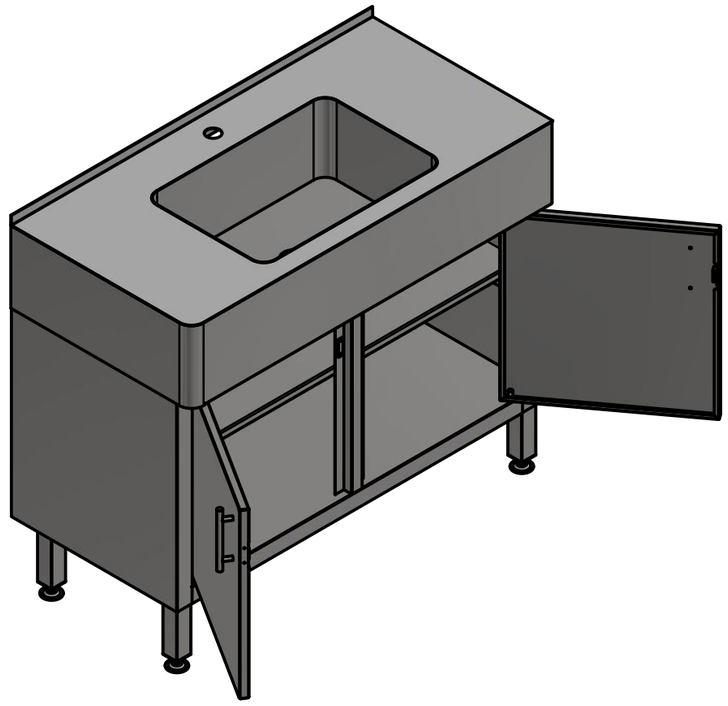

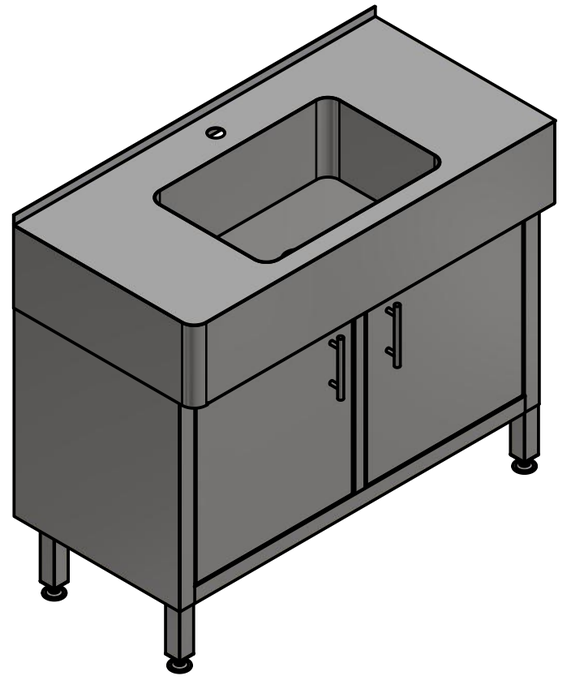

глубина чаши 190мм