Инструкция по установке, эксплуатации и обслуживанию каминов газовых

KARMA

модели

SENSE, INTELLIGENCE, ABSOLUTE.

Sense PB	**Intelligence PB**	**Absolute PB**
Sense NG	**Intelligence NG**	**Absolute NG**

Производитель

АО «Karma Český Brod a.s.»
Zborovská 693 282 01 Český Brod
тел.: +420 321 610 511, факс: +420 321 622 289
веб-сайт: www.karma-as.cz

NO 10/18

Уважаемый покупатель,

Благодарим Вас за выбор газового камина марки «Karma». Основанная в 1910 г., компания «Karma» является старейшей чешской компанией, производящей газовые приборы для домашних хозяйств. Многолетние традиции и опыт составляют основу высокого качества и надежности всех наших изделий. Постоянный диалог с пользователями, твердая установка на потребности заказчика и непрерывное обновление изделий помогают нам удерживать лидирующие позиции в отрасли. На всех уровнях деятельности – от разработки изделия до управления запасами и обслуживания клиентов – в компании «Karma Český Brod a.s.» используется система управления качеством, соответствующая стандарту ISO 9001. Стандарт гарантирует максимальный уровень качества.

Важно:

Перед вводом камина в эксплуатацию внимательно прочитайте данную инструкцию. Это предотвратит возможные ошибки при использовании устройства и необходимость обращения в сервисный центр.

Пожалуйста, обратите внимание:

Если Вы будете обращаться в сервисный центр, подготовьте следующую информацию:

1. Подробное описание неисправности
2. Ваш телефонный номер или e-mail
3. Время, когда Вас может посетить техник
4. Все данные с паспортной таблички устройства
5. Гарантийный талон и настоящую инструкцию
6. Дальнейшие требования к сервисному центру

Утилизация упаковочных материалов

Упаковка защищает устройство от повреждений во время транспортировки. Материалы, используемые для упаковки, безопасны для окружающей среды, и легко поддаются вторичной переработке. Картон и бумага в основном изготовлены из переработанной бумаги. Материал формованных деталей – вспененный полистирол. Полиэтиленовая пленка частично изготовлена из вторичного сырья. Упаковочные ленты изготовлены из полипропилена. Переработка упаковочных материалов экономит ресурсы и препятствует излишнему образованию отходов. Как правило, специализированные организации выкупают упаковочные материалы. Если вы утилизируете упаковку самостоятельно, соблюдайте соответствующие правила либо обратитесь в центр утилизации.

Ваш вклад в защиту окружающей среды
Информация для конечных потребителей.

Следующая информация предназначена исключительно для конечного потребителя (владельца) изделия, на котором, среди прочего, нанесен символ (рис. 1). Данные символы расположены на паспортной табличке оборудования и непосредственно на устройстве.

Этот символ указывает, что оборудование изготовлено с соблюдением требований актуального законодательства в области электрооборудования

Рис. 1

Поэтому изделие после окончания срока службы не допускается утилизировать как бытовые отходы. Оно должно быть доставлено и без дополнительной оплаты принято организацией, занимающейся сбором отслужившего электрического и электронного оборудования, либо возвращено продавцу, у которого оборудование было куплено.

Конечный потребитель несет ответственность за передачу отслужившего электроприбора в пункт сбора. При несоблюдении данного требования потребитель может быть оштрафован. Правильная сортировка отходов в пунктах сбора отслуживших электроприборов позволяет повторно использовать части оборудования. Для получения дополнительной информации о пунктах сбора обратитесь в администрацию населенного пункта либо к продавцу оборудования. Производители и поставщики несут прямую ответственность за утилизацию оборудования и ликвидацию возникающих при этом отходов и, таким образом, делают общее дело.

Декларация о соответствии

Как производитель мы подтверждаем, что оборудование изготовлено с соблюдением основных требований директивы ЕС о газовом оборудовании 90/396/ES. На паспортной табличке устройства нанесена маркировка CE.

Обслуживание

Меры предосторожности

Указания, обозначенные таким образом, имеют важное значение, и в целях безопасности необходимо строго им следовать.

⚠ **УСТАНОВКА, ВВОД В ЭКСПЛУАТАЦИЮ, ОБСЛУЖИВАНИЕ КАМИНА ГАЗОВОГО МОГУТ ОСУЩЕСТВЛЯТЬ ТОЛЬКО СПЕЦИАЛИСТЫ АТТЕСТОВАННЫЕ РОСТЕХНАДЗОР С ДЕЙСТВУЮЩИМ ПРОТОКОЛОМ и ПРОШЕДШИЕ ОБУЧЕНИЕ У ПРОИЗВОДИТЕЛЯ ИЛИ В РОССИЙСКОМ ПРЕДСТАВИТЕЛЬСТВЕ ЗАВОДА «КАРМА» с ДЕЙСТВУЮЩИМ СЕРТИФИКАТОМ.**

Сервисный техник в результате принимает на себя всю ответственность за правильную установку оборудования и его надлежащий ввод в эксплуатацию, с соблюдением всех требований, содержащихся в данной инструкции.

⚠ **Важно:**

- Камин можно использовать только в помещении с достаточной вентиляцией в соответствии с применимыми стандартами для приборов категории «B» с открытым камином.
- Любые дополнительные модификации на месте установки, которые могут повлиять на достаточную подачу воздуха для горения или создать вакуум в помещении (новые окна, работа вытяжки, вентиляция), запрещены без предварительной консультации и возможного профессионального измерения техником по обслуживанию (испытание на 4 Па).
- Поверхность камина, обычно доступная для оператора (кожух, рама, лобовое стекло), очень горячая, поэтому необходимо соблюдать осторожность при перемещении людей возле камина.
- Маленьких детей, а также пожилых людей и инвалидов следует держать в недоступном для камина месте из-за опасности ожогов.
- Никогда не включайте камин, не убедившись, что дети находятся вне досягаемости элементов управления камином. Несмотря на все меры безопасности устройства, случайность не исключена.
- При установке камина в школах, детских садах или других местах, где вышеописанные лица могут находиться без присмотра, необходимо установить дополнительные элементы безопасности, такие как защитные ручки или решетки. Защитная решетка должна иметь такое поперечное сечение, чтобы излучать тепло в помещение.
- Запрещается сушить что-либо в непосредственной близости от камина.
- Камин нельзя накрывать или каким-либо иным образом окружать. Вокруг камина нельзя устанавливать легковоспламеняющиеся предметы, такие как виниловые обои и т.п.
- При эксплуатации обогревателей с большой площадью теплопередачи или обогревателей с высокой температурой возможно образование частиц органической пыли и последующее аномальное загрязнение в помещениях, где установлены обогреватели вышеуказанных типов. По этим причинам, пожалуйста, избегайте отделки помещений текстилем, особенно коврами с высоким ворсом или флисовыми коврами.
- Полки или занавески необходимо устанавливать на расстоянии не менее 250 мм от камина.
- Все легковоспламеняющиеся предметы должны находиться на расстоянии не менее 500 мм от камина, излучающего высокие температуры.

- Согласно стандарту испытаний, кожух корпуса, а также смотровое окно воспринимаются как рабочие или функциональные поверхности камина и могут быть сожжены при прикосновении.
- Это руководство входит в комплект каждого устройства. Если устройство каким-либо образом передается третьему лицу, эти инструкции должны оставаться его частью.

Описание оборудования

Вы стали обладателем отдельно стоящего газового камина. Благодаря использованию новейших знаний и материалов, известных в теплотехнике, мы позволяем вам ощутить непринужденную атмосферу горящего дерева, не загрязняя дом, и не выполняя большую подготовительную работу, просто повернув ручку. Используемая регулировка позволяет управлять камином с ручным выбором оптимального режима. Если температура в помещении ниже заданной температуры камина, основная горелка автоматически включается и зажигается от стартовой запальной горелки. Защитные элементы отключат камин при обнаружении неисправности (недостаточная тяга в дымоходе) или при прекращении подачи газа. Это устройство не зависит от электрической сети.

Модели Sense, Intelligence и Absolute

Рис. 2

Sense **Intelligence** **Absolute**

- Стальная крышка и камера сгорания с обработкой поверхности специальной термостойкой краской.
- Большое смотровое окно, вставленное в камеру сгорания
- Плоская горелка с имитацией дерева и угля для идеального восприятия огня
- Автоматическое регулирование газа позволяет:

  - Включение и выключение камина

  - Ручная установка размера пламени для эффекта байпаса, если это есть в текущем оборудовании нагревателя

- Автоматическое поддержание заданной температуры в помещении с помощью собственного встроенного термостата

- Безопасность работы благодаря термоэлектрической ячейке, защищающей пилотное пламя

- Адаптация для работы на природном газе (G20) или пропане (G30)

- Постоянное регулирование мощности в диапазоне 30 - 100% в соответствии с настройками термостата

- Пьезоэлектрическая зажигалка для розжига запальной горелки.

- Датчик дымохода, обеспечивающий работу прибора от утечки дымовых газов в жилое помещение. В такой ситуации установленный автоматический выключатель вместе с датчиком дымохода отключает подачу газа и, таким образом, быстро и безопасно прекращает работу камина.

Размещение органов управления

A - регулятор 1* и кнопка пьезоэлектрического поджига 2* (см. рис. 4)
B – регулирующий кран с ползунковым регулятором BY-PASS (см. стр. 6, рис. 5)
C – размещение датчика регулирующего термостата

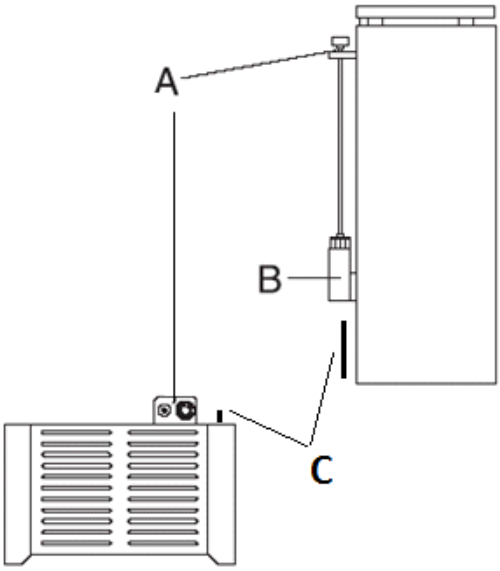

Рис. 3

Включение

- Откройте кран подачи газа.
- Регулятор **1** (см. рис. 4) поверните в положение поджига и нажмите до упора.
- Кнопку **2** пьезоэлектрического поджига нажмите несколько раз подряд, пока не загорится пламя горелки. Регулятор **1** подержите в нажатом состоянии примерно 10 секунд.
- Отпустите регулятор **1**. Если пламя пилотной горелки погаснет, описанную выше процедуру поджига можно повторить примерно через 1 минуту (пауза необходима для удаления газа в дымоход).

После поджига пилотной горелки поворотом регулятора **1** установите желаемую температуру в помещении, например, выбрав положение «4». Теперь, если температура в помещении, определяемая датчиком термостата, ниже желаемой, может быть запущена основная горелка. В противном случае основная горелка не запустится, т.к. температура в помещении соответствует выбранной на регуляторе. Значения на регуляторе не соответствуют какой-либо конкретной температуре, они нанесены только как ориентировочные отметки; поэтому ориентируйтесь на показания комнатного термометра и при необходимости корректируйте положение регулятора. Теперь камин будет поддерживать выбранную температуру.

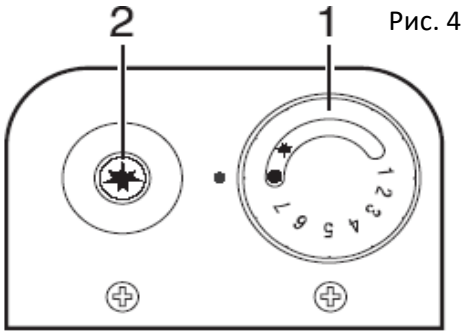

Рис. 4

Чтобы снизить температуру в ночное время, установите регулятор **1** на меньшее значение, например, в положение «1». Если Вы хотите полностью выключить главную горелку и оставить гореть лишь пилотную, поверните регулятор **1** в положение поджига ✸ .

При возникновении проблем с поджигом прочитайте указания в главе «Помощь по устранению неполадок» (см. табл. 1, стр. 7).

Отключение

На короткий срок: Поверните регулятор **1** вправо до упора;
На длительный срок (например, отпуск): Поверните регулятор **1** вправо до упора и закройте кран подачи газа.

⚠ **Если после длительного перерыва в работе не удается сразу поджечь пилотную горелку, необходимо выдержать интервал 60 с перед следующей попыткой. Неисправности, которые не получится устранить самостоятельно (см. главу «Помощь по устранению неполадок», стр. 7), должны быть решены сервисным техником. Отключите оборудование, закройте кран подачи газа и дождитесь приезда сервисного техника.**

Установка температуры

Регулирование термостатом

На регулирующем клапане **B** установите ползунок **3** (рис. 5) в исходное положение, как показано на рисунке. Встроенный термостат в этом случае автоматически поддерживает в помещении температуру, заданную на регуляторе **1**. Значения на регуляторе означают диапазоны настроек регулятора. Спустя недолгое время Вы определите, какое значение соответствует желаемой температуре. Это зависит от местоположения жилья, размера комнаты, материала здания и тепловых потерь. Поэтому производитель указывает лишь ориентировочные значения для настройки регулятора. Желаемой температуре в пределах 20-22 °C примерно соответствуют значения 3-4 на регуляторе. Большее значение соответствует большей температуре, меньшее – меньшей температуре.

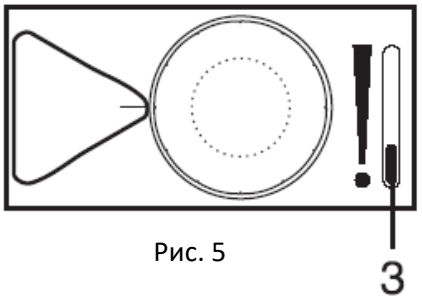

Рис. 5

Производительность регулируется в зависимости от потребности в отоплении – пламя горелки автоматически уменьшается или увеличивается. Если температура в помещении упадет ниже установленного предела, сработает термостат, откроется регулирующий клапан и зажжется горелка. При новой настройке температуры горелка будет гореть минимальным пламенем, затем пламя автоматически увеличится, как того требует установленная температура. Может случиться так, что горелка будет гореть слабо и при установке значения «3», так как желаемая температура

в помещении достигнута. Либо наоборот, горелка может гореть полным пламенем при установке регулятора на «1», так как температура в помещении составляет 10 °С или менее. Таким способом шум зажигания снижается до минимума по сравнению с другими системами. При повороте регулятора на позицию поджига горит лишь пилотная горелка и автоматическое регулирование не работает. Тем не менее тепло от пилотной горелки поступает в помещение.

Ручное регулирование

Регулирование термостатом будет отключено, как только ползунок **3** будет сдвинут с исходного положения (см. рис. 6). Перемещением ползунка можно настроить мощность нагревателя, и, соответственно, величину пламени. Чем больше расстояние от исходного положения до ползунка, тем больше мощность нагревателя.

Внимание! В этом случае термостат отключен; температура не устанавливается поворотом регулятора 1.

Чтобы снова включить регулирование термостатом, необходимо ползунок **3** вернуть в исходное положение, указанное на рис. 5.

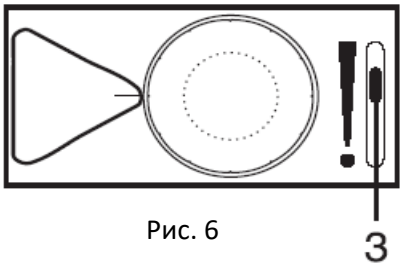

Рис. 6

Энергосберегающее отопление

- Для экономии топлива необходимо снижать регулятором **1** температуру на ночь;
- Если окна будут длительно открыты для вентиляции, снизьте мощность отопления, повернув регулятор, например, в положение «1».

Обслуживание и очистка

При регулярной уборке помещения вытирайте пыль и с отопительного оборудования. Это предотвратит ненужное загрязнение комнаты, мебели, ковров. Каменную поверхность очищайте обычными моющими средствами. Выполняйте эти операции только когда камин выключен и остыл.

Устройство контроля дымовых газов

Функция

Газовый камин оборудован датчиком дымохода для проверки правильности отвода дымовых газов в дымоход, а затем в окружающую среду. Это гарантирует, что дымовые газы не попадут в комнату, где стоит камин, когда камин работает. Если по какой-либо причине предотвратить свободный выход дымовых газов в окружающую среду, температура датчика дымохода повысится, который через несколько секунд автоматически закроет подачу газа и безопасно отключит камин.

Повторный ввод в эксплуатацию.

Если указанное выше условие произошло и датчик дымохода сработал, чтобы мы могли снова включить газовый камин, необходимо подождать несколько минут, пока датчик температуры не остынет естественным образом. Дымоход, дымоход и дымовая труба должны быть свободно проходимыми и ни в коем случае не должны быть заблокированы. Выполните визуальный осмотр видимых частей дымоходов и соединений. Если все в порядке, можно запустить обогреватель, как описано выше на стр. 5.

Если проблема с устройством не исчезнет, необходимо вызвать специалиста по обслуживанию!

Помощь по устранению неполадок

Прежде чем обращаться к сервисному технику, пожалуйста, убедитесь с помощью следующих шагов, что неисправность не может быть устранена Вами самостоятельно.

Таблица 1

Описание неисправности	Возможная причина	Решение
Отопитель (пилотная горелка) не зажигается.	Кран подачи газа перекрыт.	Открыть кран.
	Воздух в газовой системе (после долгой паузы в работе либо при новом подключении).	Регулятор перевести в положение поджига на более длительное время, затем повторить попытку зажигания.
	Разъём кабеля зажигания отсоединен.	Подключите разъём и повторите попытку. Проверьте функционирование поджига.
Пилотная горелка горит. После отпускания регулятора пламя гаснет.	Регулятор был нажат недостаточно долго либо был нажат не до упора.	Через 1 минуту повторите попытку поджига. Регулятор должен быть нажат в течение минимум 10 с.
Оборудование при работе щелкает, шелестит.	Это обычные звуки, возникающие при нагревании и остывании.	Установите оборудование в горизонтальное положение по уровню.

⚠ **Важно:**

- **Если при рассмотрении рекламации будет доказана ошибка пользователя (неправильное обслуживание или несоблюдение каких-либо из вышеперечисленных шагов), то сервисное обслуживание оплачивается пользователем.**
- **Внимательно прочитайте настоящую инструкцию по эксплуатации, содержащиеся в ней рекомендации, советы.**

Установка

⚠ **УСТАНОВКА, ВВОД В ЭКСПЛУАТАЦИЮ, ОБСЛУЖИВАНИЕ КАМИНА ГАЗОВОГО МОГУТ ОСУЩЕСТВЛЯТЬ ТОЛЬКО СПЕЦИАЛИСТЫ АТТЕСТОВАННЫЕ РОСТЕХНАДЗОР С ДЕЙСТВУЮЩИМ ПРОТОКОЛОМ и ПРОШЕДШИЕ ОБУЧЕНИЕ У ПРОИЗВОДИТЕЛЯ ИЛИ В РОССИЙСКОМ ПРЕДСТАВИТЕЛЬСТВЕ ЗАВОДА «КАРМА» с ДЕЙСТВУЮЩИМ СЕРТИФИКАТОМ.**

Инструкции по установке

- Камин можно подключать только к дымовому тракту, проверенному соответствующим резистором. Этот документ является необходимым условием для ввода прибора в эксплуатацию.
- Должна быть действующая газовая инспекция для подачи газа в камин.
- Дополнительные модификации конструкции, которые могут повлиять на подачу воздуха для горения в котел, запрещены.
- Для подключения камина к газораспределительной сети необходимо соблюдать все действующие стандарты.
- Перед установкой необходимо проверить, соответствует ли тип и давление газа в распределительной системе настройке газового камина согласно этикетке
- Камин разрешается эксплуатировать только в хорошо проветриваемом помещении с достаточным количеством воздуха для горения. Это касается каминов категории «В».

- При использовании газового камина и механической вентиляции помещения, в котором установлен камин (вентиляция, сушильная машина и т. д.), убедитесь, что давление в помещении не показывает отклонение (разрежение) более 4 Па (0,04 мбар). Если есть сомнения, необходимо провести так называемый «тест 4 паскалей» (за дополнительной информацией обращайтесь к представителю сервисной службы).
- Запрещается установка в помещениях, где существует опасность взрыва или взрывоопасной атмосферы (например, гаражи)
- Расстояние от стен до устройства должно быть не менее 500 мм в поперечном направлении.
- Обогреватель необходимо разместить на негорючей подушке, которую можно заказать у производителя.
- Для уменьшения расстояния до легковоспламеняющихся материалов установите негорючий защитный экран (рис. 7 п.9).
- Убедитесь, что температура на поверхности легковоспламеняющихся веществ за защитным экраном не превышает 80 ° С;
- Полки или занавески, устанавливаемые над газовым камином, должны находиться на расстоянии не менее 250 мм от камина.
- Легковоспламеняющиеся предметы, расположенные в зоне теплового излучения перед камином, должны находиться на расстоянии не менее 500 мм от камина.
- Покрытие газового камина, включая детали в зоне смотрового окна, согласно стандарту испытаний воспринимается как функциональные поверхности и поэтому прикасаться к ним во время работы опасно, возможны ожоги.
- Капиллярный термостат, используемый для измерения температуры в помещении, расположен на задней стороне нагревателя. В случае плохой циркуляции воздуха в комнате или из-за слишком холодных стен работа может быть нарушена, а ее настройки могут измениться.

Место и способ установки должны соответствовать стандартам

- СП 62.13330.2011* Газораспределительные системы.
- СП 402.1325800.2018 Здания жилые. Правила проектирования систем газопотребления
- СНиП 21-01-97* Пожарная безопасность зданий и сооружений (с Изменениями N 1, 2)
- СП 7.13130.2013 Отопление, вентиляция и кондиционирование. Требования пожарной безопасности (с Изменением N 1)

Важные предупреждения.
Перечень стандартов, перечисленных здесь, может быть неполным. Производитель не гарантирует их полноту. Все эксперты обязаны соблюдать все действующие в настоящее время нормы и стандарты.

Подключение газа

- Кран перед газовым прибором должен быть установлен в том же помещении, что и прибор;
- Максимальное расстояние между краном и газовым прибором составляет 1,5 м;
- За краном должно иметься резьбовое соединение;
- Могут применяться гибкие шланги для горючих газов; они должны быть одобрены для использования в этих целях;
- Газопровод не может быть использован в качестве несущей конструкции.

Монтаж

Пример монтажа теплозащитного экрана для защиты от теплового излучения (см. рис. 7). Необходимо убедиться, что температура на поверхности горючих материалов за теплозащитным экраном не превышает 80 °C.

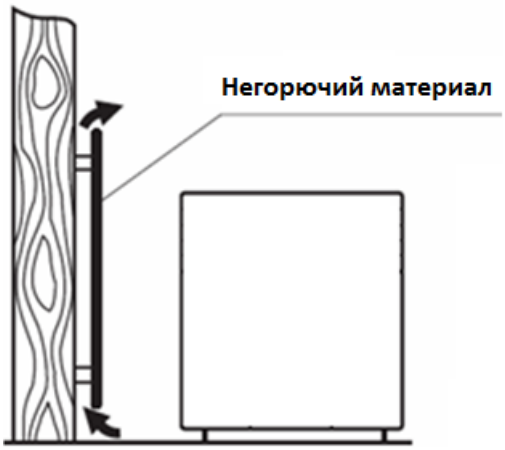

Рис. 7

Расстояние до легковоспламеняющихся предметов (см. рис. 8).

- Расстояние до полок и занавесок, находящихся над камином, должно составлять минимум 250 мм. Горючие предметы, расположенные в области действия теплового излучения камина, должны находиться на расстоянии минимум 500 мм;
- Если пол под камином выполнен из горючего материала, необходимо использовать защитную подложку, выступающую минимум на 300 мм перед камином. Подложку в различных цветовых вариантах можно заказать у производителя;
- Кожухи, решетки и облицовка камина, включая элементы в области окна, в соответствии со стандартом рассматриваются как функциональные рабочие поверхности, которые могут представлять опасность ввиду своей высокой температуры;
- Датчик термостата служит для определения температуры в помещении и размещен на задней стенке камина. Рекомендуется проверить его размещение. В случае закрытия или затенения существует риск ошибочного определения температуры, и как следствие – некорректная работа отопительного прибора.

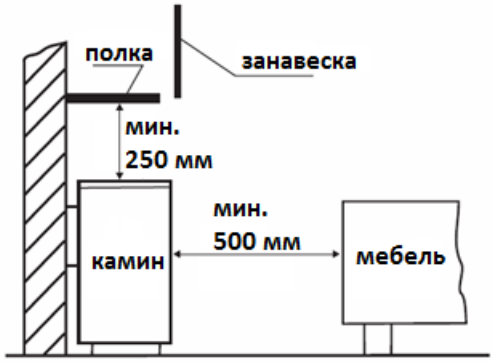

Рис. 8

Размеры моделей Sense и Intelligence

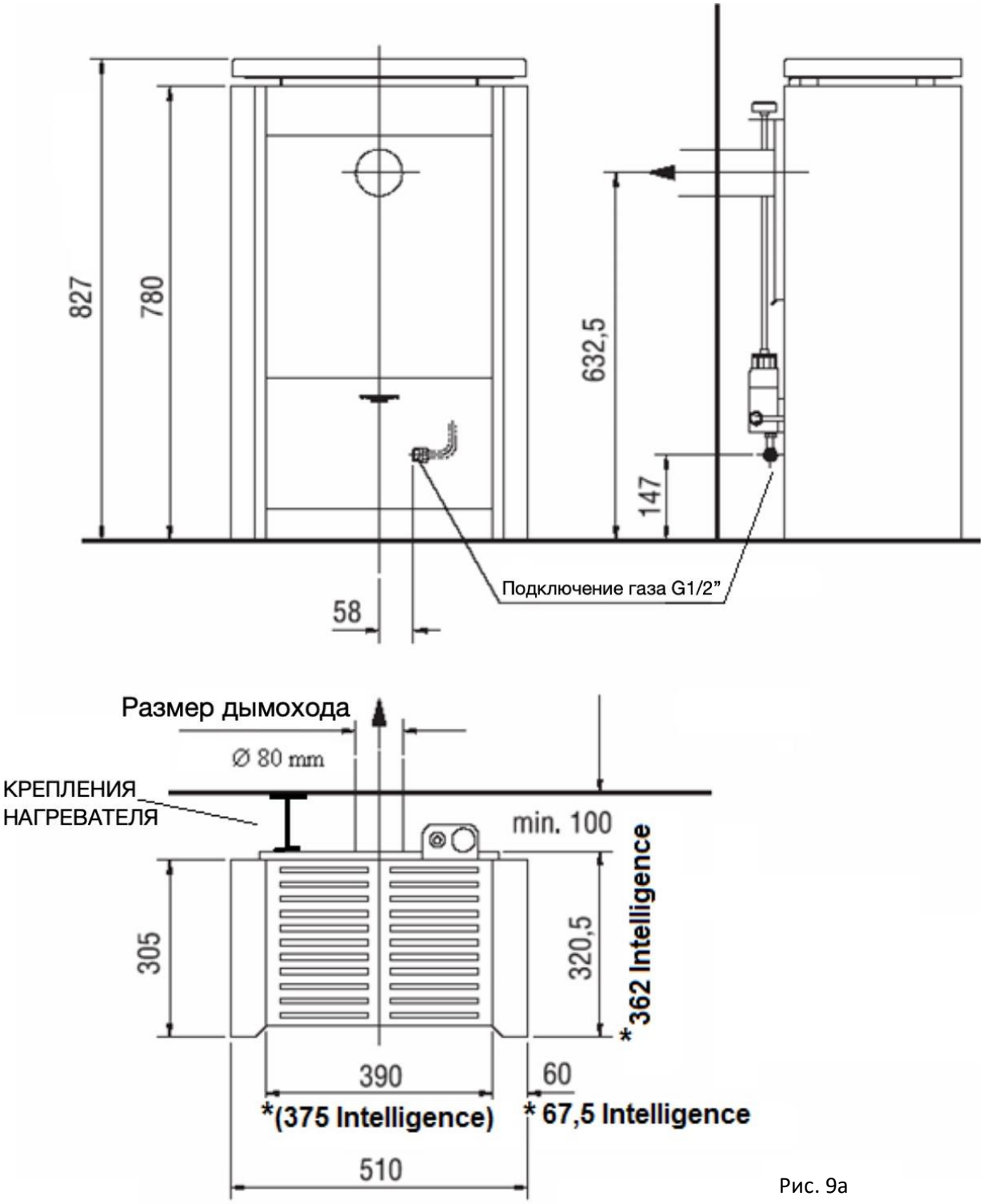

Рис. 9а

Кроме обозначенных звездочкой *, указанные размеры одинаковы для обеих моделей.

⚠ Расстояние между задней стенкой камина и стеной должно составлять минимум 100 мм.

Размеры модели Absolute

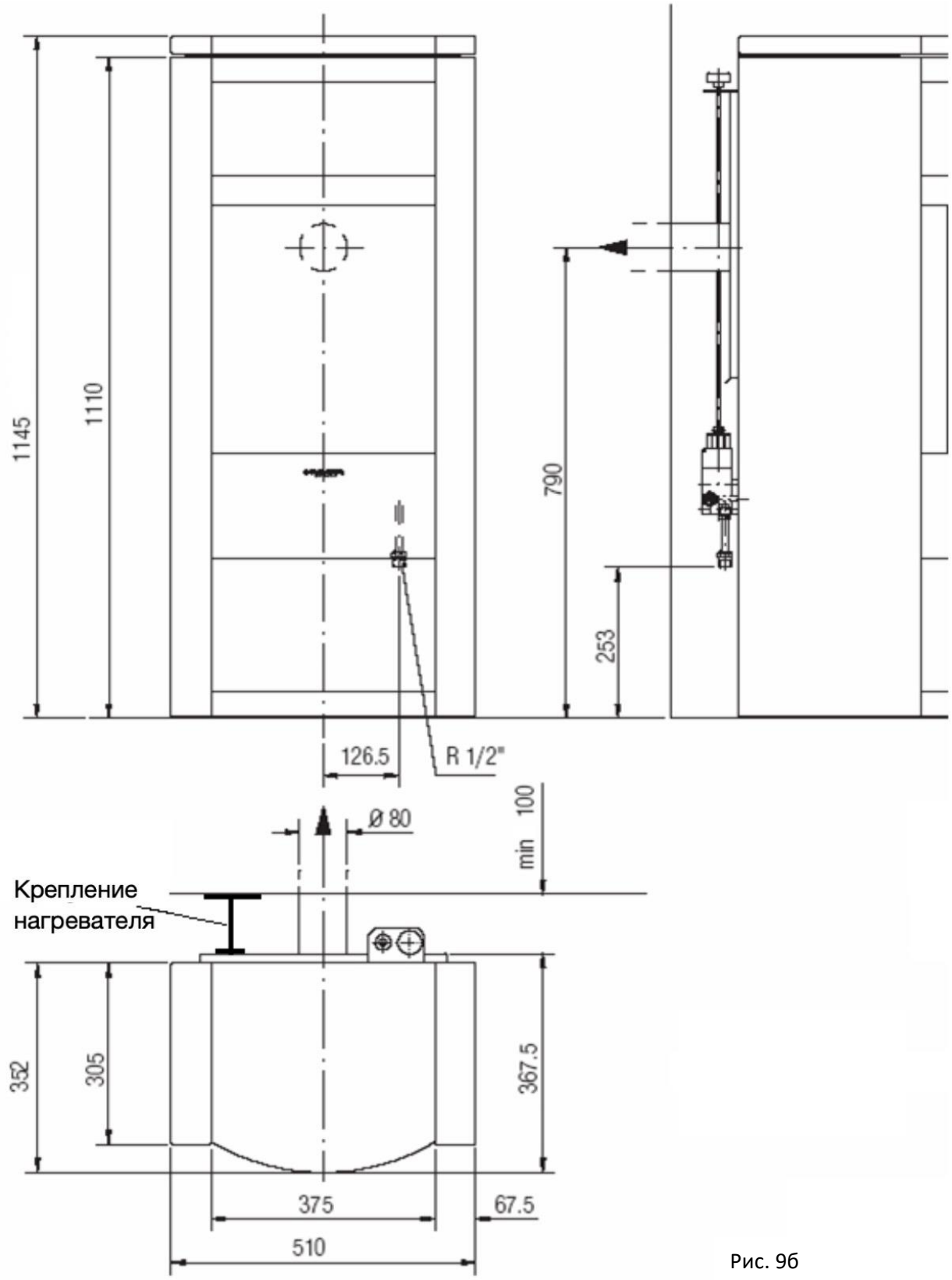

Рис. 9б

⚠ Расстояние между задней стенкой камина и стеной должно составлять минимум 100 мм.

Установка

- Снимите кожух камина с каркаса. Для этого освободите один винт в верхней части и два винта в нижней части.
- Установите камин горизонтально на выбранное место. Неровности основания при необходимости компенсируйте с помощью регулировочных опор.
- Подключите камин к подводу газа и коаксиальному дымоходу.
- Газовый кран должен быть расположен на хорошо доступном месте снаружи оборудования.
- При использовании гибких шлангов подвода газа, камин должен быть закреплен против движения и зафиксирован к стене (рис. 12). Для этой цели используются резьбовые шпильки (в комплекте поставки), которые устанавливаются в отверстия в левой верхней части камина, если смотреть на камин спереди (см. рис. 9а, 9б). Фиксация камина производится после установки монтажных пластин с помощью двух гаек.

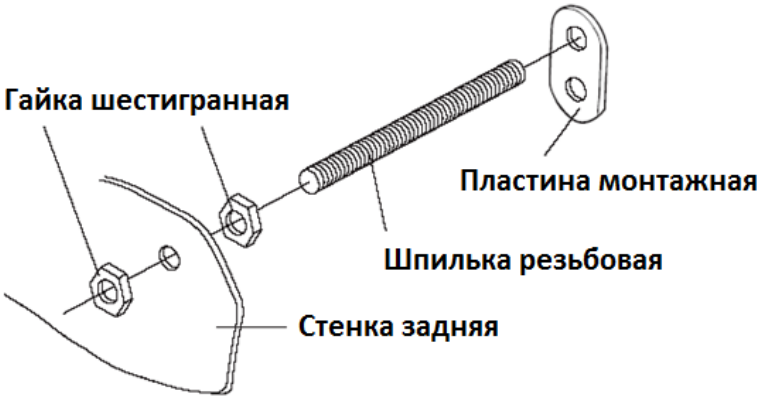

Рис. 10

Подключение нагревателя к дымоходу

- Подключение каменки к дымоходу с помощью дымохода должно производиться в соответствии с действующими стандартами и на основании выданного акта проверки. Эта деятельность может выполняться только уполномоченной профессиональной компанией в области чистки дымоходов в соответствии с действующими стандартами и правилами (см. Стр. 8);

- Сервисный техник может ввести обогреватель в эксплуатацию только после представления отчета о проверке дымохода и после подключения обогревателя к дымоходу соответствующей профессиональной компанией;

- При первом вводе нагревателя в эксплуатацию производитель рекомендует проверить работу, чтобы убедиться в отсутствии взаимодействия с другими приборами (вытяжками, вентиляторами, другими нагревателями) на месте установки (например, с помощью теста 4 Па).

Обслуживание

⚠ **УСТАНОВКА, ВВОД В ЭКСПЛУАТАЦИЮ, ОБСЛУЖИВАНИЕ КАМИНА ГАЗОВОГО МОГУТ ОСУЩЕСТВЛЯТЬ ТОЛЬКО СПЕЦИАЛИСТЫ АТТЕСТОВАННЫЕ РОСТЕХНАДЗОР С ДЕЙСТВУЮЩИМ ПРОТОКОЛОМ и ПРОШЕДШИЕ ОБУЧЕНИЕ У ПРОИЗВОДИТЕЛЯ ИЛИ В РОССИЙСКОМ ПРЕДСТАВИТЕЛЬСТВЕ ЗАВОДА «КАРМА» с ДЕЙСТВУЮЩИМ СЕРТИФИКАТОМ.**

Регулярный контроль газового камина специалистом службы сервиса обеспечивает безопасную эксплуатацию. Поэтому мы рекомендуем проверять функционирование и герметичность всех компонентов газового контура, а также дымохода, один раз в год. При сервисном обслуживании необходимо использовать только оригинальные запасные части. Любое непрофессиональное вмешательство или изменение любого компонента устройства ведут к потере гарантии

производителя, отказу от ответственности за ущерб, вызванный эксплуатацией такого оборудования. Вмешательство в работу или изменение любого компонента устройства запрещено.

Если окно камина повреждено или имеет трещины, пользоваться газовым камином запрещается! Ремонт заклеиванием и другие непрофессиональные вмешательства запрещены! Поврежденное окно должно быть заменено новым, а камера сгорания полностью закрыта.

Очистка окна

При работе камина из-за разницы температур происходит конденсация водяного пара на окне (когда камин отключается на ночь, он охлаждается, а на следующий день снова нагревается). Поэтому на окне могут осаждаться мелкие частицы пыли и загрязнений, далее возникает белый налет, который необходимо регулярно удалять – минимум раз в год. Используйте чистящие средства для нержавеющих или стеклокерамических материалов.

Демонтаж кожуха и окна

⚠ Данная операция может проводиться только специализированной сервисной компанией, обученной и прошедшей сертификацию производителя.

- Осторожно снимите декоративную каменную плиту камина;
- Вывинтите оба винта в задней части кожуха камина и освободите средний метрический винт в верхней части;
- Спереди освободите два верхних винта рамы, и аккуратно вытяните вверх окно вместе с рамой из нижнего паза. Внимание! Стеклянное окно в раме не закреплено!
- Очистите окно и проконтролируйте размещение уплотнения по периметру с обеих сторон стеклянного окна;
- Высохшее окно с рамой вставьте в паз и закрепите обоими винтами к камере сгорания. Убедитесь, что имитации дров, расположенные на горелке, остались в прежнем положении;
- Смонтируйте кожух, установите каменную плиту камина.

Установка горелки

Размещение имитации дерева и углей

Во избежание повреждения имитации, например, вследствие перемещения камина, размещать имитации следует только после подключения подвода газа и дымохода.

В топке камина размещена упакованная коробка с имитациями. Сначала следует демонтировать кожух и окно (см. последовательность на стр. 12). Окно с рамой отставьте в сторону. В коробке находятся следующие имитации:

- имитация веток 6 шт.;
- имитация углей 4 шт.;
- мешок гранулята 1 шт.

Размещение отдельных частей горелки

⚠ **Внимание! Точно следуйте приведенным ниже инструкциям, иначе камин может быть поврежден!**

1. **шаг**

   Имитации углей разместите на стальной решетке. Соблюдайте размеры, указанные на рисунке. Один из кусков укладывается неровно – это соответствует размещению веток на шаге 4.

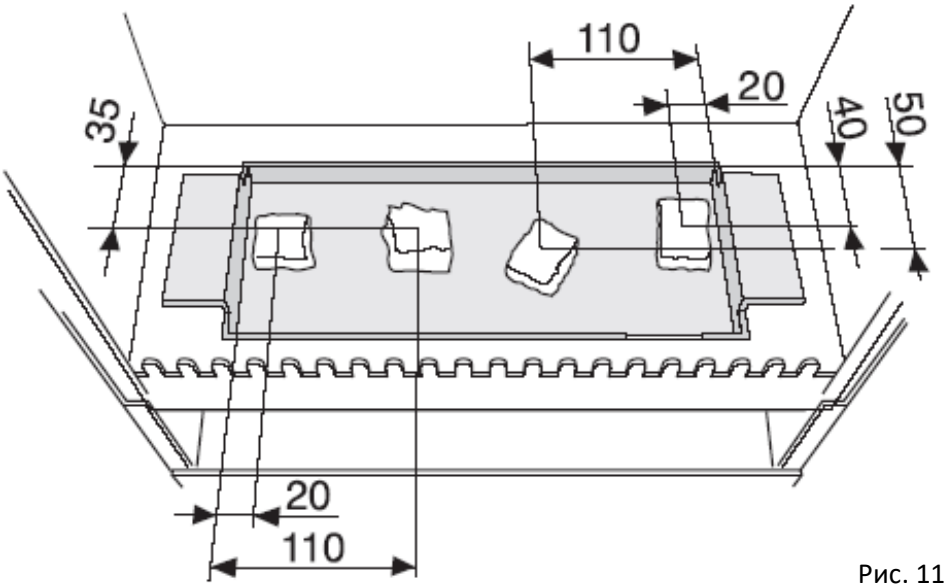

Рис. 11

2. **шаг**

   Гранулят высыпьте из пакета на решетку и распределите в равномерный слой.

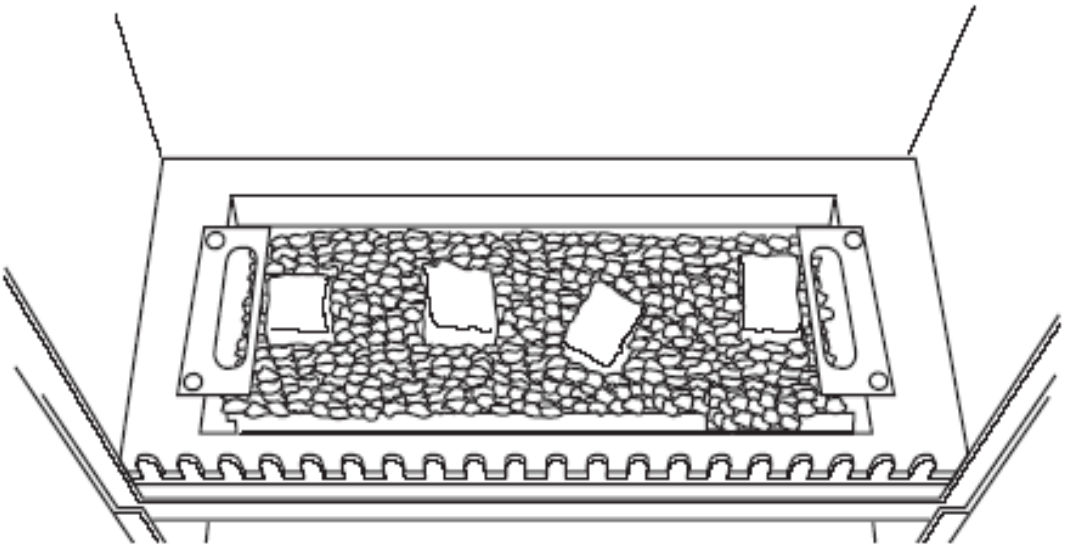

Рис. 12

3. шаг

Указанную переднюю имитацию веток расположите на дне топки. При размещении следите, чтобы кусочки гранулята не лежали между горелкой и термопарой.

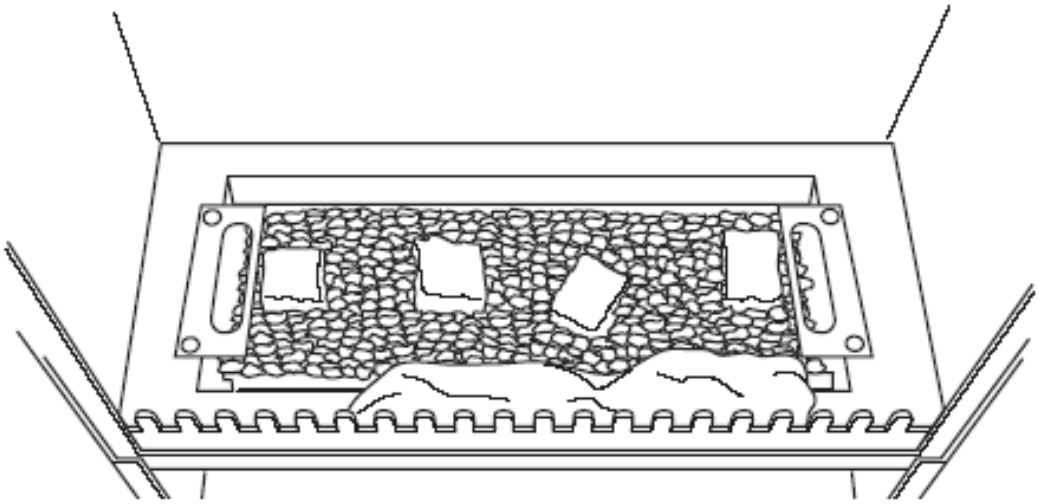

Рис. 13

4. шаг

Обе изображенные задние имитации веток последовательно разместите в топке. Боковую ветку правой задней имитации вложите во впадину передней имитации. Положение передней имитации при необходимости откорректируйте, см. рисунок.

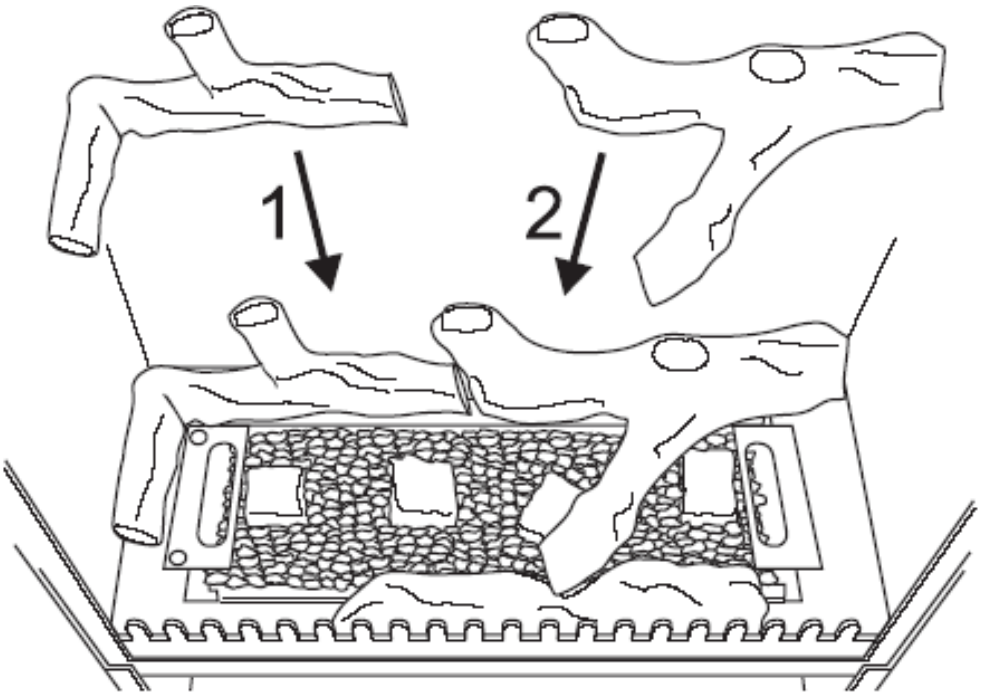

Рис. 14

5. шаг

Изображенную среднюю имитацию разместите так, чтобы её ветви опирались на обе задних имитации.

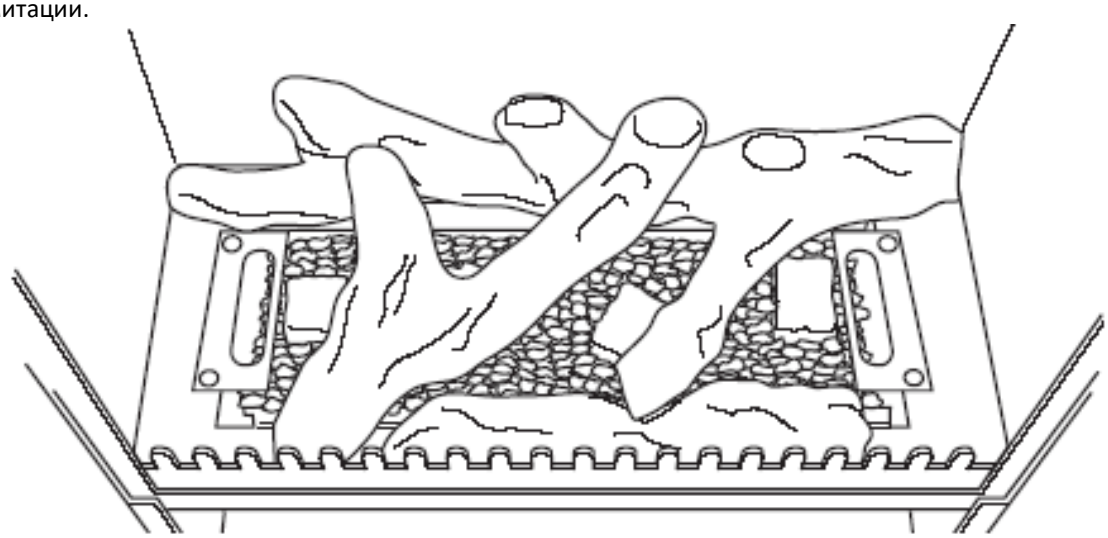

Рис. 15

6. шаг

Обе изображенные боковые имитации веток уложите на боковые стенки кожуха топки и на задние имитации.

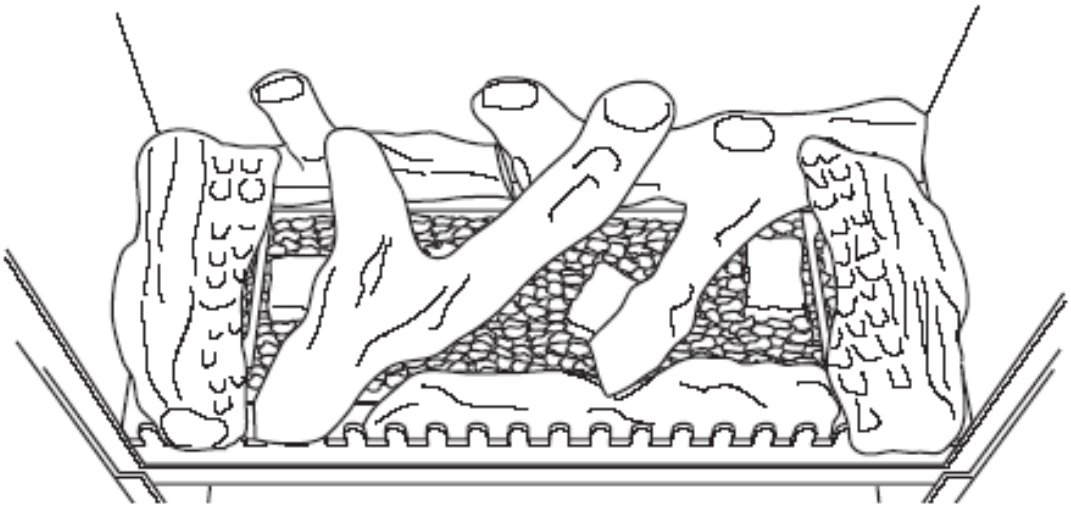

Рис. 16

7. Закрытие камеры сгорания

- Очистите внутреннюю сторону стеклянного окна.
- Вставьте в нижний паз окно с рамой и закрепите двумя винтами к камере сгорания.

Смена вида газа

Заводская настройка вида газа, для которого предназначен камин, всегда указывается на паспортной табличке устройства. Перед вводом в эксплуатацию обязательно проверьте соответствие данных на табличке параметрам газораспределительной системы (вид газа, давление газа). Если данные на табличке им не соответствуют виду газа, оборудование необходимо перенастроить на использование иного вида топлива, см. **«Замена жиклера основной и пилотной горелки»** на стр. 18. Проверка и регулировка давления газа (номинальной мощности нагрузки) проводится с помощью настройки давления на жиклерах, как указано на стр. 16.

Инструкции по подключению

Камин может использовать как топливо только разрешенные производителем виды газа (см. таблицу 2, стр. 19). Разрешенными видами газа являются:

- Природный газ G20;
- Газообразный пропан G30.

⚠ **Переналадка на вид газа, отличный от перечисленных выше, запрещается!**

Процедура переналадки (Все шаги необходимо выполнить в точности как описано, и в данном порядке).

1. **Проверка давления газа перед прибором**
   - Закройте кран подвода газа;
   - Вывинтите винт **1;**
   - Подключите манометр к измерительному патрубку **2;**
   - Откройте кран подвода газа;
   - Включите камин и на полной мощности измерьте избыточное давление (если необходимо, датчик термостата охладите в воде). Давление газа должно находиться в пределах, указанных в таблице 4 на стр. 20. Если значение давления находится вне разрешенных пределов, настройка оборудования невозможна и эксплуатация прибора запрещается. Сообщите об обнаруженной проблеме своему поставщику газа;
   - Отключите оборудование и закройте кран подачи газа;
   - Отключите измерительное устройство от измерительного ниппеля **2** и плотно завинтите на место винт **1**;
   - Откройте кран подачи газа.

ЛЕГЕНДА:
1/2 ... входной датчик
3/4 ... выходной датчик
5 ... регулятор давления
6 ... минимальный винт
7 ... регулировочный винт прикуривателя

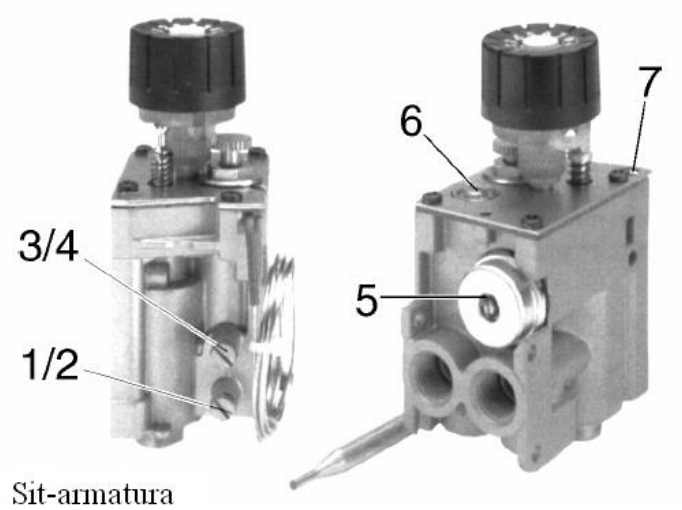

Рис. 17

2. **Настройка номинальной тепловой мощности методом давления в жиклёре:**
   - Откройте кран подачи газа;
   - Вывинтите винт **3** и подключите манометр к патрубку **4**;

- Включите камин в соответствии с инструкцией по эксплуатации;
- Регулятор установите на максимальную мощность (если необходимо, датчик термостата охладите водой);
- В соответствии с таблицей 4 на стр. 20 с помощью регулировочного винта **5** установите давление газа на жиклерах;
- Отключите оборудование;
- Отключите манометр от патрубка **4** и плотно завинтите на место винт **3**.

3. **Настройка минимальной мощности горелки:**
   - Вывинтите винт **3** и подключите манометр к патрубку **4**;
   - Включите камин в соответствии с инструкциями на стр. 6;
   - Установите регулятор на максимум так, чтобы было слышно включение всей площади горелки. Если горелка не включается на полную мощность из-за высокой температуры в помещении, охладите датчика термостата водой. Далее медленно поворачивайте регулятор вправо (по часовой стрелке), пока пламя основной горелки не погаснет. Таким образом определяется точка включения минимальной мощности отопительного прибора.
   - Медленно поворачивайте регулятор **1** влево (против часовой стрелки), пока на основной горелке не появится пламя. Это точка минимальной производительности.
   - Винтом **6** (рис. 19) установите минимальное давление в соответствии с таблицей 4, стр. 20. Вращение винта по часовой стрелке снижает интенсивность горения, против часовой стрелки – увеличивает.
   - **Внимание! Необходимо обеспечить надежное и бесшумное зажигание основной горелки!**
   - **Повторите процедуру и убедитесь, что измеренные значения соответствуют данным в таблице;**
   - Выключите оборудование;
   - Отключите манометр от патрубка **4** и заглушите отверстие винтом **3**.

⚠ **Важное замечание для настройки минимальной мощности при работе на пропане (G30). Винт малого расхода (поз. 6 na рис. 19) полностью завинтите. Это позволит установить оптимальное давление для данного вида газа.**

4. **Настройка пламени пилотной горелки:**
   Пламя пилотной горелки должно быть достаточным, чтобы нагревать термопару и обеспечивать надежный поджиг основной горелки. Если размер пламени недостаточен для нагрева термопары или поджига горелки, жиклер запальника должен быть очищен или заменен. Слишком большое пламя пилотной горелки можно уменьшить винтом **7** (см. рис. 19). При регулировке поворачивайте винт минимум на один оборот.

Тест функционирования камина

- Все газовые соединения должны быть проверены на герметичность.
- Установить корпус нагревателя
- Зажгите розжиг и основную горелку, а затем проверьте стабильность пламени при минимальной и максимальной мощности.
- По окончании работы верните эту инструкцию по эксплуатации пользователю. Клиент должен быть проинформирован о правильном использовании и безопасной эксплуатации этого оборудования.

⚠ Важное примечание для сервисного специалиста

- Датчик дымохода для контроля дымовых газов нельзя настраивать или модифицировать иным образом.
- Датчик дымохода и автоматический выключатель нельзя выводить из строя.
- Для замены можно использовать только оригинальные запчасти от производителя.

Переналадка на другой вид газа

- **Запрещается переналадка на тип газа, не указанный в данной инструкции!**
- **Переналадку может проводить только сервисный техник с действующим сертификатом от производителя!**
- **При переналадке должны использоваться только оригинальные компоненты от производителя оборудования!**

Комплекты жиклеров

Комплекты жиклеров и другие запасные части можно найти в технической документации производителя. Документация находится в секции партнеров по адресу www.karma-as.cz.

Замена жиклера основной и пилотной горелки

- Закройте кран подачи газа, установленный перед отопительным прибором;
- Снимите кожух и окно топки;
- Отвинтив винты 9, демонтируйте экран 8. Удерживающую пластину отвинтите и вытяните её вперед;
- Освободите хомут 11 и вытяните из инжектора 10 корпус жиклера 12;
- Замените жиклер основной горелки 13; при этом необходимо соответствующим образом придерживать корпус;
- Корпус жиклера вставьте до упора в инжектор и зафиксируйте хомутом;
- Отвинтите штуцер запальника (рис. 19), вывинтите жиклер, подлежащий замене, и установите на его место новый;
- Установите на место экран 8 и остальные снятые компоненты;

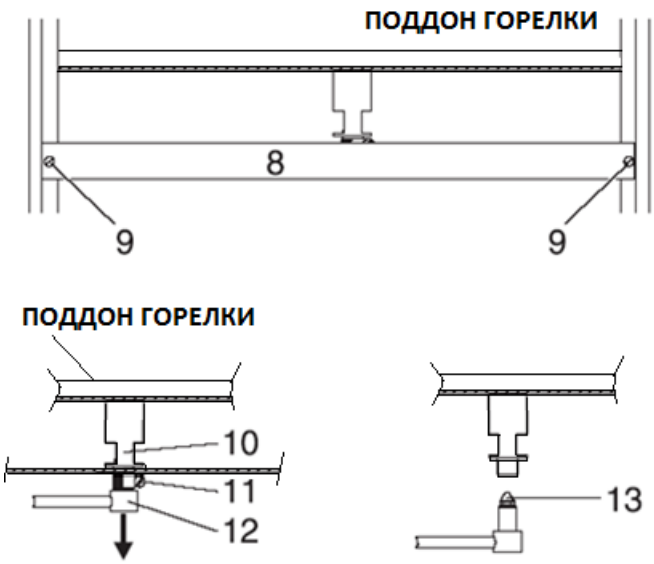

Рис. 18

- Проконтролируйте и при необходимости отрегулируйте давление на жиклерах (номинальную мощность нагрузки) в соответствии с инструкциями на стр. 22 и данными в таблице 4, стр. 22.

Установите кожух камина.

Настройки минимальной мощности и пилотной горелки остаются неизменными!

После успешной замены жиклеров измените вид газа на паспортной табличке устройства!
Проверьте настройки и герметичность газового контура!
Проверьте давление нового вида газа в соответствии с процедурой на стр. 18!

Рис. 21

Технические характеристики

Таблица 2

Absolute, Intelligence, Sense				
			Природный газ	Жидкие газы
Вид газа			G20	G30 (пропан)
Присоединительное избыточное давление		[мбар]	20	30
Номинальная тепловая потребляемая		[кВт]	6,1	5,1
Прямая тепловая мощность	P_{nom}	[кВт]	5,0	4,2
КПД сгорания (согл. ČSN EN 613)	$n_{s,on} = n_{th,nom}$	[%]	82	84
Индекс энергоэффективности	EEI	[%]	74	75,6
Класс энергоэффективности			D	
Расход газа при номинальной потребляемой мощности = потребление		[м³/ч]	0,65	-
		[кг/ч]	-	0,40
Теплотворная способность газа (значения относятся к температуре 15 °C и давлению 1013 мбар сухого газа)	Hi	[МДж/м³]	34,60	-
		[МДж/кг]	-	46,44
Основная горелка / минимальное сопло		[мм]	2,15/1,60	1,05/0,90
Избыточное давление главного сопла для МАКСИМУМА		[мбар]	11,8	27,0
Избыточное давление главного сопла для МИНИМУМА		[мбар]	3,5	9,0
Сопло – комплект SIT		[мм]	0,36	0,25
Сопло – комплект Junkers		[мм]	0,48	0,42
Тип зажигания			ПЬЕЗОЭЛЕКТРИЧЕСКОЕ	
Потребляемая мощность постоянно горящей растопочной горелки	P_{Pilot}	[кВт]	0,115	
Температура продуктов сгорания		[°C]	190	177
Весовой расход продуктов сгорания		[г/с]	5,83	5,1
Содержание CO_2		[%]	4,1	4,3
Содержание NOx в продуктах сгорания	CGV (балластный газ)	[мг/кВтч]	49	70
Класс NOx (согл. ČSN EN 613 A1)			5	
Присоединение отвода продуктов		[мм]	Ø 80	
Необходимая тяга дымохода		[Па]	5	
Предохранительный термостат			предохранитель камина тип HOS 90	
Тип оборудования			B11BS	
Категория прибора			12E+	
Размеры подводки газового топлива		[coul]	G1⁄2“	G1⁄2“ / 8 mm
Размеры отопительного устройства Шир. x Выс. x Глуб.	Absolute	[мм]	510x1145x367	
	Intelligence		510x827x362	
	Sense		510x827x320,5	
Вес	Absolute	[кг]	44	
	Intelligence		33	
	Sense			

Таблица жиклеров и комплектов

Таблица 3

Вид газа / Давление (изб.)			
Природный газ/ 20 мбар (G20)	Жиклер основной горелки, обозначение *		215/16 мм длинный
	Настроечный винт, обозначение *		170
	Комплект жиклеров, обозначение	SIT	36
		Junkers	48
	Комплект жиклеров, номер для заказа		5-54-00.00.000
	Настроечный винт, обозначение *		170
	Комплект жиклеров, обозначение	SIT	36
		Junkers	48
	Комплект жиклеров, номер для заказа		5-54.00.01.000
Пропан (G30)/ 30 мбар	Жиклер основной горелки, обозначение		105/16 мм длинный
	Настроечный винт, обозначение		90
	Жиклер пилотной горелки	SIT	25
		Junkers	42
	Комплект жиклеров, номер для заказа		-

* диаметр отверстия жиклеров указан в сотых долях миллиметра (например, 240 = Ø2,4 мм).

Таблица установки давления на жиклерах и расхода газа

Таблица 4

Вид газа		**Sense, Intelligence, Absolute**
Природный газ (G20) Давление 20 мбар (изб.) Теплота сгорания Hi = 34,02 МДж/м^3 Индекс Ws = 50,72 МДж/м^3	Изб. давление основных жиклеров	11,8 мбар
	Расход газа	0,645 м^3/ч
		10,75 л/мин
Пропан (G31) Давление 30 мбар (изб.) Теплота сгорания Hi = 46,26 МДж/м^3 Индекс Ws = 76,84 МДж/м^3	Изб. давление основных жиклеров	27 мбар
	Расход газа	0,397 кг/ч

Данные о теплоте сгорания, индексу Воббе и расходу приведены для температуры 15 °C и давления 1013 мбар сухого газа.

NOx – концентрация в продуктах сгорания – предельные значения (в соотв. с ČSN EN 613 A1)

Таблица 5

Класс	NOx, мг/кВт·ч
1	350
2	260
3	200
4	150
5	100

По концентрации NOx оборудование соответствует классу 5.

Информационные и технические службы в России завода KARMA (Чехия)

Российское представительство завода KARMA (Чехия)

Компания "КФ Холдинг"
107076, Россия, г. Москва, Электрозаводская ул., д. 33, стр. 5
тел.: (495) 580-16-57
Режим работы: понедельник - пятница с 9.00 до 18.00

Сервисный центр в России завода KARMA (Чехия)

компания «РЕМГАЗСЕРВИС»
141006, Россия, Московская область, г. Мытищи, Силикатная ул., д. 39 Д.
тел.: (926) 600-90-40
Режим работы: понедельник - воскресенье с 8.00 до 23.00

Karma Český Brod a.s. Zborovská 693 282 01 Český Brod CZ
тел.: +420 321 610 511, факс: +420 321 622 289
internet: www.karma-as.cz