PRODUTTORE AUTOMATICO MODULARE DI GHIACCIO A SCAGLIE GRANULARI

MODULAR AUTOMATIC GRANULAR ICE FLAKER

PRODUCTEUR AUTOMATIQUE MODULAIRE DE GLAÇONS EN PAILLETTES

MODULARER AUTOMATISCHER EISFLOCKENBEREITER

PRODUCTOR MODULAR AUTOMATICO DE HIELO EN ESCAMAS GRANULADAS

PRODUTOR AUTOMÁTICO MODULAR DE GELO EM LASCAS GRANULARES

ΑΥΤΟΜΑΤΟΥ ΣΤΟΙΧΕΙΑΚΟΥ ΜΗΧΑΝΗΜΑΤΟΣ ΠΑΡΑΓΩΓΗΣ ΠΑΓΟΥ ΣΕ ΚΟΚΚΩΔΗ ΤΡΙΜΜΑΤΑ

МОДУЛЬНЫЙ АВТОМАТИЧЕСКИЙ ГЕНЕРАТОР ЛЬДА В ГРАНУЛИРОВАННЫХ КУСКАХ

جهاز أوتوماتيكي عياري لصنع الثلج على شكل رقائق

자동 아이스 메이커

AUTOMATISK MODULÄR ISKROSSMASKIN

ISTRUZIONI ED AVVERTENZE

INSTRUCTIONS AND WARNINGS

INSTRUCTIONS ET REMARQUES

ANLEITUNGEN UND HINWEISE

INSTRUCCIONES Y ADVERTENCIAS

INSTRUÇÕES E ADVERTÊNCIAS

ΟΔΗΓΙΕΣ ΚΑΙ ΠΑΡΑΤΗΡΗΣΕΙΣ

ИНСТРУКЦИИ И ПРЕДУПРЕЖДЕНИЯ

تعليمات وتنبيهات

사용 설명서와 주의 사항

ANVISNINGAR OCH VARNINGAR

DICHIARAZIONE CE DI CONFORMITA’

Il presente apparecchio è destinato alla produzione di ghiaccio. Noi, firmatari della presente, dichiariamo sotto la nostra responsabilità che il produttore di ghiaccio oggetto della dichiarazione presente, è conforme a quanto prescrivono le seguenti Direttive Europee, norme, regolamenti e specifiche tecniche e successive modifiche.

Direttiva:

2014/35/EU	Direttiva Bassa Tensione
2006/42/CE	Direttiva Macchine
2014/30/EU	Direttiva Compatibilità Elettromagnetica
(UE) 2015/863	Recante modifica dell'allegato II della direttiva 2011/65/UE del Parlamento europeo e del Consiglio per quanto riguarda l'elenco delle sostanze con restrizioni d'uso

Norme:

EN 60335-1	Sicurezza degli apparecchi elettrici d’uso domestico e similare - Sicurezza. Parte 1: norme generali
EN 60335-2-24	Sicurezza degli apparecchi elettrici d'uso domestico e similare Parte 2: Norme particolari per apparecchi di refrigerazione, apparecchi per gelati e produttori di ghiaccio
EN 60335-2-75	Sicurezza degli apparecchi elettrici d’uso domestico e similare. Parte 2-75: norme particolari per distributori commerciali ed apparecchi automatici per la vendita
EN 62233	Metodi di misura per campi elettromagnetici degli apparecchi elettrici di uso domestico e similari con riferimento all’esposizione umana
EN 12100	Sicurezza del macchinario - Principi generali di progettazione - Valutazione del rischio e riduzione del rischio
EN 55014-1	Compatibilità elettromagnetica: prescrizioni per gli elettrodomestici, gli utensili elettrici e gli apparecchi similari. Parte 1: emissione
EN 55014-2	Compatibilità elettromagnetica: requisiti per gli elettrodomestici, gli utensili elettrici e gli apparecchi similari. Parte 2: immunità - norma di famiglia di prodotti
EN 61000-3-2	Compatibilità elettromagnetica. Parte 3-2: limiti - Limiti per le emissioni di corrente armonica (apparecchiature con corrente di ingresso ≤ 16A per fase)
EN 61000-3-3	Compatibilità elettromagnetica. Parte 3-3: limiti - Limitazione delle variazioni di tensione e del flicker in sistemi di alimentazione in bassa tensione per apparecchiature con corrente nominale ≤ 16A per fase e non soggette ad allacciamento su condizione
EN 50581	Documentazione tecnica per la valutazione dei prodotti elettrici ed elettronici in relazione alla restrizione delle sostanze pericolose

Regolamenti e specifiche tecniche:

D.M. 21/3/73	Disciplina igienica degli imballaggi, recipienti, utensili destinati a venire in contatto con le sostanze alimentari e con sostanze di uso personale
CE 1935/2004	Materiali ed oggetti destinati a venire in contatto con i prodotti alimentari
CE 2023/2006	Buone pratiche di fabbricazione dei materiali e degli oggetti destinati a venire a contatto con i prodotti alimentari
UE 10/2011	Materiali ed oggetti di materia plastica destinata a venire a contatto con i prodotti alimentari.

Copia originale e fascicolo tecnico presso Legale Rappresentate del Fabbricante/Rappresentante autorizzato.

Gentile Cliente: ci congratuliamo con Lei per avere scelto un prodotto di qualità che sicuramente risponderà alle Sue aspettative. RingraziandoLa per la preferenza accordataci, La invitiamo cortesemente **a prendere attenta visione** di questo manuale di istruzioni **prima di utilizzare** il Suo nuovo produttore automatico modulare di ghiaccio a scaglie granulari.

INDICE

1 AVVERTENZE E CONSIGLI IMPORTANTI

2 DATI TECNICI

3 INDICAZIONI UTILI PER IL TRASPORTO

4 SBALLAGGIO

5 INSTALLAZIONE
5.1 SCHEMA DEI COLLEGAMENTI
5.2 POSIZIONAMENTO
5.3 COLLEGAMENTO ALLA RETE IDRICA
5.3.a CARICO
5.3.b SCARICO
5.4 COLLEGAMENTO ALLA RETE ELETTRICA

6 MESSA IN FUNZIONE
6.1 PULIZIA PARTI INTERNE
6.2 AVVIAMENTO
6.3 PULIZIA PARTI IN ACCIAIO

7 PRINCIPALI CAUSE DI NON FUNZIONAMENTO

8 FUNZIONAMENTO

9 MANUTENZIONE
9.1 PULIZIA FILTRO ELETTROVALVOLA DI CARICO ACQUA
9.2 MODELLI CON CONDENSAZIONE AD ARIA
9.3 OPERAZIONI DI PULIZIA E DI SANITIZZAZIONE

10 PULIZIA

11 SANITIZZAZIONE

12 PERIODI DI INATTIVITÀ

Le figure del presente manuale sono a carattere generale, pertanto possono differire in alcuni particolari dal modello consegnato.
Il Costruttore non risponde delle eventuali inesattezze, imputabili a errori di stampa o di trascrizione, contenute nel presente manuale di istruzioni. Si riserva di apportare ai propri prodotti quelle modifiche che riterrà necessarie o utili, anche nell'interesse dell'utilizzatore, senza pregiudicare le caratteristiche essenziali di funzionalità e sicurezza.

1. AVVERTENZE E CONSIGLI IMPORTANTI

⚠ Leggere attentamente le avvertenze contenute nel presente manuale di istruzioni prima di installare e di utilizzare l'apparecchio. Queste avvertenze sono state redatte per la sicurezza di installazione, uso e manutenzione.

Prima della messa in funzione, assicurarsi dell'integrità dell'apparecchio. In caso di dubbio non utilizzarlo e contattare il centro di assistenza tecnico autorizzato.

Il fabbricatore di ghiaccio può essere messo in funzione solo se l'installazione è avvenuta nel rispetto delle leggi e regolamenti locali e secondo le istruzioni di questo manuale.

È assolutamente vietato all'utilizzatore accedere al circuito frigorifero dell'apparecchio, in caso di necessità chiamare l'assistenza autorizzata.

⚠ ATTENZIONE: Non usare dispositivi meccanici quali cacciaviti, utensili appuntiti o altri mezzi per accelerare il processo di sbrinamento.

⚠ ATTENZIONE: Mantenere libere da ostruzioni le aperture di ventilazione nell'involucro dell'apparecchio o nella struttura da incasso.

⚠ ATTENZIONE: Non danneggiare il circuito refrigerante.
⚠ ATTENZIONE: Non usare apparecchi elettrici all'interno degli scomparti per la conservazione del ghiaccio

⚠ ATTENZIONE: Non conservare sostanze esplosive nel vano dell'apparecchio, come bombolette per aerosol con propellente infiammabile

Il presente manuale di istruzioni è parte integrante del produttore automatico di ghiaccio a cubetti (definito anche, nel presente manuale di istruzioni, più semplicemente con il termine apparecchio).
E' compito dell'utilizzatore mantenere tale documentazione integra per permetterne la consultazione durante tutto l'arco della vita dell'appareccio.
Conservare con cura il presente manuale e fare in modo che sia disponibile in prossimità dell'apparecchio.
In caso di smarrimento o distruzione è possibile chiederne una copia al distributore indicando numero di matricola e modello dell'apparecchio.
Il manuale rispecchia lo stato della tecnica al momento della fornitura, il distributore si riserva il diritto di apportare ai propri apparecchi qualsiasi modifica ritenuta utile, senza dover aggiornare il presente documento o documenti relativi a lotti di produzione precedenti.
La responsabilità dell'applicazione delle prescrizioni di sicurezza riportate nel presente manuale, è a catrico del personale tecnico responsabile delle attività previste sull'apparecchiatura, il quale deve accertarsi che il personale autorizzato:

- sia qualificato a svolgere l'attività richiesta
- conosca e osservi le prescrizioni contenute in questo documento
- conosca ed applichi le norme di sicurezza nazionale applicabili all'apparecchiatura

Il presente manuale di istruzioni è parte integrante del produttore automatico modulare di ghiaccio a scaglie granulari

(definito anche, nel presente manuale di istruzioni, più semplicemente con il termine apparecchio) e dovrà essere conservato per qualsiasi futura consultazione.

Nel caso di vendita o trasferimento dell'apparecchio ad altra persona, il presente manuale deve essere consegnato al nuovo utilizzatore affinché possa essere messo al corrente del funzionamento e delle relative avvertenze.

⚠ **Leggere attentamente le avvertenze contenute nel presente manuale di istruzioni prima di installare e di utilizzare l'apparecchio. Queste avvertenze sono state redatte per la sicurezza di installazione, uso e manutenzione.**

- Evitare fiamme libere e fonti di innesco di combustione
- scollegare sempre l'apparecchio dalla rete elettrica prima di procedere a qualsiasi operazione di pulizia e di manutenzione
- per garantire l'efficienza dell'apparecchio e per il suo corretto funzionamento, è indispensabile attenersi alle indicazioni del Costruttore facendo effettuare la manutenzione da personale professionalmente qualificato
- non rimuovere alcuna pannellatura o griglia
- non appoggiare oggetti sull'apparecchio o davanti alle griglie di ventilazione
- sollevare sempre l'apparecchio anche per piccoli spostamenti, evitare assolutamente di spingerlo o trascinarlo
- qualsiasi utilizzo dell'apparecchio che non sia quello della produzione di ghiaccio, utilizzando acqua fredda potabile, è da considerarsi improprio
- non ostruire le griglie di ventilazione e di dissipazione del calore in quanto una cattiva aerazione, oltre a determinare la diminuzione di

rendimento ed un cattivo funzionamento, può provocare seri danni all'apparecchio

- in caso di guasto e/o di cattivo funzionamento dell'apparecchio, scollegarlo dalla rete elettrica agendo sull'interruttore previsto in fase di installazione, scollegare (se prevista) la spina dalla presa e chiudere il/i rubinetto/i di carico acqua. Astenersi da qualsiasi tentativo di riparazione o di intervento diretto e rivolgersi esclusivamente a personale professionalmente qualificato
- modificare o tentare di modificare questo apparecchio, oltre a far decadere qualsiasi forma di garanzia, è estremamente pericoloso
- non utilizzare il contenitore del ghiaccio per raffreddare o conservare cibi o bevande in quanto queste operazioni potrebbero causare l'ostruzione dello scarico determinando il riempimento del contenitore stesso con conseguente fuoriuscita di acqua
- in caso di guasto contattare il Distributore che Vi ha venduto l'apparecchio, che saprà consigliarvi il Centro di Assistenza Autorizzato più vicino. Vi raccomandiamo di esigere sempre e solamente pezzi di ricambio originali
- eventuali avvertenze o schemi relativi a modelli particolari saranno forniti allegati al presente manuale di istruzioni
- sono disponibili accessori che permettono l'accensione e lo spegnimento da postazione remota o che consentono di regolare il livello del ghiaccio stoccato. La responsabilità di eventuali danni a persone, a cose o animali nonchè all'apparecchio stesso, derivanti da errata installazione degli accessori è esclusivamente di chi ne ha eseguito l'installazione

⚠ L'uso di questo apparecchio elettrico, comporta l'osservanza di alcune regole fondamentali, in particolare:

- non toccarlo con mani o piedi bagnati o umidi
- non usarlo quando si è a piedi nudi

- non usare prolunghe in locali adibiti a bagno o doccia
- non tirare il cavo di alimentazione per scollegarlo dalla rete elettrica
- l'apparecchio può essere utilizzato da bambini di età non inferiore a 8 anni e da persone con ridotte capacità fisiche, sensoriali o mentali, o prive di esperienza o della necessaria conoscenza, purchè sotto sorveglianza oppure dopo che le stesse abbiano ricevuto istruzioni relative all'uso sicuro dell'apparecchio e alla comprensione dei pericoli ad esso inerenti. I bambini non devono giocare con l'apparecchio. La pulizia e la manutenzione destinata ad essere effettuata dall'utilizzatore non deve essere effettuata da bambini senza sorveglianza
- sorvegliare i bambini affinché non giochino con l'apparecchio

Allorché si decida di non utilizzare più l'apparecchio, si raccomanda di renderlo inoperante tagliandone il cavo di alimentazione (dopo aver staccato il cavo dalla rete elettrica).
Si raccomanda inoltre di:

- evitare di disperdere nell'ambiente il gas frigorigeno e l'olio contenuti nel compressore
- provvedere allo smaltimento ed al recupero dei materiali in base alle disposizioni nazionali vigenti in materia

Questo simbolo indica che questo prodotto non deve essere trattato come rifiuto domestico. Per prevenire potenziali conseguenze negative per l'ambiente e per la salute, accertarsi che questo prodotto venga correttamente smaltito e riciclato. Per maggiori informazioni relative allo smaltimento ed al riciclaggio di questo prodotto, contattate il vostro Distributore oppure il Servizio di trattamento dei rifiuti.

Questo apparecchio non contiene refrigerante che danneggia l'ozono. L'apparecchio contiene gas fluorurati ad effetto serra disciplinati dal protocollo di Kyoto. Il prodotto è ermeticamente sigillato.

⚠ **Un'errata installazione può causare danni all'ambiente, ad animali, persone o cose per i quali il Costruttore non può essere considerato responsabile.**

2 DATI TECNICI (Fig. 1)
I valori della tensione e della frequenza sono riportati sulla targhetta matricola ed a questa si rimanda per qualsiasi verifica o accertamento.

Tensione (1), potenza (2), modello (3), n° matricola (4), Costruttore (5).

Il livello di pressione acustica continuo equivalente ponderato A di questo apparecchio è inferiore a 70 dB(A). Le misurazioni sono state eseguite, a 1 metro dalla superficie dell'apparecchio e ad 1,60 metri di altezza dal suolo, durante la produzione.

Lo schema elettrico è applicato all'interno del pannello anteriore o sul pannello posteriore dell'apparecchio.

3 INDICAZIONI UTILI PER IL TRASPORTO

Il peso netto ed il peso lordo di questo apparecchio, sono riportati sulla copertina del presente manuale. Sull'imballo sono stampate le istruzioni per un corretto trasporto e sollevamento.

Al fine di evitare che l'olio contenuto nel compressore defluisca nel circuito refrigerante, è necessario trasportare, immagazzinare e movimentare l'apparecchio esclusivamente in posizione verticale, rispettando le indicazioni poste sull'imballo.

4 SBALLAGGIO

L'installazione deve essere effettuata in ottemperanza alle norme nazionali vigenti, secondo le istruzioni del Costruttore e da personale professionalmente qualificato ed abilitato.

Dopo aver tolto l'imballaggio come indicato nelle istruzioni stampate sulla scatola, ASSICURARSI DELL'INTEGRITÀ DELL'APPARECCHIO. IN CASO DI DUBBIO NON UTILIZZARLO E RIVOLGERSI AL DISTRIBUTORE che Ve lo ha venduto.

Tutti gli elementi dell'imballaggio (sacchetti di plastica, cartone, polistirolo espanso, chiodi, ecc.) non devono essere lasciati alla portata dei bambini in quanto potenziali fonti di pericolo.

Con il bancale completamente appoggiato a terra sollevare l'apparecchio con sistemi di sollevamento adeguati al peso e separarlo dal bancale di legno.

NOTA PER L'INSTALLATORE:
Questa operazione può essere eseguita solo da personale professionalmente qualificato ed abilitato.
Gli apparecchi sono predisposti con appositi fori filettati per l'aggancio di golfari (Fig. 2). Al fine di evitare danni all'apparecchio si raccomanda di mantenere i tiranti di sollevamento in direzione verticale durante il sollevamento.

5 INSTALLAZIONE

5.1 SCHEMA DEI COLLEGAMENTI (Fig. 3)

6. collegamento elettrico comandato da interruttore onnipolare con differenziale
7. rubinetto/i carico acqua
8. tubo carico acqua per produzione ghiaccio
9. tubo carico acqua per condensazione ad acqua (W)
10. tubo scarico acqua
11. tubo scarico acqua di condensazione (W)

5.2 POSIZIONAMENTO

⚠ **L'apparecchio deve essere installato in ambienti igienicamente puliti, evitare quindi locali quali cantine o ripostigli, in quanto il non rispetto dei requisiti igienici favorisce la formazione e la proliferazione di forme batteriche all'interno dell'apparecchio.**

L'apparecchio può funzionare con temperatura ambiente compresa tra 10°C e 43°C.

Le migliori prestazioni si ottengono installando l'apparecchio con temperatura ambiente compresa tra 10°C e 35°C e con temperatura dell'acqua compresa tra 3°C e 25°C.

Evitare l'esposizione diretta ai raggi solari e la vicinanza a fonti di calore.

⚠ Questo apparecchio:
- **deve essere installato in luoghi dove può essere controllato da personale qualificato**
- non deve essere utilizzato in ambienti esterni
- non deve essere collocato in ambienti umidi e con la presenza di getti d'acqua
- non deve essere pulito utilizzando getti d'acqua
- deve essere installato in modo che abbia almeno 20 cm di spazio libero intorno

⚠ **Il collegamento dell'apparecchio con gli accessori deve essere effettuato da personale professionalmente abilitato e qualificato.**

Gli accessori vengono forniti con istruzioni per il corretto collegamento all'apparecchio.

La responsabilità di eventuali danni a persone, a cose o animali nonchè all'apparecchio stesso, derivanti da errata installazione degli accessori è esclusivamente di chi ne ha eseguito l'installazione.

⚠ **Il Costruttore declina ogni responsabilità per l'utilizzo di accessori non di propria fornitura.**

⚠ **L'apparecchio deve essere installato su un contenitore.**
Per una corretta installazione sugli appositi contenitori di nostra produzione si rimanda agli schemi forniti con i contenitori stessi.

In ogni caso devono essere rispettate le istruzioni e le avvertenze riportate nel presente manuale, in particolare quelle relative alla connessione alla rete elettrica ed idrica.

Accertarsi, utilizzando per il controllo una livella, che l'apparecchio sia perfettamente orizzontale. Le eventuali regolazioni possono essere effettuate agendo sui piedini di cui sono provvisti i contenitori di nostra fabbricazione.

⚠ **Il Costruttore declina ogni responsabilità per installazione su contenitori non di propria fabbricazione.**

5.3 COLLEGAMENTO ALLA RETE IDRICA

⚠ **IMPORTANTE:**

- il collegamento alla rete idrica dovrà essere effettuato secondo le istruzioni del Costruttore e da personale professionalmente qualificato
- questo apparecchio dovrà essere alimentato esclusivamente con acqua fredda destinata al consumo umano (potabile)
- la pressione d'esercizio dovrà essere compresa tra 0,1 e 0,6 MPa
- tra la rete idrica e ciascun tubo di carico dell'apparecchio, dovrà essere installato un rubinetto in modo tale da poter interrompere il passaggio d'acqua in caso di necessità
- nel caso di acqua di alimentazione particolarmente dura si consiglia di installare un filtro a cartuccia polivalente. La presenza di elementi solidi (per esempio sabbia, ecc.) potrà essere eliminata installando un filtro meccanico che dovrà essere ispezionato e pulito periodicamente. Tali dispositivi dovranno essere conformi alle norme nazionali vigenti in materia
- non chiudere mai il/i rubinetto/i di alimentazione idrica quando l'apparecchio è in funzione
- per il collegamento alla rete idrica utilizzare solo i nuovi tubi forniti in dotazione con l'apparecchio, non usare tubi vecchi o utilizzati in precedenza
- **E' vietato installare la macchina con sistema di osmosi inversa**

5.3.a CARICO (Fig. 4)

Inserire nelle due ghiere filettate (12) del tubo di carico acqua (8), che trovate nel corredo dell'apparecchio, le apposite guarnizioni (13).
Avvitare in modo sicuro, ma senza esercitare forza eccessiva onde evitare il rischio di incrinare i raccordi, una ghiera filettata all'uscita dell'elettrovalvola situata nella parte posteriore dell'apparecchio e l'altra ghiera filettata al rubinetto (7) dell'acqua, anch'esso dotato di filettatura.
Per i modelli con condensazione ad acqua, collegare il raccordo (15) ad un rubinetto (7) con un tubo di carico acqua (9).

5.3.b SCARICO (Fig.4)

Fissare il tubo di scarico dell'acqua (10) nell'apposita sede prevista sulla parte posteriore dell'apparecchio verificando che:
- il tubo sia di tipo flessibile
- il diametro interno sia come previsto di 22 mm
- non vi siano strozzature per tutta la lunghezza del tubo di scarico
- il tubo di scarico abbia una pendenza di almeno il 15%

Per i modelli con condensazione ad acqua, collegare il raccordo (16) ad uno scarico con un tubo di scarico acqua (11).

È opportuno prevedere che lo scarico avvenga direttamente in sifone aperto.

5.4 COLLEGAMENTO ALLA RETE ELETTRICA

⚠ **IMPORTANTE:**

- il collegamento alla rete elettrica deve essere effettuato secondo le norme nazionali vigenti e da personale professionalmente qualificato ed abilitato
- prima di collegare l'apparecchio alla rete elettrica assicurarsi che la tensione di rete corrisponda a quella indicata in targa
- assicurarsi che l'apparecchio venga collegato ad un efficace impianto di messa a terra
- verificare che la portata elettrica dell'impianto sia adeguata alla potenza massima dell'apparecchio indicata in targa
- nel caso in cui l'apparecchio venga fornito provvisto di spina, predisporre un'apposita presa comandata da un interruttore magnetotermico onnipolare (6 di Fig. 3) con distanza di apertura dei contatti uguale o superiore a 3 mm, che consenta la disconnessione completa nelle condizioni della categoria di sovratensione III, conforme alle vigenti norme nazionali di sicurezza, munito di fusibili, con differenziale associato e posizionato in modo tale da poter essere facilmente raggiungibile. Inserire la spina nella presa comandata dall'interruttore
- è possibile fare sostituire la spina da personale professionalmente qualificato ed abilitato, purché la stessa sia conforme alle vigenti norme nazionali di sicurezza
- nel caso in cui l'apparecchio venga fornito senza spina e si preveda di collegarlo in modo permanente alla rete elettrica, occorre predisporre un interruttore magnetotermico onnipolare con distanza di apertura dei contatti uguale o superiore a 3 mm, che consenta la disconnessione completa nelle condizioni della categoria di sovratensione III, conforme alle vigenti norme nazionali di sicurezza, munito di fusibili, con differenziale associato e posizionato in modo tale da essere facilmente raggiungibile. **Questa operazione deve essere effettuata da un tecnico specializzato**

- si raccomanda di svolgere per tutta la sua lunghezza il cavo di alimentazione assicurandosi che non venga in nessun modo schiacciato
- nel caso in cui il cavo di alimentazione fosse danneggiato, deve essere sostituito da personale professionalmente qualificato usando un cavo speciale disponibile solo presso il Costruttore o i Centri di Assistenza Autorizzati

6 MESSA IN FUNZIONE

6.1 PULIZIA PARTI INTERNE

La pulizia dell'apparecchio è già stata effettuata in fabbrica. Si suggerisce tuttavia di effettuare un ulteriore lavaggio delle parti interne prima dell'uso, assicurandosi che il cavo di alimentazione non sia collegato.

Per le informazioni necessarie alle operazioni di pulizia, si rimanda al manuale di pulizia e sanitizzazione.

Per le operazioni di pulizia utilizzare un comune detersivo per stoviglie oppure una soluzione di acqua e aceto; al termine effettuare un accurato risciacquo con abbondante acqua fredda ed eliminare il ghiaccio prodotto durante i 30 minuti successivi alla pulizia, oltre a quello eventualmente presente nel contenitore.

Si sconsiglia l'utilizzo di detersivi o polveri abrasive che possano danneggiare le finiture.

6.2 AVVIAMENTO

Dopo che l'apparecchio è stato correttamente collegato alla rete elettrica, alla rete idrica ed al sistema di scarico dell'acqua, è possibile avviarlo procedendo come segue:

a) aprire il/i rubinetto/i (7 di Fig. 3) di carico acqua
b) inserire la spina (se prevista) nella presa e dare tensione agendo sull'interruttore (6 di Fig. 3) appositamente previsto in fase di installazione

Per gli apparecchi collegati in modo permanente alla rete elettrica, dare tensione agendo sull'interruttore esterno all'apparecchio, appositamente previsto in fase di installazione.

Avviare l'apparecchio premendo l'interruttore luminoso (18 di Fig. 2).

⚠ L'apparecchio inizierà a produrre ghiaccio dopo 10 minuti dall'accensione, durante questo periodo, previsto per ciascun riavvio dell'apparecchio, il sensore di rotazione effettua una verifica preliminare di funzionamento.

6.3 PULIZIA PARTI IN ACCIAIO

La pulizia iniziale dell'apparecchio è già stata effettuata in fabbrica. Per le successive operazioni delle parti in acciaio della macchina, attenersi alle seguenti prescrizioni:
Evitare che soluzioni salate essicchino o rimangano stagnanti sulla superficie delle parti esterne in acciaio della macchina, perché possono dare origine a fenomeni di corrosione.
Evitare il contatto con materiale ferroso (paglietta, forchettoni, mestoli, raschietti, ecc.) per non causare inneschi di corrosione, da contaminazione di particelle ferrose portate in circolo nel recipiente.
Pulire accuratamente le superfici di acciaio inossidabile usando uno strofinaccio umido, acqua e sapone e comuni detersivi non abrasivi ed a base di cloro o ammoniaca.

7 PRINCIPALI CAUSE DI NON FUNZIONAMENTO

Nel caso in cui si verifichi una mancata produzione di ghiaccio, prima di richiedere l'intervento del Centro di Assistenza Autorizzato è bene controllare che:

- il/i rubinetto/i di carico acqua (7 di Fig. 3), previsto in fase di installazione, sia/siano aperto/i
- non manchi l'energia elettrica, la spina (se prevista) sia correttamente inserita nella presa, l'interruttore (6 di Fig. 3) sia in posizione "ACCESO" ed il pulsante (18 di Fig. 2) sia illuminato
- il sensore di rotazione non stia segnalando un allarme

Inoltre:

- in caso di eccessivo rumore, controllare che l'apparecchio non sia a contatto con mobili o lamiere che possano causare rumore o vibrazioni
- qualora si rilevassero eventuali tracce di acqua, controllare che il foro di scarico del contenitore non sia ostruito, che i tubi di carico e di scarico dell'acqua siano correttamente collegati e non presentino delle strozzature o lesioni
- verificare che la temperatura dell'aria o dell'acqua non superino i valori limite di installazione (vedere paragrafo 5.2)
- verificare che il filtro ingresso acqua non sia ostruito (vedere paragrafo 9.1)

Effettuate le verifiche di cui sopra, se la disfunzione dovesse permanere, è bene scollegare l'apparecchio dalla rete elettrica agendo sull'interruttore previsto in fase di installazione, staccare la spina (se prevista) dalla presa, chiudere il/i rubinetto/i di carico acqua e chiamare il Centro di Assistenza Autorizzato più vicino.

Per un più rapido ed efficiente intervento è importante, all'atto della chiamata, indicare con precisione il modello, il numero di matricola o il numero di costruzione, rilevabili sull'etichetta matricola (Fig. 1) dell'apparecchio e sulla copertina del presente manuale di istruzioni.

8 FUNZIONAMENTO

L'apparecchio è dotato di un termostato che arresta la produzione quando la sonda cui è collegato viene raggiunta dal ghiaccio accumulato nel contenitore. Prelevando il ghiaccio dal contenitore il termostato riattiverà la produzione, creando così una nuova scorta di ghiaccio.

L'apparecchio è dotato di un sensore di rotazione che ne garantisce il corretto funzionamento; quando viene acceso l'apparecchio bisogna attendere 10 minuti, affinchè il sensore di rotazione effettui una verifica preliminare del corretto funzionamento.

NOTA PER I MODELLI CON PRODUZIONE DI 280 kg/24h, 510 kg/24h, 1000 kg/24h:
La legenda delle segnalazioni del sensore di rotazione è applicata sull'apparecchio.

L'apparecchio è dotato di pressostato di sicurezza che arresta la produzione in caso di anomalie al circuito refrigerante; per riavviare l'apparecchio occorre premere a fondo il pulsante di riarmo (se presente). Qualora l'anomalia dovesse permanere, scollegare l'apparecchio dalla rete elettrica agendo sull'interruttore (6 di Fig. 3) previsto in fase di installazione, chiudere il/i rubinetto/i di carico acqua (7 di Fig. 3) e chiamare il Centro di Assistenza Autorizzato più vicino.

9 MANUTENZIONE

9.1 PULIZIA FILTRO ELETTROVALVOLA DI CARICO ACQUA (Fig. 5)

⚠ **Tutte le operazioni descritte in questo paragrafo devono essere effettuate dopo aver tolto l'alimentazione elettrica ed idrica così come descritto per le operazioni precedenti, da personale professionalmente abilitato e qualificato.**

⚠ Pulire almeno ogni 2 mesi il filtro (17) posto sull'elettrovalvola carico acqua attenendosi alle istruzioni che seguono:
- **togliere l'alimentazione elettrica** agendo sull'interruttore (6 di Fig. 3) previsto in fase di installazione e scollegare (se prevista) la spina dalla presa
- **togliere l'alimentazione idrica** agendo sul rubinetto di carico (7 di Fig. 3) previsto in fase di installazione
- svitare la ghiera filettata (12 di Fig. 4) del tubo di carico acqua posta all'uscita dell'elettrovalvola situata nella parte posteriore dell'apparecchio
- estrarre, con l'ausilio di una pinza, il filtro (17) dalla propria sede senza danneggiare l'attacco del tubo di carico acqua
- togliere eventuali residui mettendo il filtro sotto ad un getto d'acqua, se troppo sporco sostituirlo

Una volta effettuata l'operazione di pulizia, rimontare il filtro ed il tubo di carico acqua avendo cura di seguire le precauzioni già evidenziate all'inizio del presente manuale di istruzioni.

Terminata la precedente operazione, riattivare l'alimentazione elettrica ed idrica.

9.2 MODELLI CON CONDENSAZIONE AD ARIA (Fig. 6)

Per i modelli con condensazione ad aria è molto importante tenere pulito il condensatore alettato ed il relativo filtro esterno (se presente).

Far effettuare la pulizia del condensatore alettato, almeno ogni 2 mesi, da un Centro di Assistenza Autorizzato che potrà inserire l'operazione nell'ambito dei programmi di manutenzione.

La pulizia del filtro esterno deve essere effettuata almeno una volta al mese, attenendosi alle seguenti istruzioni:
- fermare l'apparecchio e **togliere l'alimentazione elettrica**, agendo sull'interruttore (6 di Fig. 3) previsto in fase di installazione
- asportare il filtro e tenerlo lontano dall'apparecchio
- rimuovere la polvere dal filtro soffiando con aria compressa
- riposizionare il filtro nella propria sede

9.3 OPERAZIONI DI PULIZIA E DI SANITIZZAZIONE

È disponibile presso il Vostro rivenditore un kit di pulizia e sanitizzazione appositamente formulato per questo apparecchio.

⚠ **Non utilizzare sostanze corrosive per eliminare il calcare dall'apparecchio in quanto, oltre a far decadere qualsiasi forma di garanzia, causano gravi danni ai materiali ed ai componenti dell'apparecchio.**

Non utilizzare getti d'acqua per pulire l'apparecchio.

⚠ **Tutte le operazioni di pulizia devono essere effettuate dopo aver tolto l'alimentazione elettrica ed idrica così come descritto per le operazioni precedenti, da personale professionalmente abilitato e qualificato.**

Attenersi alle istruzioni indicate nel manuale di pulizia e sanitizzazione fornito con questo apparecchio.

⚠ **IMPORTANTE:**
- **tutto il ghiaccio prodotto durante i 30 minuti successivi alle operazioni di pulizia e sanitizzazione, oltre a quello ancora eventualmente presente nel contenitore, deve essere eliminato**

- **contemporaneamente alla pulizia ed alla sanitizzazione dell'apparecchio effettuare anche la pulizia e la sanitizzazione del contenitore ad esso abbinato**

La sanitizzazione completa può essere però effettuata esclusivamente dai Centri di Assistenza Autorizzati e deve essere fatta con frequenza variabile in funzione delle condizioni di utilizzo dell'apparecchio, delle caratteristiche chimico-fisiche dell'acqua e dopo ogni periodo di non utilizzo dell'apparecchio.

Vi consigliamo di richiedere al Distributore che Vi ha venduto questo apparecchio un contratto di manutenzione periodica che preveda:
- pulizia del condensatore
- pulizia del filtro posto sull'elettrovalvola carico acqua
- pulizia e sanitizzazione del contenitore di raccolta ghiaccio
- controllo dello stato di carica del gas frigorigeno
- controllo del ciclo di funzionamento
- pulizia e sanitizzazione dell'apparecchio

La frequenza degli interventi di pulizia e di sanitizzazione può variare in funzione di:
- temperatura e condizioni ambientali
- temperatura e qualità dell'acqua (durezza, presenza di sabbia, ecc.)
- quantità di ghiaccio prodotto, ovvero tempo di utilizzo del produttore di ghiaccio
- periodi di non utilizzo del produttore di ghiaccio

PER GARANTIRE UNA CORRETTA PULIZIA E SANITIZZAZIONE DEL PRODUTTORE DI GHIACCIO, ESEGUIRE LE OPERAZIONI RIPORTATE NEL PRESENTE MANUALE ALMENO UNA VOLTA AL MESE.

⚠ **ATTENZIONE:**
- le operazioni descritte in questo manuale devono essere effettuate solo ed esclusivamente da personale professionalmente qualificato ed abilitato
- il produttore di ghiaccio deve essere installato in ambienti igienicamente puliti, evitare locali quali cantine o ripostigli in quanto il non rispetto dei requisiti igienici favorisce la formazione e la proliferazione di forme batteriche all'interno del produttore di ghiaccio
- è disponibile presso il vostro rivenditore un kit di pulizia e di sanitizzazione appositamente formulato per questo apparecchio
- non utilizzare sostanze corrosive per eliminare il calcare dall'apparecchio in quanto, oltre a far decadere qualsiasi forma di garanzia, causano gravi danni ai materiali ed ai componenti dell'apparecchio
- tutte le operazioni che prevedono la manipolazione di particolari in lamiera devono essere effettuate indossando dei guanti idonei ad evitare di tagliarsi
- tutte le operazioni di pulizia e di sanitizzazione devono essere effettuate indossando dei guanti idonei a proteggere la pelle dalle sostanze utilizzate
- durante le operazioni di pulizia e di sanitizzazione proteggere con occhiali idonei gli occhi da eventuali spruzzi delle sostanze utilizzate
- evitare di versare acqua o soluzioni sui componenti interni dell'apparecchio, sui cablaggi elettrici e sul cavo di alimentazione

10 PULIZIA

1. spegnere l'apparecchio e **scollegarlo dalla rete elettrica**
2. chiudere il rubinetto (1 di Fig. 7) di carico acqua per la produzione di ghiaccio, lasciando aperto il rubinetto (2 di Fig. 7) di carico per l'acqua di condensazione (se presente)
3. preparare circa 8 litri di soluzione al 25% di acqua e aceto bianco da utilizzare per la pulizia dell'apparecchio
4. smontare il top dall'apparecchio allentando le viti di fissaggio (Fig. 8)
5. togliere il coperchio della bacinella di carico acqua (Fig. 9)
6. collegare l'apparecchio alla rete elettrica ed accenderlo premendo l'interruttore luminoso (3 di Fig. 10), rimuovendo se necessario il pannello frontale
7. versare nella bacinella la soluzione di acqua e aceto, prestando attenzione a mantenere piena la bacinella

⚠ **IMPORTANTE:**
Un livello troppo basso nella bacinella causa l'intervento del sensore di rotazione che arresta l'apparecchio, per fare ripartire l'apparecchio ripristinare il livello nella bacinella ed attendere 10 minuti affinchè il sensore di rotazione dia il consenso a riprendere il funzionamento.

8. lasciare funzionare l'apparecchio rabboccando il livello della soluzione nella bacinella, fino ad utilizzare almeno 4 litri di soluzione
9. aprire il rubinetto (1 di Fig. 7) di carico acqua per la produzione del ghiaccio e lasciare funzionare l'apparecchio per almeno 5 minuti, senza aggiungere soluzione nella bacinella
10. **eliminare tutto il ghiaccio prodotto durante le operazioni di pulizia**

11. apprestarsi ad eseguire le operazioni di sanitizzazione descritte nel capitolo successivo

11 SANITIZZAZIONE

Utilizzare una soluzione di 200 mg/l di ipoclorito di sodio ed acqua oppure una delle soluzioni comunemente utilizzate per la disinfezione dei poppatoi, in questo caso verificare che il prodotto sanitizzante sia:

- autorizzato dal Ministero della Sanità nazionale
- utilizzabile su macchine alimentari
- non dannoso per i materiali ed i componenti di questo apparecchio

Per le modalità d'impiego e per le concentrazioni, attenersi a quanto riportato sulla confezione e raccomandato dal produttore. Si consiglia di utilizzare la soluzione ad una temperatura di 25°C.

⚠ ATTENZIONE:
Prima di collegare l'apparecchio alle rete elettrica accertarsi che tutti i cavi ed i cablaggi siano perfettamente asciutti

1. preparare circa 8 litri di soluzione sanitizzante da utilizzare per la sanitizzazione dell'apparecchio
2. spegnere l'apparecchio, **scollegarlo dalla rete elettrica** e chiudere il rubinetto (1 di Fig. 1) di carico acqua per la produzione di ghiaccio, lasciando aperto il rubinetto (2 di Fig. 1) di carico per l'acqua di condensazione (se presente)
3. versare nella bacinella la soluzione, prestando attenzione a mantenere piena la bacinella

⚠ IMPORTANTE:
Un livello troppo basso nella bacinella causa l'intervento del sensore di rotazione che arresta l'apparecchio, per fare ripartire l'apparecchio ripristinare il livello nella bacinella ed attendere 10 minuti affinchè il sensore di rotazione dia il consenso a riprendere il funzionamento

4. collegare l'apparecchio alla rete elettrica ed accenderlo premendo l'interruttore luminoso (3 di Fig. 10)
5. lasciare funzionare l'apparecchio rabboccando il livello della soluzione nella bacinella, fino ad utilizzare almeno 4 litri di soluzione
6. aprire il rubinetto (1 di Fig. 7) di carico acqua per la produzione del ghiaccio e lasciare funzionare l'apparecchio per almeno 5 minuti, senza aggiungere soluzione nella bacinella
7. spegnere l'apparecchio e **scollegarlo dalla rete elettrica**
8. scollegare il/i micro-interruttore/i dal cablaggio dell'apparecchio (Fig. 11) ed estrarre il capillare del termostato (4 di Fig. 11) dalla propria sede nel tubo di scarico ghiaccio, **prestando attenzione a non danneggiarlo**
9. rimuovere il/i micro-interruttore/i dalla propria sede facendolo/i ruotare in senso antiorario (Fig. 12)
10. rimuovere l'isolamento (se presente) dalla bocca di uscita ghiaccio (Fig. 13)
11. slacciare (se presente) la fascia/le fasce rimovibile/i (5 di Fig. 14) che fissa/no la bocca/le bocche di uscita ghiaccio (6 di Fig. 14) all'evaporatore/agli evaporatori
12. separare la bocca/le bocche di uscita ghiaccio (6 di Fig. 14) dall'evaporatore/dagli evaporatori ed estrarre il/i tubo/i di scarico ghiaccio (7 di Fig. 14) dalla propria sede/dalle proprie sedi nella piastra di base
13. pulire con un comune detersivo per stoviglie il coperchio della bacinella di carico acqua, la bocca/le bocche di uscita ghiaccio (6 di Fig. 14) e l'interno del/dei tubo/i di scarico ghiaccio, **prestando attenzione a non danneggiare il meccanismo all'interno della bocca di scarico ghiaccio che aziona il micro-interruttore**. Utilizzare un pennello a setole morbide ed una spugna non abrasiva per rimuovere eventuali sedimenti
14. pulire con lo stesso detersivo per stoviglie il/i condotto/i di uscita ghiaccio (8 di Fig. 14) ed il rompighiaccio (9 di Fig. 14), utilizzando un pennello a setole morbide ed una spugna non abrasiva per rimuovere eventuali sedimenti
15. risciacquare con abbondante acqua fredda il/i condotto/i di uscita ghiaccio (8 di Fig. 14), il rompighiaccio (9 di Fig. 14), il coperchio della bacinella di carico acqua, la parte interna del/i tubo/i di scarico ghiaccio e la bocca/le bocche di uscita ghiaccio (6 di Fig. 14)
16. spruzzare la soluzione sanitizzante sul/sui condotto/i di uscita ghiaccio (8 di Fig. 14) e sul rompighiaccio (9 di Fig. 14), lasciandola agire per almeno 30 minuti
17. passare la soluzione sanitizzante sul coperchio della bacinella di carico acqua, sulla bocca/sulle bocche di uscita ghiaccio (6 di Fig. 14) e sulla parte interna del/dei tubo/i di scarico ghiaccio
18. risciacquare con abbondante acqua fredda il/i condotto/i di uscita ghiaccio (8 di Fig. 14) ed il rompighiaccio (9 di Fig. 14)
19. risciacquare con abbondante acqua fredda ed asciugare accuratamente il coperchio della bacinella di carico acqua, il/i tubo/i di scarico ghiaccio (7 di Fig. 14) e la bocca/le bocche di uscita ghiaccio (6 di Fig. 14)
20. rimontare l'isolamento (se presente) sulla bocca di uscita ghiaccio (Fig. 13)
21. riposizionare il/i micro-interruttore/i nella propria sede, facendolo/i ruotare in **senso orario**. **Verificare che il meccanismo di azionamento non tenga premuto il micro-interruttore**, altrimenti allontanare leggermente il meccanismo dal micro-interruttore
22. rimontare il/i tubo/i di scarico ghiaccio (7 di Fig. 14) inserendolo/i nella propria sede/nelle proprie sedi nella piastra di base

23. rimontare la bocca/le bocche di uscita ghiaccio (6 di Fig. 14) e fissarla all'evaporatore/agli evaporatori con la fascia/le fasce rimovibile/i di fissaggio (5 di Fig. 14), se presente
24. inserire il capillare del termostato (4 di Fig. 11) nella propria sede nel tubo di scarico ghiaccio, **prestando attenzione a non danneggiarlo**
25. rimontare il coperchio della bacinella di carico acqua
26. collegare il/i micro-interruttore/i al cablaggio della macchina (Fig. 11)
27. **verificare che tutti i cavi ed i cablaggi dell'apparecchio siano perfettamente asciutti**
28. riposizionare tutti i pannelli rimossi per effettuare le operazioni di pulizia e sanitizzazione e serrare le viti di fissaggio
29. **eliminare tutto il ghiaccio prodotto durante le operazioni di sanitizzazione**

A questo punto il produttore di ghiaccio può essere riattivato seguendo quanto specificato sul manuale di istruzioni.

⚠ **ATTENZIONE:**
Tutto il ghiaccio prodotto durante i 30 minuti successivi alle operazioni di pulizia e di sanitizzazione deve essere eliminato.

Contemporaneamente alla pulizia ed alla sanitizzazione dell'apparecchio effettuare anche la pulizia e la sanitizzazione del contenitore ad esso abbinato.

12 PERIODI DI INATTIVITÀ

Qualora si preveda un periodo di tempo durante il quale l'apparecchio non verrà utilizzato, si dovrà:
- scollegare l'apparecchio dalla rete elettrica agendo sull'interruttore (6 di Fig. 3) e staccare la spina dalla presa (se prevista)
- scollegare l'apparecchio dalla rete idrica agendo sul/i rubinetto/i di carico acqua (7 di Fig. 3)
- eseguire tutte le operazioni previste per la manutenzione periodica dell'apparecchio (vedere capitolo 9)
- eseguire la pulizia del filtro dell'elettrovalvola di carico acqua come descritto nel capitolo 9.1
- eseguire la pulizia del filtro del condensatore ad aria (se presente) come descritto nel capitolo 9.2

EC DECLARATION OF CONFORMITY

The above-mentioned apparatus is designed for the production of ice. We the undersigned declare under our own exclusive responsibility that the ice maker referred to in this declaration is in full compliance with the requirements of the following European Directives, standard, regulations, technical specifications and subsequent modifications.

Directive:

2014/35/EU	Low Voltage Directive
2006/42/CE	Machinery Directive
2014/30/EU	Electromagnetic Compatibility Directive
(UE) 2015/863	amending Annex II to Directive 2011/65/EU of the European Parliament and of the Council as regards the list of restricted substances

Standard:

EN 60335-1	Household and similar electrical appliances - Safety - Part 1: General requirements
EN 60335-2-24	Household and similar electrical appliances - Safety Part 2: Particular requirements for refrigerating appliances, ice-cream appliances and ice makers.
EN 60335-2-75	Household and similar electrical appliances - Safety - Part 2-75: Particular requirements for commercial dispensing appliances and vending machines
EN 62233	Measurement methods for electromagnetic fields of household appliances and similar apparatus with regard to human exposure
EN 12100	Safety of machinery - Basic concepts, general principles for design - Basic terminology, methodology
EN 55014-1	Electromagnetic compatibility: requirements for household appliances, electric tools and similar apparatus. Part 1: Emission
EN 55014-2	Electromagnetic compatibility: requirements for household appliances, electric tools and similar apparatus. Part 2: Immunity – product family standard
EN 61000-3-2	Electromagnetic compatibility. Part 3-2: limits. Limits for harmonic current emissions (equipment with input current up to and including 16A per phase)
EN 61000-3-3	Electromagnetic compatibility. Part 3-3: limits. Limitation of voltage changes, voltage fluctuations and flicker in public low-voltage supply systems, for equipment with rated current ≤ 16A per phase and not subjected to conditional connection
EN 50581	Technical documentation for the assessment of electrical and electronic products with respect to the restriction of hazardous substances

Regulations and technical specifications:

D.M. 21/3/73	Regulations covering hygiene of packaging, recipients, tools and equipment, designed to come into contact with foodstuffs and substances for personal use
CE 1935/2004	Materials and articles intended to come into contact with food
CE 2023/2006	Good manufacturing practice for materials and articles intended to come into contact with food
UE 10/2011	Plastic materials and articles intended to come into contact with food

Original copy and information folder available at Legal Representative of the Manufacturer / Authorized Representative

Dear Customer, Congratulations on having chosen a top-quality product, which is sure to live up to your expectations. Please **read this instruction manual carefully before using** your new modular automatic granular ice flaker.

TABLE OF CONTENTS

1 IMPORTANT ADVICE AND RECOMMENDATIONS

2 TECHNICAL SPECIFICATIONS

3 ADVICE ABOUT TRANSPORTATION

4 UNPACKING

5 INSTALLATION
- 5.1 CONNECTION DIAGRAM
- 5.2 POSITIONING
- 5.3 CONNECTION TO WATER MAINS
  - 5.3.a WATER SUPPLY
  - 5.3.b DRAIN
- 5.4 CONNECTION TO THE ELECTRICITY MAINS

6 START-UP
- 6.1 CLEANING INTERNAL PARTS
- 6.2 START-UP
- 6.3 CLEANING THE STEEL PARTS

7 MAIN CAUSES OF OPERATING FAILURE

8 OPERATION

9 MAINTENANCE
- 9.1 CLEANING THE FILTER OF WATER SUPPLY SOLENOID VALVE
- 9.2 AIR-COOLED MODELS
- 9.3 CLEANING AND SANITIZING OPERATIONS

10 CLEANING

11 SANITIZING

12 PERIODS AT A STANDSTILL

The figures in this manual are of a general nature. Some details may therefore differ depending on the specific model.

The Manufacturer declines all liability for any inaccuracies in this instruction manual due to printing or transcription errors. The Manufacturer also reserves the right to make any modifications to the products that may be necessary or useful, also in the interests of the user, without impairing the products' essential features of functionality and safety.

1 IMPORTANT ADVICE AND RECOMMENDATIONS

Before installing and using the appliance, read the advice and recommendations contained in this instruction manual very carefully. They are given in order to ensure safe installation, use and maintenance of the appliance.

Before to start, make sure that the appliance is intact. If in doubt, do not use it and contact the authorized technical assistance center.

The ice maker can only be put into operation if the installation has been carried out in compliance with local laws and regulations and according to the instructions in this manual.

It is absolutely forbidden for the user to access the appliance's cooling circuit, in case of necessity, call the authorized assistance.

⚠ WARNING: Do not use mechanical devices such as screwdrivers, sharp tools or other means to speed up the defrosting process.

⚠ WARNING: Keep the vents in the appliance casing or flush-mounting frame clear from obstructions.

⚠ WARNING: Do not damage the refrigerant circuit.

⚠ WARNING: Do not use electrical apparatus in the ice compartments

⚠ WARNING: Do not keep explosive substances in the apparatus compartment, such as aerosol spray cans with flammable propellant

In the event of damage to the refrigerant circuit: switch off the machine immediately, disconnect it from the power supply, ventilate the environment, call authorized service.

This instruction manual forms an integral part of the automatic ice-cube maker (also more simply called “appliance” in the text) and must be kept for possible future consultation.

The user must keep this documentation intact to allow it to be consulted throughout the useful life of the appliance.

Keep this manual safe and ensure that it is available for consultation near the appliance.
If lost or destroyed ask for another copy from the distributor, indicating the serial number and model of the appliance.
The manual describes the state of the art at the time of supply of the appliance, the distributor reserves the right to modify its appliances when deemed useful at any time, without having to update this document or document relating to previous production batches.
The technical staff in charge of the activities performed on the appliance are responsible for the application of the safety requirements laid down in this manual, and shall ensure that the authorised staff:

- are qualified to perform the required activities
- know and comply with the instructions laid down in this document
- know and apply the national safety requirements applicable to this appliance

⚠ **Before installing and using the appliance, read the advice and recommendations contained in this instruction manual very**

carefully. They are given in order to ensure safe installation, use and maintenance of the appliance.

- No use flames and source of ignition and combustion
- always remove the plug from the power socket before proceeding with any cleaning or maintenance operations
- to ensure the appliance operates efficiently and correctly, it is essential to comply with the Manufacturer's instructions and to make sure that maintenance is performed by specially qualified personnel
- do not remove any of the panels or grilles
- do not rest objects on the appliance or in front of the ventilation grilles
- always lift the appliance to move it, even slightly. Do not push or pull it
- any use of the appliance other than the ice production using cold drinking water will be deemed improper
- do not obstruct the ventilation and heat-dissipation grilles, since poor aeration - in addition to reducing efficiency and causing poor operation - may also cause serious damage to the appliance
- if the appliance breaks down and/or operates in a faulty way, switch it off by means of the main switch fitted during the installation phase, remove the plug from the socket (if any), and turn off the water tap(s). Do not make any attempt to repair the appliance yourself. Contact only professionally qualified and authorized personnel
- in addition to rendering any form of warranty null and void, modifying (or attempting to modify) this appliance is extremely dangerous

- do not use the ice bin to cool or store food or drinks, because these operations could obstruct the drainage outlet, causing the bin to fill up with water and overflow
- in the event of a failure, contact the dealer who sold you the appliance; he will be able to give you the address of your nearest Authorized Technical Service Centre. Always insist on having original spare parts mounted
- any specific information or diagrams regarding particular models will be attached to this instruction manual
- are available accessories that allow to switch on and off the appliance from remote location, por that allow to adjust the leve of stored ice. The liability for damages to persons, animals, objects or to the appliance itself caused by improper installation, is of those who performed the installation

⚠ Use of this electrical appliance requires compliance with certain fundamental rules; in particular:

- do not touch the appliance with wet or damp hands or feet
- do not use the appliance when you are barefoot
- do not use extensions in premises such as bathrooms or shower rooms
- do not tug on the power supply cable to disconnect it from the mains
- this appliance can be used by children aged from 8 years and above and persons with reduced physical, sensory or mental capabilities or lack of experience and knowledge, if they have been given supervision or instruction concerning use of the appliance in a safe way and understand the hazards involved. Children shall not play with the appliance. Cleaning and user maintenance shall not be made by children without supervision
- supervise children to ensure that they do not play with the appliance

Should you decide to scrap appliance, first disconnect the power cable from the mains, and then cut the cable off.

EN

In addition, proceed as follows:

- do not allow the coolant gas and oil in the compressor to disperse into the environment
- dispose of or recover the various materials according to the provisions established by the current laws in force in your Country

This symbol means that this product should not be treated as a household waste. To prevent potential negative consequences for the environment and health, be sure this product is correctly disposed of and recycled.
For information on the disposal and recycling of this product, contact your Distributor or the Waste Treatment Service.

This appliance does not contain coolant that damages the ozone layer. It contains fluorinated greenhouse gases covered by the Kyoto Protocol. This product is hermetically sealed.

⚠ **The Manufacturer shall not be liable for any damage to the environment, animals, persons or objects caused by incorrect installation.**

2 TECHNICAL DATA (Fig. 1)

The voltage and frequency are given on the data plate on the appliance. Refer to this data plate to check compliance.

Voltage (1), power (2), model (3), serial No. (4), Manufacturer (5).

The weighted equivalent continuous sound level A of this appliance is less than 70 dB(A). The measurements were taken 1 metre from the surface of the appliance and 1.60 metres above ground, during ice production.

The wiring diagram is stuck inside front panel or on the rear panel of the appliance.

3 ADVICE ABOUT TRANSPORTATION

The net weight and the weight including packaging of the appliance are given on the cover of this instruction manual. Please refer to the instructions on the packaging in order to correctly transport and lift the appliance.

To prevent the oil in the compressor from flowing back into the coolant circuit, always make sure that the appliance is kept upright during transport, storage, and handling. Follow the instructions given on the packaging.

4 UNPACKING

The appliance must be installed by authorized personnel, in compliance with the current laws in force and the Manufacturer's instructions.

Once you have removed the packaging according to the instructions on the box, MAKE SURE THAT THE APPLIANCE IS IN A PERFECTLY GOOD CONDITION. IF IN DOUBT, DO NOT USE IT AND IMMEDIATELY CONTACT THE DEALER who sold it to you.

All the packaging items (plastic bags, cardboard, polystyrene foam, nails, etc.) must be removed and put out of the reach of children, as they are potential sources of danger.

With the pallet resting completely on the ground, lift the appliance with lifting gear suited to its weight and separate it from the wooden pallet.

NOTE FOR INSTALLER:
This operation must only be performed by professionally qualified and authorized personnel.
The appliances contain threaded holes for hooking eyebolts (Fig. 2). To prevent damage to the appliance, the lifting bolts should be kept vertical during lifting.

5 INSTALLATION

5.1 CONNECTION DIAGRAM (Fig. 3)

6. electrical connection controlled by omnipolar circuit-breaker with residual current device
7. water tap(s)

8. water supply pipe for ice making
9. water supply pipe for water cooling (W)
10. water drainage pipe
11. cooling water drainage pipe (W)

5.2 POSITIONING

⚠ **The appliance must be installed in a hygienically clean location; it is advisable to avoid rooms like cellars and store-rooms, because failure to meet hygiene requirements is likely to lead to the formation and proliferation of bacteria in the appliance.**

The appliance can operate at an ambient temperature of between 10°C and 43°C. The best performance will be obtained by installing the appliance in a place with an ambient temperature of between 10°C and 35°C and a water temperature of between 3°C and 25°C.

Avoid direct exposure to sunlight and do not install near heat sources.

⚠ This appliance:
- **must be installed in a place where it can be supervised by skilled personnel**
- must not be used outdoors
- must not be installed in damp places or where it is liable to be sprayed with water
- must not be cleaned with jets of water
- must be allowed a clearance of least 20 cm all around

⚠ **The connection of the appliance with the accessories must be carried out by professionally skilled and qualified personnel.**

The accessories are supplied with instructions showing the correct connection to the appliance

The liability for damages to persons, animals, objects or to the appliance itself caused by improper installation of the accessories, is exclusively of those who performed the installation.

⚠ **The manufacturer declines all liability for installation of accessories supplied by other manufacturers.**

⚠ **The appliance must be installed on a bin.**
For correct installation on our bins, see the diagrams supplied with the bins.
In any event the instructions and advice contained in this manual must be complied with, especially those relating to connection to the electricity and water supply.
Use a spirit level to ensure that the appliance is standing perfectly level. If necessary, adjust the legs fitted to our bins.

⚠ **The manufacturer declines all liability for installation on bins made by other manufacturers.**

5.3 CONNECTION TO THE WATER MAINS

⚠ **IMPORTANT:**
- the appliance must be connected to the water mains by professionally qualified personnel in accordance with the Manufacturer's instructions
- this appliance must be only be supplied with cold water for human consumption (drinking water)
- the operating pressure must be between 0.1 and 0.6 MPa
- a tap must be installed between the water mains and each feed pipe of the appliance, so that the water supply may be shut off if necessary
- where the feed water is particularly hard, you are advised to install a polyvalent cartridge filter. Any solid particles (e.g. sand) may be eliminated by installing a mechanical filter, which must be periodically inspected and cleaned. These devices must comply with the standards in force in the Country of use
- never turn the water supply tap(s) off when the appliance is working
- only new hose-sets supplied with the appliance are to be used to connect the appliance to water mains, old hose-sets should not be reused
- **Is forbidden install the machine to De-ionized or Reverse Osmosis Water**

5.3.a FILLING WITH WATER (Fig. 4)

Insert the special seals provided (13) in the two threaded ring nuts (12) of the water supply pipe (8) supplied with the appliance. Without exerting excessive force (otherwise the unions could crack), firmly tighten one of the threaded ring nuts on the outlet of the solenoid valve located in the rear of the appliance. The other threaded ring nut must be screwed to the water tap (7); this too must be provided with a thread.

For water-cooled models, connect union (15) to a tap (7) with a water supply pipe (9).

5.3.b DRAIN (Fig. 4)

Fix the water drain pipe (10) in the housing provided on the rear of the appliance. Make sure that:
- the pipe is a hose
- the internal diameter is 22 mm, as required
- the water drain hose is not throttled at any point throughout its length
- the drain hose slopes downwards by at least 15%

For water-cooled models connect union (16) to a drain with a water drainage pipe (11).

It is advisable to drain the water straight into an open drain trap.

5.4 CONNECTION TO THE ELECTRICITY MAINS

⚠ **IMPORTANT:**
- the appliance must be connected to the electricity mains by professionally qualified personnel in accordance with the Manufacturer's instructions
- before connecting the appliance to the electricity mains, make sure that the mains voltage rating corresponds to the value indicated on the rating plate
- make sure that the appliance is connected to an efficient earthing system
- make sure that the capacity of the power supply system suits the maximum power value indicated on the rating plate of the appliance
- if the appliance comes supplied with a plug, prepare a socket controlled by an omnipolar circuit-breaker (6 in Fig .3), with a contact-opening gap of not less than 3 mm, that provides full disconnection under overvoltage category III conditions, in accordance with national safety standards currently in force. This switch must be equipped with fuses, with the associated residual current device positioned in such a way as to be readily accessible. Insert the plug into the socket controlled by the switch
- the plug must only be replaced by professionally qualified and authorized personnel, and the new plug must comply with current national safety standards
- if the appliance comes supplied without a plug and you wish to connect it permanently to the power supply, prepare an omnipolar circuit-breaker, with a contact-opening gap of not less than 3 mm, that provides full disconnection under overvoltage category III conditions, in accordance with national safety standards currently in force. This switch must be equipped with fuses, with the associated residual current device positioned in such a way as to be readily accessible. **This operation must be carried out by a specialized technician**
- make sure that you fully uncoil the power supply cable and check that it is not crushed in any way
- should the supply cable be damaged, it must be replaced by a specialized technician using a special cable available from the Manufacturer or from the Technical Service Centres

6 START-UP

6.1 CLEANING INTERNAL PARTS

The appliance will have already been cleaned in the factory. However, you are advised to wash the internal parts again before using the appliance. Make sure that the power supply cable is unplugged before carrying out the above cleaning operation.

See cleaning and sanitizing manual for information regarding cleaning operations.

Use ordinary washing-up liquid or a water and vinegar solution for cleaning operations; after cleaning, rinse thoroughly with cold water and discard the ice produced during the first 30 minutes after cleaning, together with any ice present in the bin.

It is advisable to avoid using abrasive detergents or powders, since these might damage the finish.

6.2 START-UP

Once the appliance has been correctly connected to the electricity mains, water mains and water drain system, it can be started up as follows:

a) turn on the water supply tap(s) (7 in Fig. 3)

b) insert the plug (if any) in the socket and switch on the power supply by means of the relative switch fitted during the installation phase (6 in Fig. 3)

For appliances that are connected permanently to the electricity mains, turn on by means of the switch on the outside of the appliance, fitted during the installation phase.

Switch on appliance by pressing the luminous switch (18 in Fig. 2).

⚠ The appliance will begin to produce ice 10 minutes after start-up. Every time the appliance is started up, the rotation sensor will perform a preliminary check on its operation during this period.

6.3 CLEANING THE STEEL PARTS

The appliance was cleaned initially in the factory. For subsequent cleaning operations on the steel parts of the machine, comply with the instructions below:
Do not allow saline solutions to dry or pool on the external steel components of the machine, as this may lead to corrosion.
Avoid contact with ferrous material (scourers, forks, ladles, scrapers, etc.) to prevent corrosion, contamination from ferrous particles circulating in the receptacle.
Carefully clean the stainless steel parts with a damp cloth, water and soap or common, non-abrasive chlorine or ammonia based detergents.

7 MAIN CAUSES OF OPERATING FAILURE

Should the appliance fail to produce ice, before calling on the Authorized Technical Service Centre, first check carefully that:
- the water supply tap(s) (7 in Fig. 3), fitted during the installation phase, has/have been turned on
- check that there is no power cut, the plug (if any) is correctly inserted in the socket, the switch (6 in Fig. 3) is in the “ON” position, and the pushbutton (18 in Fig 2) is illuminated
- check that the rotation sensor is not signalling an alarm

Furthermore:
- if there is excessive noise, make sure that the appliance is not touching furniture or sheet metal which can give rise to noise or vibrations
- should any trace of water appear, check the drain hole of the bin to ensure that it is not clogged, that the water fill and drain pipes are correctly connected and are not throttled or damaged
- make sure that the temperature of the air or water does not exceed the installation limit values (see paragraph 5.2)
- make sure that the water inlet filter is not clogged (see paragraph 9.1)

If the fault still persists after the above inspections have been made, turn off the electric power source by means of the switch fitted during the installation phase, pull out the plug (if any) from its socket, turn off the tap(s) connecting the appliance to the water mains, and contact the nearest Authorized Technical Service Centre.

To obtain a faster and more efficient reply when you call the Centre, state the model of the appliance precisely, together with its serial number or manufacturing number. This information is given on the serial N° plate (Fig. 1) affixed to the rear of the appliance and on the cover of this instruction manual.

8 OPERATION

The appliance has a thermostat which stops ice production when the ice accumulated in the bin reaches the probe connected to the thermostat. When ice is taken from the bin, the thermostat will automatically reactivate ice-cube production, thus creating a new supply of ice.

The appliance is equipped with a rotation sensor which guarantees its correct operation; when the appliance is switched on, it is necessary to wait for 10 minutes while the rotation sensor performs a preliminary check on its correct operation.

NOTE FOR MODELS WITH PRODUCTION OF 280 kg/24h, 510 kg/24h and 1000 kg/24h:
The key to the rotation sensor’s error signals is affixed to the appliance.

The appliance is equipped with a safety pressure switch that stops production in the event of a malfunction of the cooling circuit; to restart the appliance, firmly press the reset button (if any). If the fault still persists, turn off the electric power source by means of the switch (6 in Fig. 3) fitted during the installation phase, pull out the plug (if any) from its socket, turn off the water supply tap(s) (7 in Fig. 3), and contact the nearest Authorized Technical Service Centre.

9 MAINTENANCE F

9.1 CLEANING THE FILTER OF WATER SUPPLY SOLENOID VALVE (Fig. 5)

All the operations described in this paragraph must be carried out only after the electric power and water supplies have been disconnected, as described previously, by professionally qualified and authorized personnel.

⚠ At least every two months, clean the filter (17) located on the water inlet solenoid valve, proceeding as follows:
- **switch off the electric power supply** by means of the switch (6 in Fig. 3), fitted during installation, and disconnect the plug of the appliance from its socket (if any)
- **shut off the water supply** by turning the tap (7 in Fig. 3) fitted during installation
- unscrew the threaded ring nut (12 in Fig. 4) of the water feed hose, located at the outlet of the solenoid valve at the rear of the appliance
- using a pair of pliers, remove the filter (17) from its seat without damaging the water feed pipe connector
- place the filter under a strong jet of water to remove residue, but replace the filter if it is excessively dirty

After having carried out the cleaning operations, refit the filter and hose pipe, taking the necessary precautions described earlier in this instruction manual.

When the operations have terminated, turn on both the electricity supply and water supply.

9.2 AIR-COOLED MODELS (Fig. 6)

For air-cooled models, it is very important to keep the finned condenser and its external filter (if any) clean.
Have the finned condenser cleaned at least once every two months by an Authorized Technical Service Centre, which can include this operation in the scheduled maintenance programme.

The external filter must be cleaned at least once a month, as follows:
- switch off appliance and **cut off power supply** with the switch (6 in Fig. 3) fitted at the installation stage
- remove filter and keep it at a distance from the appliance
- remove dust from filter by blowing with compressed air
- replace filter in its seat

9.3 CLEANING AND SANITIZING OPERATIONS

A cleaning and sanitizing kit specifically designed for this appliance is available from your dealer.

⚠ **Do not use corrosive substances to remove limescale from the appliance, because this will invalidate the warranty, and may cause serious damage to the materials and components of the appliance.**

Do not use jets of water to clean the appliance.

⚠ **All cleaning operations must be carried out only after the electric power and water supplies have been disconnected, as described previously, by professionally qualified and authorized personnel.**

Follow the instructions given in the cleaning and sanitizing manual supplied with the appliance.

⚠ **IMPORTANT:**
- **all the ice produced during the first 30 minutes after cleaning and sanitizing operations, together with any ice present in the bin, must be discarded**
- **when the appliance is cleaned and sanitized, its bin must also be cleaned and sanitized**

Complete sanitizing can only be carried out only by the Authorized Technical Service Centres, and must be done regularly depending on the conditions of use of the appliance, the chemical and physical features of the water, and after every period in which the appliance has remained at a standstill for any length of time.

You are advised to ask your dealer to draw up a scheduled maintenance contract that will cover the following:
- cleaning the condenser
- cleaning the filter located on the water supply solenoid valve
- cleaning and sanitizing the ice-tray
- checking the charge of coolant gas
- checking the operating cycle
- cleaning and sanitizing the appliance

The frequency of cleaning and sanitizing operations can vary, depending on:
- temperature and environmental conditions
- temperature and quality of water (hardness, presence of grit, etc.)
- quantity of ice produced, or time of use of ice flaker
- periods of non-use of ice flaker

TO ENSURECORRECT CLEANING AND SANITIZING OF THE APPLIANCE, PERFORM THE OPERATIONS DESCRIBED IN THIS MANUAL AT LEAST ONCE A MONTH.

⚠ **IMPORTANT:**
- the operations described in this manual must only be performed by skilled, authorized personnel
- the ice flaker must be installed in a hygienically clean location; avoid premises such as cellars and storerooms, because poor hygiene promotes formation and proliferation of bacteria in the ice flaker
- a cleaning and sanitizing kit specifically designed for this appliance is available from your dealer
- do not use corrosive substances to remove limescale from the appliance, because this will invalidate the guarantee, and may cause serious damage to the materials and components of the appliance
- gloves suitable to protect against cuts must be worn when performing all operations involving handling of sheet metal parts in particular
- gloves suitable to protect the skin against the substances used must be worn when performing all cleaning and sanitizing operations
- wear suitable goggles during cleaning and sanitizing operations to protect the eyes against splashes of the substances used
- take care not to spill water or solutions on the internal components of the appliance, the wiring or the power cable

10 CLEANING

1. switch off appliance and **disconnect from power supply mains**
2. close ice-making water supply tap (1 in Fig. 7), leaving the cooling water supply tap (if any) open (2 in Fig. 7)
3. prepare approximately 8 litres (2 gallons) of 25%-solution of water and white vinegar to be used to clean the appliance
4. remove top panel of appliance by loosening fixing screws (Fig. 8)
5. remove lid of water supply basin (Fig. 9)
6. connect appliance to power supply mains, and switch on by pressing luminous switch (3 in Fig. 4), removing front panel if necessary
7. pour the water and vinegar solution into the basin, taking care to keep the basin full

⚠ **IMPORTANT:**
An excessively low level in the basin causes the rotation sensor to operate and shut down the appliance. To restart the appliance, top up the basin and wait for 10 minutes, to allow time for the rotation sensor to enable its operation.

8. leave appliance running, topping up the level of solution in the basin until at least 4 litres (1 gallon) of solution have been used
9. open ice-making water supply tap (1 in Fig. 7) and leave appliance to operate for at least 5 minutes, without adding any solution to the basin
10. **discard all ice produced during cleaning operations**
11. prepare to perform the sanitizing operations described in the next chapter

11 SANITIZING

Use a solution in compliance with 40 C.F.R. 180.940, or a 200 mg/l solution of sodium hypochlorite and water (or a solution of ½ ounce of normal bleach to 1 gallon of water), or one of the solutions commonly used to disinfect babies' feeding bottles; in this case, check that the sanitizing product is:

- authorized by your Country's Ministry of Health
- suitable for use with food-making machinery
- not harmful to the materials and components of this appliance

For the directions for use and concentrations, please refer to those shown on the packaging and recommended by the manufacturer. We recommend using the solution at the temperature of 25°C.

⚠ **WARNING:**
Before connecting the appliance to the power supply mains, ensure that all cables and wiring of the appliance are perfectly dry.

1. prepare approximately 8 litres (2 gallons) of sanitizing solution to be used to sanitize the appliance
2. switch off appliance, **disconnect from power supply mains** and close ice-making water supply tap (1 in Fig. 7), leaving cooling water tap (if any) open (2 in Fig 7)
3. pour solution into basin, taking care to keep basin full

⚠ **IMPORTANT:**
An excessively low level in the basin causes operation of the rotation sensor, which shuts down the appliance. To restart apparatus, top up basin and wait for 10 minutes, to allow time for the rotation sensor to enable the operation

4. connect appliance to power supply mains, and switch on by pressing luminous switch (3 in Fig. 10)
5. leave appliance running, topping up the level of the solution in the basin until at least 4 litres (1 gallon) of solution have been used
6. open the ice-making water supply tap (1 in Fig. 7) and leave the appliance to operate for at least 5 minutes, without adding any solution to the basin
7. switch off appliance and **disconnect from power supply mains**
8. disconnect the micro-switch(es) from the ice maker wiring (Fig. 11) and extract the thermostat probe (4 in Fig. 11) from its seat in the ice chute, **taking care not to damage it**
9. remove micro-switch(es) from its/their seat(s), turning it/them counter-clockwise (Fig. 12)
10. remove the insulating cap (if any) from ice exhaust (Fig. 13)
11. remove (if any) the dual lock strip(s) (5 in Fig. 14) that secures the ice exhaust(s) (6 in Fig. 14) and evaporator(s)
12. remove ice exhaust(s) (6 in Fig. 14) and extract ice chute(s) (7 in Fig. 14) from its/their hole(s) in base plate

13. clean with common washing-up liquid the lid of water basin, the ice exhaust(s) (6 in Fig. 14) and the internal part of ice chute(s), **taking care not to damage the mechanism(s) inside ice exhaust(s) that operates micro-switch(es)**. Use a brush with soft bristles and a non-abrasive sponge to remove any sediments
14. clean with the same washing-up liquid the ice spout(s) (8 in Fig. 14) and the ice wiper (9 in Fig. 14), using a brush with soft bristles and a non-abrasive sponge to remove any sediments
15. rinse with plenty of cold water the ice spout(s) (8 in Fig. 14), the ice wiper (9 in Fig. 14), the lid of water basin, the internal part of ice chute(s) and ice exhaust(s) (6 in Fig. 14)
16. spray sanitizing solution on ice spout(s) (8 in Fig. 14) and on ice wiper (9 in Fig. 14) and let it work for at least 30 minutes
17. wipe the lid of water basin, the ice exhaust(s) (6 in Fig. 14) and the internal part of ice chute(s) with sanitizing solution
18. rinse with plenty of cold water the ice spout(s) (8 in Fig. 14) and ice wiper (9 in Fig. 14)
19. rinse with plenty of cold water and then dry carefully the lid of water basin, ice chute(s) (7 in Fig. 8) and ice exhaust(s) (6 in Fig. 14)
20. refit the insulating cap (if any) on ice exhaust (Fig. 13)
21. refit micro-switch(es) in its/their seat(s), turning it/them clockwise. **Check the mechanism(s) that operates micro-switch does push on the switch(es)**, otherwise slightly separate the mechanism(s) from micro-switch(es)
22. refit ice chute(s) (7 in Fig. 14), inserting it in its/their hole(s) in base plate
23. refit ice exhaust(s) (6 in Fig. 14) and, secure to the evaporator(s) with the dual lock strip(s) (5 in Fig. 14), if any
24. insert the thermostat probe (4 in Fig. 11) in its seat in ice chute, **taking care not to damage it**
25. refit the lid of water basin
26. connect micro-switch(es) to the ice maker wiring (Fig. 11)
27. **check that all cables and wiring of the appliance are perfectly dry**
28. refit all the panels of the appliance removed during cleaning and sanitizing operations and secure them with the fixing screws
29. **discard all ice produced during sanitizing operations**

The ice flaker can now be reactivated as specified in the instruction book.

⚠ **IMPORTANT:**
All the ice produced during the first 30 minutes after cleaning and sanitizing operations must be discarded.

When the appliance is cleaned and sanitized, its bin must also be cleaned and sanitized.

12 PERIODS AT A STANDSTILL

If you do not intend to use the appliance for a certain period of time, proceed as follows:
- switch off the electric power source by means of the switch (6 in Fig. 3), and remove the plug of the appliance from its socket (if any)
- shut off the water supply by turning off the water supply tap(s) (7 in Fig. 3)
- carry out all the operations envisaged for scheduled maintenance of the appliance (see chapter 9)
- clean filter of water supply solenoid valve as described in chapter 9.1
- clean filter of air condenser (if any) as described in chapter 9.2

DECLARATION CE DE CONFORMITE

L'appareil susmentionne sert a fabriquer des glacons. Les signataires de la presente declarent sous leur seule et unique responsabilite que le producteur de glacons objet de la presente declaration, est conforme aux prescriptions des Directives Europeennes, normes, règlements et spécifications techniques, suivantes.

FR

Directives:

2014/35/EU	Basse tension
2006/42/CE	Machines
2014/30/EU	Compatibilite electromagnetique
(UE) 2015/863	modifiant l'annexe II de la directive 2011/65/UE du Parlement européen et du Conseil en ce qui concerne la liste des substances soumises à limitations

Normes:

EN 60335-1	Securite des appareils electrodomestiques et analogues. Partie 1: regles generales
EN 60335-2-24	Sécurité des appareils électrodomestiques et analogues Partie 2 : Règles particulières pour les appareils de réfrigération, les sorbetières et les fabriques de glace.
EN 60335-2-75	Securite des appareils electrodomestiques et analogues. Partie 2-75: regles particulieres pour les distributeurs commerciaux avec ou sans moyen de paiement
EN 62233	Méthodes de mesures des champs électro- magnétiques des appareils électrodomestiques et similaires en relation avec l'exposition humaine.
EN 12100	Sécurité des machines - Principes généraux de conception - Évaluation des risques et réduction des risques
EN 55014-1	Compatibilite electromagnetique: exigences pour les appareils electrodomestiques, outillages electriques et appareils analogues. Partie 1: emission
EN 55014-2	Compatibilite electromagnetique: exigences pour les appareils electrodomestiques, outillages electriques et appareils analogues. Partie 2: immunite. Norme de famille des produits
EN 61000-3-2	EN 61000-3-2 Compatibilite electromagnetique. Partie 3-2: limites - limites pour les emissions de courant harmonique (courant appele par les appareils inferieur ou egal a 16A par phase)
EN 61000-3-3	Compatibilite electromagnetique. Partie 3-3: limites - limitation des variations de tension, des fluctuations de tension et du papillotement dans les reseaux publics d'alimentation basse tension pour les materiels ayant un courant assigne inferieur ou egal a 16A par phase et non soumis a un raccordement conditionnel
EN 50581	Documentation technique pour l'évaluation des produits électriques et électroniques par rapport à la restriction des substances dangereuses

Règlements et spécifications techniques:

D.M. 21/3/73	Normes d'hygiene des emballages, recipients, outils destines a entrer en contact avec des produits alimentaires et a usage personnel
CE 1935/2004	Materiels et objets destines a entrer en contact avec des produits alimentaires
CE 2023/2006	bonnes pratiques de fabrication des matériaux et objets destinés à entrer en contact avec des denrées alimentaires
UE 10/2011	Matériaux et objets en matière plastique destinés à entrer en contact avec les produits alimentaires

Copie originale et dossier technique chez le représentant légal du fabricant / représentant autorisé.

Cher Client: nous vous félicitons d'avoir choisi un produit de qualité qui saura sûrement correspondre à vos attentes. Nous vous remercions de la confiance que vous avez bien voulu nous accorder. Nous vous invitons à **consulter attentivement** ce manuel d'instruction **avant d'utiliser** votre nouveau producteur automatique modulaire de glaçons en paillettes.

SOMMAIRE

1 AVERTISSEMENTS ET CONSEILS IMPORTANTS

2 DONNEES TECHNIQUES

3 INDICATIONS UTILES POUR LE TRANSPORT

4 DEBALLAGE

5 INSTALLATION
5.1 SCHEMA DES CONNEXIONS
5.2 MISE EN PLACE
5.3 RACCORDEMENT AU RESEAU HYDRIQUE
5.3.a CHARGEMENT
5.3.b DECHARGEMENT
5.4 RACCORDEMENT AU SECTEUR ELECTRIQUE

6 MISE EN SERVICE
6.1 NETTOYAGE DES PARTIES INTERNES
6.2 MISE EN MARCHE
6.3 NETTOYAGE DES PIECES EN ACIER

7 PRINCIPALES CAUSES DE MAUVAIS FONCTIONNEMENT

8 FONCTIONNEMENT

9 ENTRETIEN
9.1 NETTOYAGE FILTRE ELECTROVANNE D'ARRIVEE D'EAU
9.2 MODELES A CONDENSATION A AIR
9.3 OPERATIONS DE NETTOYAGE ET DESINFECTION

10 NETTOYAGE

11 DESINFECTION

12 PERIODES D'INACTIVITE

Les schémas de ce manuel ont un caractère général et peuvent donc présenter des différences par rapport au modèle livré.

Le Fabricant décline toute responsabilité dans le cas d'imprécisions imputables à des erreurs d'impression ou de transcription figurant dans ce manuel. Il se réserve le droit d'apporter à ses produits toutes modifications qu'il jugera utiles ou nécessaires, même dans l'intérêt de l'utilisateur, sans compromettre leurs caractéristiques de fonctionnement et de sécurité.

Ce manuel fait partie intégrante de la machine automatique à glaçons (ci-après dénommée appareil) et devra être conservé afin de pouvoir être consulté à tout moment.

Avant de démarrer, assurez-vous que l'appareil est intact. En as de doute, ne l'utilisez pas et contactez le centre d'assistance technique agréé.

La machine à glaçons ne peut être mise en service que si l'installation a été effectuée conformément aux lois et réglementations locales et selon les instructions de ce manuel.

Il est absolument interdit à l'utilisateur d'accéder au circuit de refroidissement de l'appareil, en cas de nécessité, appelez l'assistance autorisée.

⚠ ATTENTION : Ne pas utiliser de dispositifs mécaniques tels que tournevis, outils pointus ou autres pour accélérer le processus de dégivrage.

⚠ ATTENTION : Ne pas obstruer les orifices de ventilation situés sur les parois de l'appareil ou de la structure intégrée

⚠ ATTENTION : Ne pas endommager le circuit réfrigérant.

⚠ ATTENTION : Ne pas utiliser d'appareils électriques à l'intérieur des compartiments de stockage des glaçons

⚠ ATTENTION: Ne pas entreposer de susbstances explosives telles que des aérosols contenant du gaz inflammable à l'intérieur de l'appareil

En cas d'endommagement du circuit de réfrigérant: éteignez immédiatement la machine, débranchez-la de l'alimentation électrique, ventilez l'environnement, appelez un service agréé.

L'utilisateur est tenu de prendre soin de la présente documentation afin de pouvoir s'y référer pendant toute la durée de vie de l'appareil. Conserver soigneusement le présent manuel et faire en sorte qu'il puisse être immédiatement disponible en cas de nécessité.
En cas de perte ou de destruction, il est possible d'en demander une copie à le distributeur en indiquant le numéro de matricule et le modèle de l'appareil.
Ce manuel reflète l'état de la technique au moment de la livraison de l'appareil. Le distributeur se réserve le droit d'apporter à ses appareils toute modification qu'elle jugera utile sans être tenue de mettre à jour le présent document ou les documents relatifs aux lots de production précédents.
Le personnel technique responsable des opérations à effectuer sur l'appareil est responsable de l'application des mesures de sécurité figurant dans le présent manuel. Ledit personnel devra vérifier si le personnel autorisé à intervenir :

- dispose des qualifications nécessaires pour effectuer l'opération requise
- connaît et respecte les instructions figurant dans le présent document
- connaît et applique les normes de sécurité nationale applicables à l'appareil

Le présent manuel d’instructions fait partie intégrante du producteur automatique modulaire de glaçons en paillettes (plus simplement défini dans le présent manuel d’instructions sous le terme d’appareil) et devra être conservé pour pouvoir être consulté le cas échéant.

FR

En cas de vente ou de transfert de l’appareil, ce manuel devra être remis au nouvel utilisateur de façon à ce que celui-ci puisse le consulter et prendre connaissance du mode de fonctionnement et des avertissements correspondants.

⚠ **Lisez attentivement les avertissements contenus dans ce manuel d’instructions avant d’installer et d’utiliser l’appareil. Ces avertissements sont fournis afin d’assurer la sécurité des utilisateurs en phase d’installation, d’utilisation et d’entretien.**

- éviter les flammes lâches et les sources d'inflammation
- débranchez toujours l’appareil avant de procéder à toute opération de nettoyage et d’entretien
- pour garantir le bon fonctionnement de l’appareil, il est indispensable de respecter les instructions du Fabricant et de confier l’entretien à un technicien qualifié
- n’enlevez aucun panneau, ni aucune grille
- ne posez pas d’objets sur l’appareil ou devant les grilles d’aération
- soulevez toujours l’appareil, même pour de petits déplacements, évitez toujours de le pousser ou le tirer
- toute utilisation de l’appareil autre que la production de glaçons à partir d’eau potable froide doit être considérée comme impropre
- évitez d’obstruer les grilles de ventilation et de dissipation de la chaleur car une mauvaise aération risque non seulement de diminuer le rendement de l’appareil et de l’empêcher de fonctionner

correctement, mais aussi de provoquer de sérieux dommages à l'appareil en soi

- en cas de panne et/ou de mauvais fonctionnement, coupez le courant au moyen de l'interrupteur prévu à cet effet et débranchez (le cas échéant) la fiche de la prise de courant, fermez le(s) robinet(s) d'arrivée d'eau. N'essayez pas de le réparer ou d'intervenir directement et faites uniquement appel à du personnel qualifié
- modifier ou tenter de modifier cet appareil est extrêmement dangereux et annule toute forme de garantie
- ne pas utiliser le bac à glaçons pour refroidir ou conserver des plats ou des boissons, au risque d'empêcher l'évacuation et donc de voir le bac se remplir de façon excessive, ce qui engendrerait une fuite d'eau
- en cas de panne, contactez le Distributeur qui vous a vendu l'appareil, qui saura vous conseiller le Centre d'Assistance Agréé le plus proche. Nous vous recommandons d'exiger des pièces de rechange d'origine
- toute remarque éventuelle ou schéma relatif à des modèles particuliers seront joints au présent manuel d'instructions
- des accessoires sont disponibles qui permettent l'activation et la désactivation à distance, ou vous permettant de régler le niveau de la glace accumulée. La responsabilité pour tout dommage aux personnes, aux biens ou des animaux ainsi que de l'équipement résultant d'une mauvaise installation d'accessoires est seulement de ceux qui a effectué l'installation

⚠ L'utilisation de cet appareil électrique implique le respect d'un certain nombre de règles fondamentales, et notamment:

- évitez de toucher l'appareil avec les mains ou les pieds mouillés ou humides

- évitez d'utiliser l'appareil pieds nus
- évitez d'utiliser des rallonges dans les salles de bain ou les douches
- évitez de tirer le câble d'alimentation pour débrancher l'appareil
- l'appareil peut être utilisé par des enfants âgés de plus de 8 ans ou par des personnes dont les capacités physiques, sensorielles ou mentales réduites, ou manquant d'expérience ou de connaissances, à condition sous surveillance, ou après les mêmes ont reçu des instructions relatives à pour assurer la sécurité et la compréhension des dangers qui lui sont inhérents. Les enfants ne devraient pas jouer avec l'appareil. Le nettoyage et l'entretien destinée à être exécutée par l'utilisateur ne doivent pas être effectués par les enfants sans supervision
- veillez à ce que les enfants ne jouent pas avec l'appareil

Si vous décidez de ne plus utiliser l'appareil, nous vous conseillons de le mettre hors d'usage en coupant le câble d'alimentation (après l'avoir débranché du secteur électrique).

Nous vous recommandons également:
- d'éviter d'abandonner dans la nature le gaz frigorigène et l'huile qui se trouvent dans le compresseur
- d'éliminer et de recycler les matériaux en fonction des dispositions nationales en vigueur en la matière

Ce symbole indique que ce produit ne doit pas être traité comme un déchet domestique. Pour éviter tout risque de pollution de l'environnement et de santé, veillez á ce que produit soit correctement pris en charge et recyclé au terme de sa durée de vie.
Pour tout complément d'information concernant la prise en charge et recyclage de ce produit, veuillez contacter votre Distributeur ou le Service de traitement des déchets.

Cet appareil ne contient aucun réfrigérant pouvant endommager la couche d'ozone. Contient des gaz à effet de serre fluorés relevant du protocole de Kyoto. Produit fermé hermétiquement.

⚠ **Une mauvaise installation peut provoquer des dommages à l'environnement, aux personnes, aux animaux et aux choses dont le Fabricant ne saurait être retenu responsable.**

2 DONNEES TECHNIQUES (Fig. 1)
La tension et la fréquence sont indiquées sur la plaquette d'immatriculation. Veuillez les consulter pour toute vérification ou contrôle.

Tension (1), puissance (2), modèle (3), n° de matricule (4), Fabricant (5).

Le niveau de pression sonore continue équivalent pondéré A de cet appareil est inférieur à 70 dB(A). Les mesures ont été effectuées à 1 mètre de la superficie de l'appareil et à 1,60 mètre de hauteur du sol, en phase de production.

Le schéma électrique est appliqué à l'intérieur du panneau avant ou sur le panneau postérieur de l'appareil.

3 INDICATIONS UTILES POUR LE TRANSPORT

Le poids net et le poids brut de cet appareil sont indiqués sur la couverture de ce manuel. Sur l'emballage vous trouverez les instructions pour effectuer correctement le transport et le soulèvement de l'appareil.

Afin d'éviter que l'huile qui se trouve dans le compresseur coule dans le circuit réfrigérant, l'appareil doit toujours être transporté, stocké et déplacé en position verticale et conformément aux instructions figurant sur l'emballage.

4 DEBALLAGE

L'installation doit être effectuée conformément aux normes nationales en vigueur, suivant les instructions du Fabricant et par des techniciens qualifiés et autorisés.

Après avoir déballé l'appareil, en suivant les instructions imprimées sur la boîte, VERIFIEZ SI L'APPAREIL EST INTACT. EN CAS DE DOUTE, NE L'UTILISEZ PAS ET ADRESSEZ-VOUS AU DISTRIBUTEUR qui vous l'a vendu.

Evitez de laisser les éléments d'emballage (sacs en plastique, carton, polystyrène expansé, clous, etc.) à la portée des enfants car ils représentent un danger potentiel.

Une fois que la palette est bien posée sur le sol, soulevez l'appareil avec des systèmes de levage appropriés à son poids de façon à le séparer de la palette en bois.

A L'INTENTION DE L'INSTALLATEUR:
Cette opération doit être effectuée par du personnel professionnellement agrée.
Des orifices filetés sont déjà prévus sur l'appareil en vue d'accrocher des œillets (Fig. 2).
Pour éviter d'endommager l'appareil, veillez à ce que les tirants de levage restent à la verticale pendant l'opération de levage de ce dernier.

5 INSTALLATION

5.1 SCHEMA DES CONNEXIONS (Fig. 3)

6. branchement électrique commandé par un interrupteur omnipolaire à différentiel
7. robinet(s) d'arrivée d'eau
8. tuyau d'arrivée d'eau pour la fabrication des glaçons
9. tuyau d'arrivée d'eau pour la condensation de l'eau (W)
10. tuyau d'évacuation d'eau
11. tuyau d'évacuation de l'eau de condensation (W)

5.2 MISE EN PLACE

⚠ **L'appareil doit être installé dans des lieux bénéficiant de bonnes conditions d'hygiène; éviter donc de l'installer dans des caves ou des débarras au risque de favoriser l'apparition et la prolifération de bactéries à l'intérieur même de l'appareil.**

L'appareil peut fonctionner lorsque la température ambiante est comprise entre 10°C et 43°C. Pour un fonctionnement optimal de l'appareil, la température ambiante doit être comprise entre 10°C et 35°C et la température de l'eau entre 3°C et 25°C.

Evitez l'exposition directe aux rayons du soleil et la proximité de sources de chaleur.

⚠ Cet appareil:
- **doit être installé dans un endroit où il pourra être contrôlé par du personnel qualifié**
- ne doit pas être utilisé à l'extérieur
- ne doit pas être placé dans un local humide et en présence de jets d'eau
- ne doit pas être nettoyé au jet d'eau
- doit être mis à une distance de 20 cm au moins des parois

⚠ **La connexion des accessoires doit être faite par un technicien professionnel formé et qualifié.**

Les accessoires sont fournis avec des instructions pour une bonne connexion à l'appareil.

La responsabilité pour tout dommage aux personnes, les biens ou les animaux ainsi que de l'équipement résultant d'une mauvaise installation d'accessoires est seulement de ceux qui a effectué l'installation.

⚠ **Le fabricant décline toute responsabilité pour l'utilisation d'accessoires non fournis par sa société.**

⚠ L'appareil doit être installé sur un conteneur.
Pour une installation correcte sur les conteneurs fournis par notre maison, veuillez vous reporter aux schémas joints à ces derniers.
Quoiqu'il en soit, vous devez respecter les instructions et les recommandations figurant dans le présent manuel et notamment celles relatives au branchement au réseau électrique et d'eau.

A l'aide d'un niveau, vérifiez si l'appareil est parfaitement horizontal. Les réglages éventuels en ce sens peuvent être effectués en agissant sur les pieds dont sont dotés les conteneurs fournis par notre maison.

FR

⚠ Le Constructeur décline toute responsabilité dès lors que l'appareil ne sera pas installé sur des conteneurs fournis par sa société.

5.3 RACCORDEMENT AU RESEAU HYDRIQUE

⚠ IMPORTANT:
- le raccordement au réseau hydrique devra être effectué conformément aux instructions du Fabricant et par un technicien qualifié
- cet appareil a spécialement et uniquement été conçu pour être alimenté avec de l'eau froide potable
- la pression de service devra être comprise entre 0,1 et 0,6 MPa
- entre le réseau hydrique et chaque tuyau de remplissage de l'appareil, un robinet devra être installé de façon à pouvoir interrompre le passage de l'eau en cas de besoin
- si l'eau est particulièrement calcaire, l'installation d'un filtre à cartouche polyvalent est recommandée. La présence de substances solides (sable, etc.) peut être éliminée moyennant la mise en place d'un filtre mécanique qui devra être contrôlé et nettoyé périodiquement. Ces dispositifs devront être conformes aux normes nationales en vigueur en la matière
- ne fermez jamais le(s) robinet(s) d'arrivée de l'eau quand l'appareil est en marche
- pour le raccordement au réseau d'eau en utilisant exclusivement des tuyaux neufs fournis avec l'appareil, ne pas utiliser de vieux tuyaux ou déjà utilisé
- pour le raccordement au réseau d'eau en utilisant exclusivement des tuyaux neufs fournis avec l'appareil, ne pas utiliser de vieux tuyaux ou déjà utilisé
- Il est interdit d'installer la machine dans un système de désionisation ou d'osmose inverse.

5.3.a CHARGEMENT (Fig. 4)
Positionnez les garnitures d'étanchéité (13) fournies avec l'appareil dans les deux embouts filetés (12) du tuyau d'arrivée d'eau (8).

Vissez soigneusement - sans pour autant exercer une force excessive, au risque de fêler les raccords - un des deux embouts filetés sur la sortie de l'électrovanne située à l'arrière de l'appareil. Vissez l'autre embout fileté sur le robinet d'eau (7), fileté lui aussi.

Pour les modèles à eau condensée, reliez le raccord (15) à un robinet (7) avec un tube d'arrivée d'eau (9).

5.3.b DECHARGEMENT (Fig. 4)
Fixez le tuyau d'évacuation d'eau (10) à l'emplacement prévu à cet effet situé à l'arrière de l'appareil tout en vérifiant:
- si le tuyau est du type flexible
- si le diamètre interne est de 22 mm comme prévu
- l'absence d'étranglements sur toute la longueur du tuyau d'évacuation
- si le tuyau d'évacuation est incliné de 15% au moins

Pour les modèles à eau condensée, reliez le raccord (16) à une évacuation à l'aide d'un tuyau d'évacuation d'eau (11).

Il est bon de prévoir que l'évacuation se fasse directement en siphon ouvert.

5.4 RACCORDEMENT AU SECTEUR ELECTRIQUE

⚠ IMPORTANT:
- le raccordement au secteur électrique doit être conforme aux normes nationales en vigueur et effectué par du personnel agréé hautement qualifié
- avant de brancher l'appareil au secteur électrique, assurez-vous que la tension correspond à celle indiquée sur la plaquette d'immatriculation
- assurez-vous que l'appareil est mis à la terre correctement
- vérifiez que la portée électrique de l'installation correspond à la puissance maximum de l'appareil indiquée sur la plaquette d'immatriculation

- si l'appareil est livré avec fiche, installer une prise spéciale commandée par un interrupteur magnétothermique omnipolaire (6 Fig. 3) où la distance d'ouverture des contacts devra être égale ou supérieur à 3 mm, permettant la déconnexion complète dans les conditions de la catégorie de surtension III, conformément aux normes nationales de sécurité en vigueur, doté de fusibles, avec différentiel associé et positionné de façon à être facilement accessible. Branchez la fiche dans la prise commandée de l'interrupteur
- il est possible de faire remplacer la prise par un technicien qualifié et agréé, à condition que la nouvelle prise soit conforme aux normes nationales de sécurité en vigueur
- si l'appareil est livré sans fiche, donc prévu pour rester branché en permanence au secteur électrique, il faudra installer un interrupteur magnétothermique omnipolaire à distance d'ouverture des contacts égale ou supérieure à 3 mm, permettant la déconnexion complète dans les conditions de la catégorie de surtension III, conforme aux normes nationales de sécurité en vigueur, doté de fusibles, avec différentiel associé et positionné de façon à être facilement accessible. **Cette opération devra être effectuée par un technicien qualifié**
- nous vous conseillons de dérouler le câble d'alimentation sur toute la longueur et de vérifier s'il n'est pas écrasé à certains endroits
- un câble d'alimentation abîmé doit être remplacé par un technicien qualifié en utilisant un câble spécial disponible uniquement auprès du Fabricant ou des Centres d'Assistance Agréés

6 MISE EN SERVICE

6.1 NETTOYAGE DES PARTIES INTERNES

L'appareil a déjà été nettoyé à l'usine. Toutefois, il est préférable de nettoyer une nouvelle fois les parties internes avant de l'utiliser, en veillant à ce que le câble d'alimentation soit débranché.

Pour tout complément d'information concernant les opérations de nettoyage, veuillez consulter le manuel de nettoyage et de désinfection.

Pour nettoyer l'appareil, utilisez une liquide vaisselle normal ou un mélange d'eau et de vinaigre; une fois nettoyé, rincez soigneusement et abondamment à l'eau froide et éliminez les glaçons produits pendant la demi-heure qui suit les opérations de nettoyage, ainsi que ceux qui se trouvaient déjà, le cas échéant, dans l'appareil.

Nous vous déconseillons d'utiliser des détersifs ou des poudres abrasives susceptibles d'endommager les finitions.

6.2 MISE EN MARCHE

Une fois que l'appareil est correctement branché au secteur électrique, au réseau hydrique et au dispositif d'évacuation d'eau, procédez de la façon suivante pour le mettre en route:

a) ouvrez le(s) robinet(s) d'arrivée d'eau (7 Fig. 3)
b) branchez la fiche (si présente) à la prise électrique et mettez l'appareil sous tension en actionnant l'interrupteur (6 Fig. 3) spécialement prévu au moment de l'installation

Pour les appareils reliés en permanence au secteur électrique, appuyez sur l'interrupteur externe de l'appareil spécialement prévu au moment de l'installation.

Mettez l'appareil en marche en appuyant sur l'interrupteur lumineux (18 Fig. 2).

⚠ L'appareil commencera à fabriquer des glaçons 10 minutes après sa mise en route. Pendant ce délai, prévu chaque fois que l'on rallume l'appareil, le capteur de rotation effectue un contrôle préliminaire de fonctionnement.

6.3 NETTOYAGE DES PIECES EN ACIER

L'appareil a déjà été nettoyé une première fois chez le fabricant. En ce qui concerne les parties en acier de l'appareil, veuillez respecter les instructions ci-après:
Evitez que des solutions salines ne se déposent ou sèchent à la surface des parties externes en acier de l'appareil, au risque d'engendrer des phénomènes de corrosion.
Evitez tout contact avec des matériaux ferreux (pailles de fer, fourchettes à découper, louches, grattoirs, etc.) au risque d'engendrer un début de corrosion dû aux particules de fer entrées en circulation dans le récipient.
Nettoyez soigneusement les surfaces en acier inox à l'aide d'un torchon humide, de l'eau et du savon ou avec un produit non abrasif et ne contenant ni chlore ni ammoniac

7 PRINCIPALES CAUSES DE MAUVAIS FONCTIONNEMENT

Si l'appareil ne fabrique pas de glaçons, avant de vous adresser à un Centre d'Assistance Agréé, vérifiez:
- si le(s) robinet(s) (7 Fig. 3) d'arrivée d'eau prévus en phase d'installation est (sont) ouvert(s)
- vérifiez que le courant électrique fonctionne, que la prise (si existante) est correctement branchée, que l'interrupteur (6 Fig. 3) est en position "MARCHE" et que le bouton (18 Fig. 2) est allumé
- le capteur de rotation ne doit pas être en train de signaler une alarme

De plus:

- lorsque le niveau sonore est excessif, vérifiez si l'appareil ne heurte pas des meubles ou des tôles susceptibles de faire du bruit ou de provoquer des vibrations
- en cas de fuites d'eau, vérifiez si l'orifice d'évacuation du réservoir n'est pas bouché, si les tuyaux d'arrivée et d'évacuation d'eau sont correctement raccordés et ne présentent aucun étranglement ou ne sont pas abîmés
- vérifiez si la température de l'air ou de l'eau ne dépasse pas les valeurs limites d'installation (voir paragraphe 5.2)
- vérifiez si le filtre à l'arrivée de l'eau est bouché (voir paragraphe 9.1)

Après avoir effectué les contrôles susmentionnés, si le dysfonctionnement persiste, arrêtez l'appareil en coupant l'arrivée du courant électrique au moyen de l'interrupteur prévu à cet effet, débranchez la fiche (le cas échéant) de la prise, fermez le(s) robinet(s) qui le relie(nt) au réseau hydrique et appelez le Centre d'Assistance Agréé le plus proche.

Afin de permettre au Centre d'Assistance Agréé d'intervenir le plus rapidement et le plus efficacement possible, n'oubliez pas d'indiquer avec précision le modèle, le numéro de matricule ou le numéro de construction indiqués sur la plaque d'immatriculation (Fig. 1) située à l'arrière de l'appareil et sur la couverture de ce manuel d'instructions.

8 FONCTIONNEMENT

L'appareil est équipé d'un thermostat qui bloque la production des glaçons lorsque, à l'intérieur du réservoir, le volume des glaçons atteint la sonde à laquelle il est relié.

L'appareil est équipé d'un capteur de rotation qui assure son bon fonctionnement ; lorsque vous mettez l'appareil en route, un délai de 10 minutes est nécessaire pour que ledit capteur de rotation effectue un contrôle préliminaire de fonctionnement.

REMARQUE CONCERNANT LES MODELES ASSURANT UNE PRODUCTION DE 280 kg/24h, 510kg/24h, 1000 kg/24h:
La légende des signaux communiqués par le capteur de rotation figure sur l'appareil.

L'appareil est doté d'un pressostat de secours qui bloque la production en cas d'anomalie au niveau du circuit réfrigérant ; pour faire repartir l'appareil, appuyez à fond sur le bouton de reset (le cas échéant). Si l'anomalie perdure, débranchez l'appareil du réseau électrique en appuyant sur l'interrupteur (6 Fig. 3) prévu en phase d'installation, fermez le(s) robinet(s) d'arrivée d'eau (7 Fig. 3) et appelez le Centre d'Assistance Agréé le plus proche.

9 ENTRETIEN

9.1 NETTOYAGE DU FILTRE DE L'ELECTROVANNE D'ARRIVEE D'EAU (Fig. 5)

⚠ **Toutes les opérations décrites dans ce paragraphe doivent être effectuées après avoir coupé l'électricité et l'alimentation en eau comme décrit pour les opérations précédentes, par du personnel agréé et qualifié.**

⚠ Nettoyez le filtre (17) situé sur l'électrovanne d'arrivée d'eau au moins tous les 2 mois conformément aux instructions ci-après:
- **coupez l'alimentation électrique** en appuyant sur l'interrupteur (6 Fig. 3) et en débranchant (le cas échéant) la fiche de la prise
- **coupez l'arrivée d'eau** en fermant le robinet d'arrivé d'eau (7 Fig. 3) prévue au moment de l'installation
- dévissez l'embout fileté (12 Fig. 4) du tuyau d'arrivée d'eau situé à la sortie de l'électrovanne qui se trouve à l'arrière de l'appareil
- a l'aide d'une pince, enlevez le filtre (17) en évitant d'endommager le raccord du tuyau d'arrivée d'eau
- enlevez les résidus éventuels en plaçant le filtre sous un filet d'eau, s'il est trop sale remplacez-le

A la fin des opérations de nettoyage, remontez le filtre et le tuyau d'arrivée d'eau en prenant les précautions indiquées au début de ce manuel d'instructions.

Après quoi, rétablissez l'alimentation électrique et le raccordement au réseau hydrique.

9.2 MODELES A CONDENSATION A AIR (Fig. 6)

Sur les modèles à condensation à air, il est très important que le condensateur à ailettes et, le cas échéant, le filtre extérieur correspondant soient toujours propres.
Tous les 2 mois au moins, faites nettoyer le condensateur à ailettes par un Centre d'Assistance Agréé qui pourra le faire dans le cadre du programme d'entretien.

Nettoyez le filtre extérieur au moins une fois par mois, en respectant les instructions ci-après:
- arrêtez l'appareil et **couper l'alimentation électrique** en appuyant sur l'interrupteur (6 Fig. 3) prévu à cet effet en phase d'installation
- enlevez le filtre et éloignez-le de l'appareil
- éliminez la poussière du filtre à l'aide d'air comprimé
- remettez le filtre en place

9.3 OPERATIONS DE NETTOYAGE ET DE DESINFECTION

Un kit de nettoyage et de désinfection spécialement mis au point pour cet appareil est disponible chez votre revendeur.

⚠ **Ne pas utiliser des substances corrosives pour éliminer le calcaire de l'appareil car, au-delà d'annuler toute forme de garantie, ces produits endommagent gravement les matériaux et les composants de l'appareil.**

Ne pas laver l'appareil au jet d'eau.

⚠ **Toutes les opérations de nettoyage doivent être effectuées après avoir coupé l'électricité et l'alimentation en eau comme décrit pour les opérations précédentes, par du personnel agréé et qualifié.**

Conformez-vous aux instructions figurant dans le manuel de nettoyage et de désinfection fourni avec cet appareil.

⚠ **IMPORTANT:**
- **tous les glaçons produits pendant la demi-heure qui suit les opérations de nettoyage et de désinfection, ainsi que ceux qui sont éventuellement restés dans le bac à glaçons, doivent être éliminés**
- **lorsque vous décidez de procéder au nettoyage et à la désinfection de l'appareil, effectuez également le nettoyage et la désinfection du réservoir correspondant**

La désinfection complète ne peut être effectuée que par un Centre d'Assistance Agréé.

L'appareil doit être désinfecté régulièrement, en fonction des conditions d'utilisation, des caractéristiques physico-chimiques de l'eau et chaque fois que vous réutilisez l'appareil après une période d'arrêt.
Nous vous conseillons de stipuler un contrat d'entretien périodique avec le Distributeur qui vous a vendu l'appareil portant sur:
- le nettoyage du condensateur
- le nettoyage du filtre situé sur l'électrovanne d'arrivée d'eau
- le nettoyage et la désinfection du bac à glaçons
- le contrôle de la charge de gaz frigorigène
- le contrôle du cycle de fonctionnement
- le nettoyage et la désinfection de l'appareil

La fréquence des opérations de nettoyage et de désinfection peut varier en fonction:
- de la température et des conditions ambiantes
- de la température et de la qualité de l'eau (dureté, présence de sable, etc.)
- de la quantité de glace produite, ou du temps d'utilisation de la machine à glace
- des périodes de non utilisation de l'appareil

AFIN DE GARANTIR UN NETTOYAGE ET UNE DESINFECTION CORRECT DE LA MACHINE A GLACE, LES OPERATIONS INDIQUEES DANS LE PRESENT MANUEL DEVRONT ETRE EFFECTUEES AU MOINS UNE FOIS PAR MOIS.

⚠ **ATTENTION:**
- les opérations décrites dans le présent manuel doivent exclusivement être effectuées par du personnel qualifié et agréé
- la machine à glace doit être installée dans des locaux sains. Evitez les caves ou les débarras: le non respect des mesures d'hygiène de base favorise la formation et la prolifération de bactéries à l'intérieur de l'appareil
- un kit de nettoyage et de désinfection spécialement formulé pour cet appareil est disponible chez votre revendeur
- la garantie ne s'applique pas en cas d'emploi de substances corrosives pour détartrer l'appareil; celles-ci sont en effet susceptibles d'endommager sérieusement les matériaux et les composantes de l'appareil
- toutes les opérations qui prévoient la manipulation de pièces en tôle doivent être effectuées avec des gants pour éviter tout risque de coupure
- toutes les opérations de nettoyage et de désinfection doivent être effectuées avec des gants de protection afin de protéger la peau des substances utilisées
- pendant les opérations de nettoyage et de désinfection, pensez à vous protéger les yeux contre toute éclaboussure en portant des lunettes de protection
- évitez de verser de l'eau ou tout autre liquide sur les composantes internes de l'appareil, les câbles électriques et le câble d'alimentation

10 NETTOYAGE

1. éteignez l'appareil et **débranchez-le**
2. fermez le robinet (1 - Fig. 7) d'arrivée d'eau servant à fabriquer la glace tout en laissant ouvert le robinet (2 - Fig. 7) d'arrivée d'eau destinée à l'évaporateur (s'il existe)
3. préparez environ 8 litres (2 galons) de solution à 25% d'eau et de vinaigre blanc que vous utiliserez pour nettoyer l'appareil
4. démontez le top de l'appareil après avoir desserré les vis de fixage (Fig. 8)
5. ôtez le couvercle du réservoir d'eau (Fig. 9)
6. branchez l'appareil au réseau électrique et mettez-le en route en appuyant sur l'interrupteur lumineux (3 - Fig. 10); si nécessaire, enlevez le panneau frontal
7. versez la solution à base d'eau et de vinaigre dans le réservoir en veillant à ce que ce dernier soit toujours plein

⚠ **IMPORTANT:**
Si le réservoir d'eau n'est pas assez plein, le capteur de rotation arrête l'appareil; pour le faire repartir, rajoutez du liquide dans le réservoir et patientez 10 minutes afin que ledit capteur de rotation réenclenche le fonctionnement de l'appareil.

8. laissez fonctionner l'appareil en rajoutant du liquide dans le réservoir au fur et à mesure qu'il se vide, jusqu'à ce que vous ayez utilisé au moins 4 litres (1 galon) de solution
9. ouvrez le robinet (1 - Fig. 1) d'arrivée d'eau pour la production de la glace et laissez fonctionner l'appareil pendant 5 minutes au moins, sans rajouter de solution dans le réservoir
10. **jetez toute la glace produite pendant les opérations de nettoyage**
11. préparez-vous à effectuer les opérations de désinfection décrites au chapitre suivant

FR

11 DESINFECTION

Utilisez une solution conforme à 40 C.F.R. 180.940, ou une solution de 200 mg/l d'hypochlorite de sodium et d'eau (ou une solution de ½ once d'eau de Javel et 1 gallon d'eau) ou une des solutions communément employées pour désinfecter les biberons; dans ce cas, vérifiez si ledit produit est:
- agréé par le Ministère de la Santé Publique
- utilisable sur des appareils alimentaires
- ne risque pas d'endommager les matériaux et les composants de cet appareil

Respectez les indications figurant sur l'emballage du produit pour ce qui est du mode d'emploi et des concentrations. Il est préférable d'utiliser la solution à une température de 25°C.

⚠ **ATTENTION:**
Avant de brancher l'appareil au réseau électrique, vérifiez si tous les câbles et tous les branchements sont parfaitement secs.

1. préparez environ 8 litres (2 galons) de solution désinfectante que vous utiliserez pour désinfecter l'appareil
2. éteignez l'appareil, **débranchez-le** et fermez le robinet (1 - Fig. 7) d'arrivée d'eau pour la fabrication de la glace, tout en laissant ouvert le robinet (2 - Fig. 7) d'arrivée d'eau utilisée par l'évaporateur (s'il existe)
3. versez la solution dans le réservoir en veillant à ce qu'il soit toujours bien plein

⚠ **IMPORTANT:**
Si le réservoir d'eau n'est pas assez plein, le capteur de rotation arrête l'appareil; pour le faire repartir, rajoutez du liquide dans le réservoir et patientez 10 minutes afin que ledit capteur de rotation réenclenche le fonctionnement de l'appareil.

4. branchez l'appareil au réseau électrique et allumez-le en appuyant sur l'interrupteur lumineux (3 - Fig. 10)
5. laissez l'appareil fonctionner en rajoutant de la solution désinfectante dans le réservoir au fur et à mesure qu'il se vide, de façon à en utiliser au moins 4 litres (1 galon)
6. ouvrez le robinet (1 - Fig. 7) d'arrivée d'eau utilisée pour fabriquer la glace et laissez fonctionner l'appareil pendant 5 minutes minimum sans rajouter de solution dans le réservoir
7. éteignez l'appareil et **débranchez-le**
8. débranchez le(s) micro-interrupteur(s) du branchement de l'appareil (Fig. 11) et ôtez la sonde du thermostat (4 - Fig. 11) de son logement dans la conduite d'évacuation de la glace, **en veillant à ne pas l'endommager**
9. ôtez le(s) micro-interrupteur(s) de son (leurs) logement(s) en le(s) faisant tourner dans le sens contraire des aiguilles d'une montre (Fig. 12)
10. ôtez le dispositif d'isolation (s'il existe) de la goulotte par laquelle sort la glace (Fig. 13)
11. détachez la(les) bande(s) (si elles existent) amovibles (5 - Fig. 14) servant à fixer la(les) goulotte(s) par lesquelles sorte la glace (6 - Fig. 14) à l'(les) évaporateur(s)
12. séparez la(les) goulotte(s) par lesquelles sort la glace (6 - Fig. 14) de l'(les) évaporateur(s) et ôtez la(les) conduite(s) de sortie de la glace (7 - Fig. 14) de son (leurs) emplacement(s)
13. a l'aide d'un produit vaisselle, nettoyez le couvercle du bac d'évacuation d'eau, la(les) goulotte(s) par lesquelles sort la glace (6 - Fig. 14) et l'intérieur de(s) conduite(s) de sortie de la glace **en veillant à ne pas endommager le mécanisme situé à l'intérieur de la goulotte de sortie de la glace qui actionne le micro-interrupteur.** Utilisez un pinceau à poils souples et une éponge non abrasive pour éliminer les éventuelles incrustations
14. toujours à l'aide du même produit vaisselle, nettoyez le(s) conduit(s) par lesquels sort la glace (8 - Fig. 14) et le brise-glace (9 - Fig. 14) à l'aide d'un pinceau à poils souples et d'une éponge non abrasive afin d'éliminer les éventuelles incrustations
15. rincez abondamment à l'eau froide le(s) conduit(s) par lesquels sort la glace (8 - Fig. 14), ainsi que le brise-glace (9 - Fig. 14), le couvercle du réservoir d'eau, la partie interne de la(des) conduite(s) par lesquelles sort la glace et la(les) goulotte(s) de sortie de la glace (6 - Fig. 14)

16. vaporisez la solution désinfectante sur le(s) conduit(s) de sortie de la glace (8 - Fig. 14) et sur le brise-glace (9 - Fig. 14) et laissez agir 30 minutes minimum
17. passez la solution désinfectante sur le couvercle du réservoir d'eau, la(les) goulotte(s) par lesquelles sort la glace (6 - Fig. 14) et la partie interne du(des) tuyau(x) d'évacuation de la glace
18. rincez abondamment à l'eau froide le(s) conduit(s) par lesquels sort la glace (8 - Fig. 14) et le brise-glace (9 - Fig. 14)
19. rincez abondamment à l'eau froide et séchez soigneusement le couvercle du réservoir d'eau, la(les) conduite(s) d'évacuation de la glace (7 - Fig. 14) et la(les) goulotte(s) par lesquelles sort la glace (6 - Fig. 14)
20. remontez le dispositif d'isolation (s'il existe) sur la goulotte par laquelle sort la glace (fig. 13)
21. replacez le(s) micro-interrupteur(s) dans leur(s) logement(s), en le(s) faisant tourner dans le **sens des aiguilles d'une montre. Vérifiez si le mécanisme d'actionnement n'appuie pas sur le micro-interrupteur;** si tel est le cas, déplacez légèrement le mécanisme du micro-interrupteur
22. remontez la(les) conduite(s) d'évacuation de la glace (7 - Fig. 14) en la(les) replaçant dans son(leurs) logement(s) sur la plaque de base
23. remontez la(les) goulotte(s) par lesquelles sort la glace (6 - Fig. 14) et fixez-la(les) à l'(aux) évaporateur(s) à l'aide de la(les) bande(s) amovible(s) (5 - Fig. 14) lorsqu'elles existent
24. insérez la sonde du thermostat (4 - Fig. 11) dans son logement dans la conduite de sortie de la glace **en veillant à ne pas l'endommager**
25. remontez le couvercle du réservoir d'eau
26. branchez le(s) micro-interrupteur(s) sur l'appareil (Fig. 11)
27. **vérifiez si tous les câbles et les branchements de l'appareil sont parfaitement secs**
28. replacez tous les panneaux qui ont été enlevés pour procéder aux opérations de nettoyage et de désinfection et serrez les vis de fixage
29. **éliminez toute la glace produite pendant les opérations de désinfection**

La machine à glace peut maintenant être réactivée conformément aux instructions figurant sur le manuel.

⚠ **ATTENTION:**
Jetez toute la glace produite pendant les 30 minutes qui suivent les opérations de nettoyage et de désinfection

Lorsque vous procédez au nettoyage et à la désinfection de l'appareil, faites-en de même pour le réservoir à glace.

12 PERIODES D'INACTIVITE

Si vous avez l'intention de ne pas utiliser l'appareil pendant un certain temps:
- coupez l'alimentation électrique en actionnant l'interrupteur (6 Fig. 3) et débranchez la fiche de la prise (le cas échéant)
- coupez l'arrivée d'eau en fermant le(s) robinet(s) prévu(s) à cet effet (7 Fig. 3)
- effectuez toutes les opérations d'entretien périodique de l'appareil prévues (voir chapitre 9)
- nettoyez le filtre de l'électrovanne d'arrivée d'eau comme indiqué au chapitre 9.1
- nettoyez le filtre du condensateur à air (lorsqu'il existe) comme indiqué au chapitre 9.2

KONFORMITATSERKLARUNG NACH EG-NORM

Das oben genannte Gerat ist zur Herstellung von Eis bestimmt. Die Unterzeichner der vorliegenden Erklarung versichern hiermit als personlich Alleinverantwortliche, dass die hier beschriebene Eismaschine mit den Vorschriften der folgenden EG-Richtlinien ubereinstimmt, normen, vorschriften, technische Spezifikationen und modifikationen:

Richtlinien:

2014/35/EU	Niederspannung
2006/42/CE	Maschinen
2014/30/EU	Elektromagnetische Vertraglichkeit
(UE) 2015/863	zur Änderung von Anhang II der Richtlinie 2011/65/EU des Europäischen Parlaments und des Rates hinsichtlich der Liste der Stoffe, die Beschränkungen unterliegen

DE

Normen:

EN 60335-1	Sicherheit elektrischer Gerate fur den Hausgebrauch und ahnliche Zwecke. Teil 1: Allgemeine Anforderungen
EN 60335-2-24	Sicherheit von elektrischen Geräten für den Hausgebrauch und ähnliche Zwecke. Teil 2: Besondere Normen für Kühlgeräte, Speiseeisgeräte und Eisbereiter.
EN 60335-2-75	Sicherheit elektrischer Gerate fur den Hausgebrauch und ahnliche Zwecke. Teil 2-75: Besondere Anforderungen fur Ausgabegerate und Warenautomaten fur den gewerblichen Gebrauch
EN 62233	Verfahren zur Messung der elektromagnetischen Felder von Haushaltgeräten und ähnlichen Elektrogeräten im Hinblick auf die Sicherheit von Personen in elektromagnetischen Feldern
EN 12100	Sicherheit von Maschinen — Allgemeine Gestaltungsleitsätze — Risikobeurteilung und Risikominderung
EN 55014-1	Elektromagnetische Vertraglichkeit - Anforderungen an Haushaltgerate, Elektrowerkzeuge und ahnliche Elektrogerate. Teil 1: Storaussendung
EN 55014-2	Elektromagnetische Vertraglichkeit - Anforderungen an Haushaltgerate, Elektrowerkzeuge und ahnliche Elektrogerate. Teil 2: Storfestigkeit; Produktfamiliennorm
EN 61000-3-2	Elektromagnetische Vertraglichkeit. Teil 3-2: Grenzwerte; Grenzwerte fur Oberschwingungsstrome (Gerate-Eingangsstrom bis einschlieslich 16A je Leiter)
EN 61000-3-3	Elektromagnetische Vertraglichkeit. Teil 3-3: Grenzwerte; Begrunzung von Spannungsanderungen, Spannungsschwankungen und Flicker in offentlichen Niederspannungs-Versorgungsnetzen fur Gerate mit einem Bemessungsstrom ≤ 16A je Leiter, die keiner Sonderanschlussbedingung unterliegen
EN 50581	Technische Dokumentation zur Beurteilung von Elektro- und Elektronikgeräten hinsichtlich der Beschränkung gefährlicher Stoffe

Vorschriften und technische spezifikationen

D.M. 21/3/73	Hygieneverordnung fur Verpackungen, Behalter, Gerate, die zum Umgang mit Nahrungsmitteln und Stoffen fur den personlichen Gebrauch bestimmt sind
CE 1935/2004	Zum Umgang mit Nahrungsmitteln bestimmte Materialien und Gegenstande
CE 2023/2006	Herstellungspraxis für Materialien und Gegenstände, die dazu bestimmt sind, mit Lebensmitteln in Berührung zu kommen
UE 10/2011	Materialien und Gegenstände aus Kunststoff, dazu bestimmt, mit Lebensmitteln in Berührung zu kommen

Originalkopie und technische Unterlagen beim gesetzlichen Vertreter des Herstellers / Bevollmächtigten.

Sehr geehrter Kunde, Sie haben sich für ein Qualitätsprodukt entschieden, das mit Sicherheit Ihre Erwartungen erfüllen wird. Wir danken Ihnen für diese Wahl und möchten Sie bitten, diese Bedienungsanleitung **gründlich zu lesen, bevor** Sie Ihren neuen automatischen modularen Eisflockenbereiter **in Betrieb nehmen**.

INHALT

1 WICHTIGE ALLGEMEINE HINWEISE UND RATSCHLÄGE

2 TECHNISCHE DATEN

3 WICHTIGE HINWEISE ZUM TRANSPORT

4 AUSPACKEN

5 INSTALLATION
5.1 ANSCHLUSSPLAN
5.2 AUFSTELLUNG
5.3 ANSCHLUSS AN DAS WASSERNETZ
5.3.a ZULAUF
5.3.b ABLAUF
5.4 ANSCHLUSS AN DAS STROMNETZ

6 INBETRIEBNAHME
6.1 REINIGEN DER INNENTEILE
6.2 EINSCHALTEN
6.3 REINIGUNG DER STAHLTEILE

7 HAUPTSÄCHLICHE STÖRUNGSURSACHEN

8 FUNKTIONSWEISE

9 WARTUNG
9.1 REINIGEN DES FILTERS DES MAGNETVENTILS DER WASSERZUFUHR
9.2 AUSFÜHRUNGEN MIT LUFTKONDENSATION
9.3 REINIGUNG UND DESINFEKTION

10 REINIGUNG

11 DESINFEKTION

12 LÄNGERER STILLSTAND DES GERÄTES

Die Abbildungen dieses Handbuches gelten für alle Modelle. Etwaige Besonderheiten des ausgelieferten Modells könnten daher auch nicht berücksichtigt sein.

Der Hersteller haftet nicht für eventuelle in der vorliegenden Bedienungsanleitung enthaltenen Fehler, die sich aufgrund von Schreib- und Druckfehlern ergeben.
Er behält sich vor, das Gerät jederzeit Veränderungen zu unterziehen, die er für notwendig und nützlich erachtet. Dies geschieht auch im Interesse des Anwenders, ohne dass dadurch die grundlegenden Eigenschaften der Funktionsweise und Sicherheit des Gerätes beeinträchtigt werden.

1 WICHTIGE ALLGEMEINE HINWEISE UND RATSCHLÄGE

Die vorliegende Bedienungsanleitung ist Bestandteil des automatischen Eiswürfelbereiters (im folgenden zur Vereinfachung als Gerät bezeichnet) und muss unbedingt sorgfältig aufbewahrt werden, damit Sie zu jedem Zeitpunkt darin nachschlagen können.

Stellen Sie vor der Inbetriebnahme sicher, dass das Gerät intakt ist. Im Zweifelsfall verwenden Sie es nicht und wenden Sie sich an das autorisierte technische Kundendienstzentrum.

Der Eiswürfelbereiter darf nur in Betrieb genommen werden, wenn die Installation in Übereinstimmung mit den örtlichen Gesetzen und Vorschriften und gemäß den Anweisungen in diesem Handbuch durchgeführt wurde.

Es ist dem Benutzer absolut verboten, auf den Kühlkreislauf des Gerätes zuzugreifen, falls notwendig, rufen Sie den autorisierten Kundendienst an.

⚠ ACHTUNG: Keine mechanischen Vorrichtungen wie Schraubenzieher, spitze Geräte oder andere Hilfsmittel zur Beschleunigung des Entfrostungsprozesses benutzen.

⚠ ACHTUNG: Die Lüftungsöffnungen in der Umhüllung des Gerätes oder in der Einbaustruktur von Verstopfungen freihalten.

⚠ ACHTUNG: Den Kühlkreislauf nicht beschädigen.

⚠ ACHTUNG: Keine elektrischen Geräte im Inneren der Gefrierfächer zur Aufbewahrung des Eises benutzen.

⚠ ACHTUNG: Keine explosionsgefährlichen Stoffe im Raum des Gerätes, wie Sprühdosen mit entzündbarem Treibstoff, aufbewahren.

Bei Beschädigung des Kältemittelkreislaufs: Maschine sofort ausschalten, vom Stromnetz trennen, die Umgebung lüften, autorisierten Service rufen.

Es ist die Aufgabe des Benutzers, diese Dokumentation vollständig aufzubewahren, um ihre Zurateziehung während des gesamten Lebenszyklus des Gerätes zu ermöglichen.

Die vorliegende Betriebsanleitung sorgfältig aufbewahren und es so einrichten, dass sie in der Nähe des Gerätes zur Verfügung steht.
Im Falle von Abhandenkommen oder Zerstörung kann man eine Kopie bei der Verteiler anfordern, indem man die Matrikelnummer und das Modell des Gerätes angibt.
Die Betriebsanleitung spiegelt den Stand der Technik zur Zeit der Lieferung wider; der Verteiler behält sich das Recht vor, an ihren Geräten jegliche Veränderung, die sie für vorteilhaft hält, vorzunehmen, ohne das vorliegende Dokument oder Dokumente bezüglich Posten vorhergehender Produktionen aktualisieren zu müssen.
Die Verantwortung für die Anwendung der in dieser Betriebsanleitung aufgeführten Sicherheitsvorschriften obliegt dem technischen Personal, das für die an diesem Gerät vorgesehenen Tätigkeiten verantwortlich ist und sich vergewissern muss, dass das autorisierte Personal:

- qualifiziert ist, die geforderte Tätigkeit auszuführen
- die in diesem Dokument enthaltenen Vorschriften kennt und anwendet

die auf das Gerät anwendbaren Vorschriften der nationalen Sicherheit kennt und anwendet

Die vorliegende Bedienungsanleitung ist wesentlicher Bestandteil des automatischen modularen Eisflockenbereiters (im Folgenden zur Vereinfachung als Gerät bezeichnet) und muss unbedingt sorgfältig aufbewahrt werden, damit Sie zu jedem Zeitpunkt darin nachschlagen können.

Im Fall des Verkaufs oder der Weitergabe des Geräts an Dritte muss diese Bedienungsanleitung ebenfalls dem neuen Benutzer ausgehändigt werden, damit sich dieser über die Funktionsweise und die Anleitung zur Inbetriebnahme unterrichten kann.

⚠ **Bevor Sie das Gerät aufstellen und benutzen, sollten Sie alle in dieser Bedienungsanleitung enthaltenen Hinweise gründlich gelesen haben. Diese Hinweise ermöglichen eine sichere Aufstellung, Bedienung und Wartung des Gerätes.**

- offene Flammen und Zündquellen oder Verbrennungen vermeiden
- Immer das Gerät vom Stromnetz trennen, bevor irgendeine Reinigungs- oder Wartungsarbeit vorgenommen wird
- Um ein korrektes Funktionieren und eine hohe Leistung des Geräts zu garantieren, ist es erforderlich, dass Sie alle Hinweise des Herstellers beachten und Wartungsarbeiten nur von dafür qualifiziertem Fachpersonal ausführen lassen
- Schutzgitter oder Blechtafeln dürfen nicht abgenommen werden
- Keine Gegenstände auf das Gerät stellen oder vor die Lüftungsgitter legen
- Das Gerät auch für kleinere Transporte immer heben. Es darf nicht geschoben oder gezogen werden

- Jegliche Verwendung des Gerätes, dass nicht auf Eisproduktion aus kaltem Trinkwasser abzielt, ist nicht sachgemäß
- Die Lüftungs- und Wärmeableitungsgitter nicht verstopfen, weil eine schlechte Lüftung nicht nur zur verringerten Leistung führt, sondern auch schwere Schäden am Gerät zur Folge haben kann
- Bei Störungen und/oder Fehlbetrieb des Geräts ist es vom Stromnetz zu trennen, indem man den Schalter betätigt, der bei der Installation vorgesehen worden ist, und dann den Stecker (wenn vorgesehen) des Gerätes aus der Netzsteckdose zieht und den Wasserzufuhrhahn/die Wasserzufuhrhähne absperrt. Keine eigenmächtigen Reparaturen oder sonstige Eingriffe versuchen, sondern wenden Sie sich ausschließlich an qualifiziertes Fachpersonal
- Werden Änderungen am Gerät vorgenommen oder der Versuch dazu gemacht, entstehen schwerwiegende Gefahrensituationen. Außerdem erlischt hierdurch jede Form des Garantieanspruchs
- Benutzen Sie den Eisvorratsbehälter nicht, um Speisen oder Getränke abzukühlen oder aufzubewahren. Das könnte eine Verstopfung des Abflusses zur Folge haben, wodurch sich der Behälter selbst mit Wasser füllen könnte und dieser überlaufen würde
- Sollten Störungen auftreten, so kann Ihr Fachhändler den für Ihren Wohnort zuständigen autorisierten Kundendienst nennen. Wir empfehlen Ihnen dringend, ausschließlich Originalersatzteile zu verlangen
- Eventuelle Hinweise oder Übersichten zu Sonderausführungen finden sich im Anhang dieser Bedienungsanleitung
- Zubehör zur Verfügung, dass die Schalt ermöglichen und aus der Ferne, oder in dem Sie die Höhe der angesammelten Eis anpassen. Die Verantwortung für Schäden an Personen, Sachwerten oder Tieren sowie an den Geräten selbst, die durch

unsachgemäße Montage von Zubehör entstehen, ist nur von denen, die die Installation durchgeführt

⚠ Die Benutzung dieses elektrisch betriebenen Geräts setzt die Beachtung einiger grundlegender Vorsichtsmaßnahmen voraus, wie insbesondere:

DE

- Nicht mit nassen oder feuchten Händen oder Füßen anfassen
- Nicht benutzen, wenn man barfuss ist
- In Räumen, die zum Baden oder Duschen benutzt werden, keine Verlängerungsschnur verwenden
- Nicht an der Geräteschnur ziehen, um das Gerät vom Stromnetz zu trennen
- Das Gerät kann von Kindern ab 8 Jahren und Personen mit eingeschränkten physischen, sensorischen oder geistigen Fähigkeiten oder mangels Erfahrung oder Kenntnisse erforderlich, unter Überwachung vorgesehen verwendet werden, oder nachdem sie die gleichen Anweisungen für alle erhalten haben sorgen für sicheren Betrieb und das Verständnis der Gefahren, die in ihm. Kinder sollten nicht mit dem Gerät spielen. Die Reinigungs-und Wartungsarbeiten vorgesehen, die vom Benutzer durchgeführt werden sollen, die nicht von Kindern ohne Aufsicht durchgeführt werden
- Die Kinder überwachen, damit sie nicht mit dem Gerät spielen

Falls Sie das Gerät nicht länger benutzen möchten, sollten Sie es durch Abschneiden des Anschlusskabels vollkommen betriebsunfähig machen (nachdem Sie vorher das Kabel vom Stromnetz getrennt haben).
Bitte beachten Sie hierzu außerdem:

- Der Kompressor enthält Schmieröl und ein Kältemittel, welche ordnungsgemäß entsorgt werden müssen. Sie dürfen nicht in die Umwelt gelangen

- Eine Entsorgung und Rückgewinnung zur Wiederverwendung aller sonstigen Materialien ist unter Einhaltung der geltenden nationalen Gesetze durchzuführen

Dieses Symbol bedeutet dass dieses Produkt nicht als Haushaltsmüll behandelt werden darf. Um potentiellen negative Wirkungen für dem Umwelt und die Gesundheit zu verhüten, vergewissern Sie sich, dass dieses Produkt ordnungsgemäß entsorgt und wieder verwertet wird.
Zwecks weiterer Informationen zur Entsorgung und zum Recycling dieses Produktes setzen Sie sich mit Ihrem Lieferanten oder dem Abfallbeseitigungsservice in Verbindung.

Das in diesem Gerät enthaltene Kältemittel schädigt nicht die Ozonschicht. Enthält vom Kyoto-Protokoll erfasste fluorierte Treibhausgase. Das Produkt ist hermetisch versiegelt.

⚠ **Eine falsche Installation kann die Umwelt, Tiere, Personen oder Dinge beschädigen.**
Der Hersteller übernimmt keine Haftung für derartige Vorkommnisse.

2 TECHNISCHE DATEN (Abb. 1)

Die Werte von Betriebsspannung und -frequenz stehen auf dem Typenschild. Auf dieses ist für alle Prüfungen oder Feststellungen Bezug zu nehmen.

Spannung (1), Leistung (2), Modell (3), Seriennummer (4), Hersteller (5).

Der gewichtete äquivalente Dauerschalldruckpegel dieses Gerätes liegt unter 70 dB(A). Die Messungen sind während der Produktion in einem Abstand von 1 Meter von der Oberfläche des Gerätes und in einer Höhe von 1,60 Meter vom Boden ausgeführt worden.

Der elektrische Schaltplan ist in der Frontwand oder auf der Rückwand des Geräts angebracht.

3 WICHTIGE HINWEISE ZUM TRANSPORT

Nettogewicht sowie Bruttogewicht des Geräts sind auf der Umschlagseite der vorliegenden Bedienungsanleitung angegeben. Auf der Verpackung stehen alle Anweisungen für korrekte Handhabung und richtiges Heben.

Damit das im Kompressor befindliche Öl nicht in den Kühlkreislauf gelangt, darf der Gerät ausschließlich aufrecht stehend transportiert, bewegt und gelagert werden. Hierzu sind die auf der Verpackung befindlichen Kennzeichnungen zu beachten.

4 AUSPACKEN

Die Installation muss gemäß der geltenden nationalen Bestimmungen, nach den Vorschriften des Herstellers und durch befugtes und qualifiziertes Personal vorgenommen werden.

Nach Entfernen der Verpackung VERGEWISSERN SIE SICH BITTE, DASS DAS GERÄT UNBESCHÄDIGT IST. IM ZWEIFELSFALL SOLLTEN SIE DAS GERÄT NICHT IN BETRIEB NEHMEN, SONDERN IHREN FACHHÄNDLER VERSTÄNDIGEN.

Die Teile der Verpackung (Plastikbeutel, Karton, Schaumstoff, Nägel etc.) dürfen nicht in der Reichweite von Kindern aufbewahrt werden, weil sie eine mögliche Gefahrenquelle darstellen.

Heben Sie das Gerät von der Palette, die auf dem Boden steht, mit für das Gewicht geeigneten Hubsystemen und trennen Sie es von der Palette.

⚠ **ANMERKUNG FÜR DEN INSTALLATEUR:**
Dieser Arbeitsvorgang darf nur von professionell befugtem und qualifizierten Fachpersonal durchgeführt werden.
Die Geräte sind mit speziellen Gewindelöchern zum Ankoppeln von Transportösen ausgestattet (Abb. 2).
Um das Gerät nicht zu beschädigen, empfiehlt man, die Hebestangen während des Hebevorgangs vertikal zu halten.

5 INSTALLATION

5.1 ANSCHLUSSPLAN (Abb. 3)

6. Stromanschluss durch allpoligen Schalter mit Differentialschutz
7. Absperrhahn/Absperrhähne Wasserzufuhr
8. Wasserzuleitungsschlauch für Eisproduktion
9. Wasserzuleitungsschlauch zur Wasserkondensation (W)
10. Wasserablaufschlauch
11. Wasserablaufschlauch der Kondensation (W)

5.2 AUFSTELLUNG

⚠ **Das Gerät muss in hygienisch sauberen Räumen aufgestellt werden; man vermeide also Räumlichkeiten wie Keller oder Abstellräume, denn das Nichteinhalten der hygienischen Erfordernisse begünstigt die Bildung und die Verbreitung von Bakterien im Inneren des Gerätes.**

Das Gerät kann bei einer Raumtemperatur zwischen 10°C und 43°C funktionieren.

Die besten Leistungen werden erzielt, wenn man das Gerät bei einer Raumtemperatur zwischen 10°C und 35°C und bei einer Wassertemperatur zwischen 3°C und 25°C benutzt.

Direkte Sonneneinstrahlung und die Nähe von Wärmequellen vermeiden.

⚠ Dieses Gerät:
- **Muss an Orten aufgestellt werden, wo es von einer qualifizierten Person überwacht werden kann**
- Darf nicht im Freien betrieben werden
- Darf nicht in feuchten bzw. durch Spritzwasser gefährdeten Räumen aufgestellt werden
- Darf nicht mit Wasserstrahlen gereinigt werden
- Muss auf mindestens 20 cm Abstand zu den Seitenwänden stehen

DE

⚠ **Der Anschluss der Zubehörteile müssen von professionell ausgebildeten und qualifizierten Fachmann vorgenommen werden.**

Die Zubehörteile werden mit Anweisungen für die ordnungsgemäße Verbindung mit dem Gerät geliefert.

Die Verantwortung für Schäden an Personen, Sachwerten oder Tieren sowie an den Geräten selbst, die durch unsachgemäße Montage von Zubehör entstehen, ist nur von denen, die die Installation durchgeführt wird.

⚠ **Der Hersteller übernimmt keine Verantwortung für die Verwendung von Zubehör, das nicht von ihm geliefert.**

⚠ **Das Gerät muss auf einem Behälter installiert werden.**
Für ein korrektes Installieren auf den speziellen Behältern unserer Produktion verweist man auf die Schemata, die mit den Behältern selbst geliefert werden.

Jedenfalls müssen die im vorliegenden Handbuch aufgeführten Anweisungen und Hinweise befolgt werden, insbesondere die bezüglich der Verbindung mit dem Strom- und Wassernetz.

Man vergewissere sich mit Hilfe einer Wasserwaage, dass das Gerät vollkommen horizontal steht. Eventuelle Regulierungen können durch Verstellen der Füße, mit denen die Behälter unserer Herstellung versehen sind, vorgenommen werden.

⚠ **Der Hersteller übernimmt keine Haftung für die Installation auf Behältern, die nicht von ihm hergestellt wurden.**

5.3 WASSERANSCHLUSS

⚠ **WICHTIG:**
- Der Wasseranschluss muss nach den Anleitungen des Herstellers erfolgen und von einem Fachmann ausgeführt werden
- Dieses Gerät darf nur mit kaltem, zum Zweck geeignetem Wasser (Trinkwasser) betrieben werden
- Der Betriebsdruck muss zwischen 0,1 und 0,6 MPa liegen

- Zwischen jedem Schlauch der Wasserzuführung des Geräts und der Hauswasserleitung muss ein Absperrhahn installiert werden, damit der Wasserzufluss bei Bedarf unterbrochen werden kann
- Sollte das Wasser einen besonders hohen Härtegrad aufweisen, so wird der Einbau eines polyvalenten Patronenfilter empfohlen. Feste Bestandteile (zum Beispiel Sand usw.) können mit einem mechanischen Filter beseitigt werden. Dieser Filter ist regelmäßig zu kontrollieren und zu reinigen. Alle Vorrichtungen müssen den gültigen nationalen Vorschriften und Normen entsprechen
- Den Absperrhahn/Absperrhähne in der Wasserzuleitung nie schließen, wenn das Gerät eingeschaltet ist
- Für den Anschluss an die Wasserversorgung mit neuen Röhren nur mit dem Gerät geliefert wird, verwenden Sie keine alten Schläuche oder zuvor verwendeten
- **Es ist verboten, die Maschine in einem Wasser-Ionisations- oder Umkehrosmose-System zu installieren**

5.3.a ZULEITUNG (Abb. 4)

Setzen Sie die Dichtungsringe (13), welche dem Gerät beiliegen, in die beiden Schraubanschlüsse (12) des Schlauchs zur Wasserzuführung (8) ein.
Sorgen Sie für einen festen Sitz der Schraubanschlüsse. Ein zu starkes Anziehen der Verschraubungen kann allerdings zum Reißen der Gewinde führen. Ein Schlauchende wird an den Ausgang des Magnetventils auf der Rückseite des Gerätes geschraubt. Das andere Ende wird an den ebenfalls mit einem Gewinde versehenen Wasserhahn (7) geschraubt.

Verbinden Sie bei den Modellen mit Wasserkondensation das Anschlussstück (15) mit einem Wasserzufuhrschlauch (9) an einen Wasserhahn (7).

5.3.b ABLEITUNG (Abb. 4)

Befestigen Sie das Rohr zum Wasserablauf (10) an der auf der Rückseite des Geräts dafür vorgesehenen Stelle. Bitte überprüfen Sie, dass:

- Der Schlauch biegsam ist
- Sein Innendurchmesser, wie vorgesehen, 22 mm beträgt
- Der Schlauch auf seinen gesamten Länge keine Verengungen aufweist
- Der Ablaufschlauch mindestens ein Gefälle von 15% hat

Bei den Modellen mit Wasserkondensation verbinde man das Anschlussstück (16) mit einem Wasserablaufschlauch (11) an einem Abfluss.

Es ist empfehlenswert, den Ablauf direkt in einen Abfluss mit Siphon einzuleiten.

5.4 STROMANSCHLUSS

⚠ **WICHTIG:**

- Die Verbindung mit dem Stromnetz muss nach den gültigen nationalen Normen und von qualifiziertem, befugtem Fachpersonal vorgenommen werden
- Vor dem Anschluss des Geräts an das Stromnetz sicherstellen, dass die Netzspannung und -frequenz mit den Daten auf dem Typenschild des Geräts übereinstimmen
- Ein sicherer Betrieb des Geräts ist nur möglich, wenn er entsprechend der gültigen Sicherheitsvorschriften und Normen ordnungsgemäß geerdet wurde
- Stellen Sie sicher, dass die Belastbarkeit Ihres elektrischen Anschlusses der auf dem Typenschild des Geräts angegebenen maximalen Leistungsaufnahme angemessen ist
- Wird das Gerät bereits mit Stecker geliefert, ist die Installation einer speziellen Steckdose mit allpoligem magnetothermischen Schalter (6 Abb. 3) mit einem Mindestabstand der stromführenden Kontakte von 3 mm erforderlich, so dass eine vollständige Trennung unter den Bedingungen der Überspannungskategorie III, der den gültigen nationalen Sicherheitsnormen und -vorschriften entspricht, versehen mit Sicherungen und Differentialschutz und so angebracht, dass er einfach zugänglich ist. Den Stecker in die Steckdose mit Schalter stecken
- Es ist möglich, den Stecker von einem Fachmann gegen einen anderen, ebenfalls den gültigen Sicherheitsnormen und -vorschriften entsprechenden Stecker austauschen zu lassen
- Wenn das Gerät ohne Stecker geliefert wurde und Sie einen festen Anschluss an das Stromnetz beabsichtigen, so muss ein allpoliger magnetothermischer Schalter mit einem Mindestabstand der stromführenden Kontakte von 3 mm installiert werden, so dass eine vollständige Trennung unter den Bedingungen der Überspannungskategorie III, der den gültigen Sicherheitsnormen und -vorschriften entspricht. Dieser Schalter muss über Sicherungen und Differentialschutz verfügen und einfach zugänglich angebracht sein. **Dieser Vorgang muss von einem spezialisierten Techniker ausgeführt werden**
- Wickeln Sie das Anschlusskabel vollständig ab und prüfen Sie es auf eventuelle Beschädigungen durch Quetschen
- Sollte das Anschlusskabel beschädigt sein, muss es durch ein spezielles Anschlusskabel ersetzt werden, welches beim Hersteller oder bei den Servicestellen erhältlich ist

6 INBETRIEBNAHME

6.1 REINIGEN DER INNENTEILE

Das Gerät wurde schon im Herstellerwerk gereinigt. Vor einem Gebrauch ist jedoch ein erneutes Auswaschen des Geräteinnern zu empfehlen. Vergewissern Sie sich, dass dabei kein Anschluss des Gerätes an das Stromnetz vorliegt.

Zwecks notwendiger Informationen zur Reinigung siehe Handbuch zur Reinigung und Desinfektion.

Verwenden Sie für die Reinigungsarbeiten ein gewöhnliches Spülmittel oder eine Lösung aus Wasser und Essig; spülen Sie danach mit reichlich kaltem Wasser nach und beseitigen Sie das während der ersten 30 Minuten nach der Reinigung produzierte Eis sowie das im Behälter eventuell noch vorhandene.

Verwenden Sie keine scharfen Reinigungsmittel und kein Scheuerpulver, da diese die Oberflächen angreifen können.

6.2 EINSCHALTEN

Nachdem das Gerät vorschriftsmäßig mit dem Stromnetz, dem Wassernetz und Wasserabflusssystem verbunden wurde, starten Sie es wie folgt:

a) Öffnen Sie den Absperrhahn/die Absperrhähne (7 Abb. 3) des Wasseranschlusses

b) Stecken Sie den Stecker (wenn vorgesehen) in die Steckdose ein und ermöglichen Sie durch Betätigen des bei der Aufstellung installierten Schalters (6 Abb. 3) eine Stromaufnahme des Gerätes

Ermöglichen Sie die Stromaufnahme für die fest mit dem Stromnetz verbundenen Geräte durch Betätigung des bei der Aufstellung installierten Außenschalters.

Das Gerät einschalten, indem man den Leuchtschalter (18 Abb. 2) betätigt.

⚠ Das Gerät beginnt 10 Minuten nach Einschaltung mit der Eisproduktion. Während dieser Zeit, die bei jedem Neueinschalten des Gerätes vorgesehen ist, führt der Rotationstaster eine einleitende Betriebskontrolle aus.

6.3 REINIGUNG DER STAHLTEILE

Die Anfangsreinigung des Gerätes erfolgte bereits in der Fabrik. Was die nachfolgenden Vorgänge der Maschinenstahlteile betrifft, halte man sich an die folgenden Vorschriften:
Vermeiden, dass Salzlösungen auf den Oberflächen der Stahlaußenteile der Maschine trocknen oder stagnieren, da sie Korrosionserscheinungen auslösen könnten.
Den Kontakt mit eisenhaltigem Material (Stahlwolle, Gabeln, Schöpflöffeln, Schabern, etc.) vermeiden, um keine korrosionsauslösenden Phänomene durch eisenhaltige Teile, die im Behälter liegen bleiben, zu verursachen.
Die Oberflächen des Edelstahls sorgfältig reinigen und dazu einen feuchten Lappen, Wasser und Seife sowie gewöhnliche, keine scheuernden oder chlor- oder ammoniakhaltigen Reinigungsmittel verwenden.

DE

7 HAUPTSÄCHLICHE URSACHEN VON STÖRUNGEN

Falls keine Eisbildung erfolgt, sollten Sie vor einer Benachrichtigung des Kundendienstes folgende Punkte überprüfen:
- Der/Die zur Aufstellung des Gerätes erforderliche Absperrhahn/Absperrhähne des Wasserzuflusses (7 Abb. 3) muss/müssen geöffnet sein
- Der Strom darf nicht fehlen, der Stecker (wenn vorgesehen) muss richtig in der Steckdose stecken, der Schalter (6 Abb. 3) muss auf Position „AN“ stehen und der Druckknopf (18 Abb. 2) muss aufleuchten
- Der Rotationstaster darf keinen Alarm anzeigen

Sonstige Hinweise:
- Im Fall einer übermäßigen Geräuschentwicklung prüfen Sie bitte, ob das Gerät Möbel oder Metallflächen berührt, die Geräusch oder Schwingungen verursachen können
- Sollten Sie Wasserflecken finden, ist zu prüfen, ob sich die Öffnung des Wasserabflusses im Eiswürfelbehälter eventuell zugesetzt hat oder ob die Wasserzu- und -abflussleitungen korrekt verbunden sind und keine Verengungen oder Leckstellen aufweisen
- Sicherstellen, dass Wasser- und Lufttemperatur nicht über den zulässigen Installationswerten liegen (siehe Abschnitt 5.2)
- Sicherstellen, dass der Filter im Wassereinlauf nicht verstopft ist (siehe Abschnitt 9.1)

Bleibt die Störung trotz der oben genannten Überprüfungen weiterhin bestehen, sollten Sie das Gerät durch Betätigen des bei der Aufstellung installierten Schalters abschalten, den Stecker (wenn vorgesehen) aus der Steckdose ziehen, den/die Wasseranschluss/Wasseranschlüsse schließen und den Kundendienst verständigen.

Um ein schnelles und effizientes Handeln des Kundendienstes zu ermöglichen, empfehlen wir Ihnen, schon bei der Benachrichtigung das genaue Modell und die Seriennummer oder die Herstellungsnummer anzugeben, die Sie auf dem Typenschild (Abb. 1) des Gerätes oder vorne auf der vorliegenden Bedienungsanleitung finden.

8 FUNKTIONSWEISE

Das Gerät ist mit einem Thermostaten versehen schaltet er die Produktion ab, sobald das angesammelte Eis das Fühlerelement, mit dem er verbunden ist, erreicht. Wird das Eis aus dem Behälter entnommen, schaltet der Thermostat die Eisproduktion selbständig wieder ein und erzeugt damit einen neuen Eisvorrat.

Das Gerät ist mit einem Rotationstaster versehen, der den korrekten Betrieb gewährleistet; wird das Gerät eingeschaltet, muss man 10 Minuten warten, damit der Rotationstaster eine einleitende Kontrolle für einwandfreien Betrieb durchführt.

ANMERKUNG FÜR DIE MODELLE MIT PRODUKTION VON 280 kg/24h, 510 kg/24h, 1000 kg/24h:
Die Legende der Meldungen des Rotationstasters ist am Gerät angebracht.

Das Gerät ist mit einem Sicherheitsdruckwächter ausgestattet, der die Produktion bei Störungen im Gefrierkreislauf anhält; um das Gerät wieder einzuschalten, muss der Reset-Schalter ganz gedrückt werden (wenn vorhanden). Bleibt die Störung weiterhin bestehen, sollten Sie das Gerät durch Betätigen des bei der Aufstellung installierten Schalters (6 Abb. 3) abschalten, den/die Wasseranschluss/Wasseranschlüsse (7 Abb. 3) schließen und den nächsten Kundendienst verständigen.

9 WARTUNG

9.1 REINIGEN DES FILTERS DES MAGNETVENTILS DER WASSERZUFUHR (Abb. 5)

Sämtliche Arbeiten in diesem Absatz beschriebenen müssen, wie bereits für die oben aufgeführten Wartungsarbeiten beschrieben, nach Unterbrechung der Strom- und Wasserzufuhr von professionell befugtem und qualifiziertem Fachpersonal durchgeführt werden.

⚠ Den am Magnetventil des Wasserzuflusses eingesetzten Filter (17) in wenigstens zweimonatigen Abständen reinigen. Gehen Sie dazu folgendermaßen vor:

- **Schalten Sie das Gerät mit dem dafür vorgesehenen Schalter** (6 Abb. 3) **ab** und ziehen Sie den Stecker (wenn vorgesehen) aus der Steckdose
- **Schließen Sie die Wasserzufuhr** durch den dafür vorgesehenen Absperrhahn (7 Abb. 3)
- Schrauben Sie den Schlauchanschluss (12 Abb. 4) ab, der auf dem Auslass des an der Rückseite des Geräts befindlichen Magnetventils sitzt
- Nehmen Sie den Filter (17) mit Hilfe einer Zange aus seiner Halterung, ohne dabei das Schraubgewinde des Wasseranschlusses zu beschädigen
- Reinigen Sie den Filter unter einem Wasserstrahl von allen Rückständen; falls er zu schmutzig ist, ersetzen Sie ihn

Nach erfolgter Reinigung setzen Sie den Filter wieder ein und schrauben Sie den Wasseranschluss erneut an. Beachten Sie alle hierzu auf den vorderen Seiten dieser Bedienungsanleitung gegebenen Hinweise.

Nach Beendigung dieses Vorgangs stellen Sie die Strom- und Wasserversorgung des Gerätes wieder her.

9.2 MODELLE MIT LUFTKONDENSATION (Abb. 6)

Bei Modellen mit Luftkondensation ist es sehr wichtig, den gerippten Kondensator und den entsprechenden Außenfilter (wenn vorhanden) immer sauber zu halten. Lassen Sie den gerippten Kondensator regelmäßig mindestens alle zwei Monate vom Kundendienst reinigen. Der Kundendienst kann diese Reinigung in das Wartungsprogramm des Gerätes aufnehmen.

Die Reinigung des Außenfilters muss mindestens einmal pro Monat durchgeführt werden, wobei man sich an folgende Anweisungen halte:

- Halten Sie das Gerät an und **schalten Sie es** mit dem dafür vorgesehenen Schalter (6 Abb. 3) **ab**
- Nehmen Sie den Filter heraus und bringen Sie ihn weit weg vom Gerät
- Entfernen Sie mit Pressluft den Staub vom Filter
- Setzen Sie den Filter

9.3 MASSNAHMEN ZUR REINIGUNG UND DESINFEKTION

Bei Ihrem Fachhändler erhalten Sie ein Reinigungs- und Desinfektionskit, das eigens für dieses Gerät zusammengestellt wurde.

⚠ **Verwenden Sie niemals ätzende Mittel, um das Gerät vom Kalkstein zu befreien, denn sie verursachen schwere Schäden an den Materialien und Komponenten des Gerätes. Außerdem erlischt dadurch eine jegliche Form des Garantieanspruchs.**

Keine Wasserstrahlen zum Reinigen des Gerätes benutzen.

⚠ **Sämtliche Reinigungsarbeiten müssen, wie bereits für die oben aufgeführten Wartungsarbeiten beschrieben, nach Unterbrechung der Strom- und Wasserzufuhr von professionell befugtem und qualifiziertem Fachpersonal durchgeführt werden.**

Man halte sich an die im Handbuch zur Reinigung und Desinfektion beschriebenen Anweisungen, das mit diesem Gerät geliefert wird.

⚠ **WICHTIG:**

- **Das gesamte während der ersten 30 Minuten nach den Reinigungs- und Desinfektionsarbeiten produzierte Eis sowie das eventuell noch im Behälter vorhandene muss beseitigt werden**
- **Führen Sie gleichzeitig mit der Reinigung und der Desinfektion des Gerätes auch die Reinigung und Desinfektion des dazu gehörigen Behälters aus**

Die vollständige Desinfektion des Gerätes kann nur vom autorisierten Kundendienst durchgeführt werden. Sie ist je nach den vorliegenden Einsatzbedingungen des Gerätes, je nach den chemischen und physikalischen Eigenschaften des Wassers und nach einer längeren Nichtbenutzung des Gerätes mit variabler Frequenz auszuführen.

Wir empfehlen Ihnen, mit Ihrem Fachhändler oder Kundendienst einen Wartungsvertrag abzuschließen, der folgende Arbeiten einschließt.

- Reinigung des Kondensator
- Säubern des Filters am Magnetventil des Wasserzuflusses
- Reinigung des Eisvorratsbehälters
- Kontrolle des Ladungszustandes des Kältemittels
- Kontrolle des Gefrierzyklus
- Desinfektion des gesamten Eiswürfelautomaten

Die Häufigkeit der Reinigungs- und Desinfektionsarbeiten kann variieren je nach:

- Temperatur und Umweltbedingungen
- Wassertemperatur und -qualität (Härte, Sandvorkommen, usw.)
- produzierter Eismenge, d. h. Betriebszeit des Eisbereiters
- Stillstandzeiten des Eisbereiters

UM EINE KORREKTE REINIGUNG UND DESINFEKTION DES EISBEREITERS ZU GEWÄHRLEISTEN, FÜHRE MAN DIE IM VORLIEGENDEN HANDBUCH ANGEGEBENEN ARBEITSVORGÄNGE MINDESTENS EINMAL PRO MONAT AUS.

⚠ **ACHTUNG:**
- Die in diesem Handbuch beschriebenen Arbeitsvorgänge dürfen einzig und allein von professionell qualifiziertem und befugtem Fachpersonal ausgeführt werden
- Der Eisbereiter muss in hygienisch sauberen Räumen aufgestellt werden, man vermeide also Räumlichkeiten wie Keller oder Abstellräume, denn das Nichteinhalten der hygienischen Erfordernisse begünstigt die Bildung und die Verbreitung von Bakterien im Inneren des Eisbereiters
- Bei Ihrem Fachhändler erhalten Sie ein Reinigungs- und Desinfektionskit, das eigens für dieses Gerät zusammengestellt wurde
- Verwenden Sie niemals ätzende Mittel, um das Gerät vom Kalkstein zu befreien, denn sie verursachen schwere Schäden an den Materialien und Komponenten des Gerätes. Außerdem erlischt dadurch eine jegliche Form des Garantieanspruchs
- Alle Arbeitsvorgänge, bei denen man mit Blechteilen in Berührung kommt, sind mit Schutzhandschuhen auszuführen, um Schnittverletzungen zu vermeiden
- Alle Reinigungs- und Desinfektionsarbeiten müssen mit Schutzhandschuhen vorgenommen werden, um die Haut vor den verwendeten Mitteln zu schützen
- Während der Reinigungs- und Desinfektionsarbeiten schütze man die Augen durch eine geeignete Schutzbrille vor eventuellen Spritzern der verwendeten Mittel
- Schütten Sie weder Wasser noch Lösungen auf die inneren Komponenten des Geräts, auf die elektrischen Kabel und auf die Geräteschnur

DE

10 REINIGUNG

1. Schalten Sie das Gerät aus und **trennen Sie es vom Stromnetz**
2. Schließen Sie den Wasserzufuhrhahn (1 Abb. 7) zur Eisproduktion und lassen Sie den Zufuhrhahn (2 Abb. 7) für das Kondenswasser (wenn vorhanden) offen
3. Bereiten Sie etwa 8 Liter einer 25%igen Lösung aus Wasser und weißem Essig zur Reinigung des Gerätes vor
4. Nehmen Sie die obere Verdeckung des Gerätes ab, indem Sie die Befestigungsschrauben herausnehmen (Abb. 8)
5. Nehmen Sie den Deckel der Wasserauffüllschale ab (Abb. 9)
6. Verbinden Sie das Gerät mit dem Stromnetz und schalten Sie es durch Drücken des Leuchtschalters ein (3 Abb. 10), wobei Sie, wenn notwendig, die Vorderplatte entfernen
7. Gießen Sie die Lösung aus Wasser und Essig in die Schale. Achten Sie dabei darauf, dass die Schale voll bleibt

⚠ **WICHTIG:**
Ein zu niedriges Niveau in der Schale verursacht das Auslösen des Rotationstasters, der das Gerät anhält. Um das Gerät wieder zu starten, ergänzen Sie das Niveau in der Schale und warten Sie 10 Minuten, bis der Rotationstaster das Wiederaufnehmen des Betriebs erlaubt.

8. Lassen Sie das Gerät laufen und füllen Sie das Niveau in der Schale mit der Lösung auf, bis Sie mindestens 4 Liter Lösung nachgefüllt haben
9. Öffnen Sie den Wasserzufuhrhahn (1 Abb. 7) zur Eisproduktion und lassen Sie das Gerät mindestens 5 Minuten lang laufen, ohne Lösung in die Schale nachzufüllen
10. **Beseitigen Sie das gesamte während der Reinigungsarbeiten produzierte Eis**
11. Bereiten Sie sich auf die Ausführung der im folgenden Kapitel beschriebenen Desinfektionsarbeiten vor

11 DESINFEKTION

Man benutze eine Lösung aus 200 mg/l Natriumhypochlorit und Wasser oder eine der für Säuglingsflaschen gewöhnlich verwendeten Lösungen. In diesem Fall stelle man sicher, dass das Desinfektionsprodukt:
- Vom nationalen Gesundheitsministerium zugelassen ist
- Für Lebensmittelmaschinen verwendbar ist
- Die Materialien und die Komponenten dieses Geräts nicht schädigt

Was die Art und Weise der Verwendung und die Konzentrationen anbelangt, halte man sich an das, was auf der Verpackung angegeben ist und vom Hersteller empfohlen wird. Man empfiehlt, die Lösung bei einer Temperatur von 25°C zu verwenden.

⚠ **ACHTUNG:**

Bevor man das Gerät mit dem Stromnetz verbindet, vergewissere man sich, dass alle Kabel und Verkabelungen trocken sind.

1. Bereiten Sie etwa 8 Liter einer Desinfektionslösung zur Desinfektion des Gerätes vor
2. Schalten Sie das Gerät ab und **trennen Sie es vom Stromnetz**. Schließen Sie den Wasserzufuhrhahn (1 Abb. 1) zur Eisproduktion und lassen Sie den Zufuhrhahn (2 Abb. 7) für das Kondenswasser (wenn vorhanden) offen
3. Gießen Sie die Lösung in die Schale. Achten Sie dabei darauf, dass die Schale voll bleibt

⚠ **WICHTIG:**
Ein zu niedriges Niveau in der Schale verursacht das Auslösen des Rotationstasters, der das Gerät anhält. Um das Gerät wieder zu starten, ergänzen Sie das Niveau in der Schale und warten Sie 10 Minuten, bis der Rotationstaster das Wiederaufnehmen des Betriebs erlaubt.

4. Verbinden Sie das Gerät mit dem Stromnetz und schalten Sie es durch Drücken des Leuchtschalters ein (3 Abb. 10)
5. Lassen Sie das Gerät laufen und füllen Sie mit der Lösung das Niveau in der Schale auf bis Sie mindestens 4 Liter Lösung nachgefüllt haben
6. Öffnen Sie den Wasserzufuhrhahn (1 Abb. 7) zur Eisproduktion und lassen Sie das Gerät mindestens 5 Minuten lang laufen, ohne Lösung in die Schale nachzufüllen
7. Schalten Sie das Gerät ab und **trennen Sie es vom Stromnetz**
8. Trennen Sie den/die Mikroschalter von der Verkabelung des Gerätes (Abb. 11) und ziehen Sie die Kapillare des Thermostaten (4 Abb. 11) aus ihrem Sitz im Eisauswurfschlauch heraus. **Achten Sie darauf, sie nicht zu beschädigen**
9. Entfernen Sie den/die Mikroschalter aus seinem/ihrem Sitz, indem Sie ihn/sie gegen den Uhrzeigersinn drehen (Abb. 12)
10. Entfernen Sie die Isolierung (wenn vorhanden) aus der Eisauswurföffnung (Abb. 13)
11. Lösen Sie (wenn vorhanden) das/die abnehmbare/abnehmbaren Band/Bänder (5 Abb. 14), das/die die Eisauswurföffnung/Eisauswurföffnungen (6 Abb. 14) am Verdampfer/an den Verdampfern befestigt/befestigen
12. Trennen Sie die Eisauswurföffnung/Eisauswurföffnungen (6 Abb. 14) von dem Verdampfer/den Verdampfern und ziehen Sie den Eisauswurfschlauch/die Eisauswurfschläuche (7 Abb. 14) aus seinem Sitz/ihren Sitzen in der Basisplatte heraus
13. Reinigen Sie mit einem normalen Geschirrspülmittel den Deckel der Wasserauffüllschale, die Eisauswurföffnung/Eisauswurföffnungen (6 Abb. 14) und das Innere des Eisauswurfschlauches/der Eisauswurfschläuche. **Achten Sie dabei darauf, den Mechanismus im Inneren der Eisauswurföffnung, der den Mikroschalter auslöst, nicht zu beschädigen**. Benutzen Sie einen Pinsel mit weichen Borsten und einen nicht scheuernden Schwamm, um eventuelle Ablagerungen zu entfernen
14. Reinigen Sie mit dem gleichen Geschirrspülmittel die Eisauswurfleitung/Eisauswurfleitungen (8 Abb. 14) und den Eisbrecher (9 Abb. 14), indem Sie einen Pinsel mit weichen Borsten und einen nicht scheuernden Schwamm benutzen, um eventuelle Ablagerungen zu entfernen
15. Spülen Sie die Eisauswurfleitung/Eisauswurfleitungen (8 Abb. 14), den Eisbrecher (9 Abb. 14), den Deckel der Wasserauffüllschale, das Innere des Eisauswurfschlauchs/der Eisauswurfschläuche und die Eisauswurföffnung/Eisauswurföffnungen (6 Abb. 14) sorgfältig mit reichlich kaltem Wasser nach
16. Desinfizieren Sie die Eisauswurfleitung/Eisauswurfleitungen (8 Abb. 14) und den Eisbrecher (9 Abb. 14) mit der Desinfektionslösung und lassen Sie sie mindestens 30 Minuten einwirken
17. Geben Sie die Desinfektionslösung auf den Deckel der Wasserauffüllschale, auf die Eisauswurföffnung/Eisauswurföffnungen (6 Abb. 14) und in das Innere des Eisauswurfschlauches/der Eisauswurfschläuche
18. Spülen Sie die Eisauswurfleitung/Eisauswurfleitungen (8 Abb. 14) und den Eisbrecher (9 Abb. 14) sorgfältig mit reichlich kaltem Wasser nach
19. Spülen Sie den Deckel der Wasserauffüllschale, den Eisauswurfschlauch/die Eisauswurfschläuche (7 Abb. 14) und die Eisauswurföffnung/Eisauswurföffnungen (6 Abb. 14) mit reichlich kaltem Wasser nach und trocknen sie Ihn/sie sorgfältig
20. Bringen Sie die Isolierung (wenn vorhanden) auf der Eisauswurföffnung (Abb. 13) wieder an
21. Setzen Sie den Mikroschalter/die Mikroschalter in seinem/ihrem Sitz wieder ein, indem Sie ihn/sie **im Uhrzeigersinn** drehen. **Überprüfen Sie, dass der Betätigungsmechanismus den Mikroschalter nicht gedrückt hält**, sonst entferne man den Mechanismus etwas vom Mikroschalter
22. Bringen Sie den Eisauswurfschlauch/die Eisauswurfschläuche (7 Abb. 14) wieder an, indem Sie ihn/sie in seinem Sitz/in ihren Sitzen in der Basisplatte einsetzen
23. Bringen Sie die Eisauswurföffnung/Eisauswurföffnungen (6 Abb. 14) wieder an und befestigen Sie sie mit dem abnehmbaren Befestigungsband/den Befestigungsbändern (5 Abb. 14), wenn vorhanden, am Verdampfer/an den Verdampfern
24. Setzen Sie die Kapillare des Thermostaten (4 Abb. 11) wieder in ihrem Sitz im Eisauswurfschlauch ein. **Achten Sie dabei darauf, sie nicht zu beschädigen**
25. Bringen Sie den Deckel der Wasserauffüllschale wieder an
26. Verbinden Sie den Mikroschalter/die Mikroschalter mit der Verkabelung der Maschine (Abb. 11)
27. **Überprüfen Sie, dass alle Kabel und alle Verkabelungen des Gerätes perfekt trocken sind**
28. Bringen Sie alle Platten, die Sie für die Reinigungs- und Desinfektionsarbeiten entfernt haben, wieder an und befestigen Sie die Schrauben

29. **Beseitigen Sie das gesamte während der Desinfektionsarbeiten produzierte Eis**

Jetzt kann der Eisbereiter wieder nach den Vorschriften der Bedienungsanleitung eingeschaltet werden.

⚠ **ACHTUNG:**
Das gesamte in den ersten 30 Minuten nach den Reinigungs- und Desinfektionsvorgängen produzierte Eis muss beseitigt werden.

Führen Sie zusammen mit der Reinigung und der Desinfektion des Gerätes auch die Reinigung und Desinfektion des dazugehörigen Behälters aus.

12 LÄNGERER STILLSTAND DES GERÄTES

Wenn Sie das Gerät für einen längeren Zeitraum nicht benutzen möchten, dann sollten Sie:
- Die Stromversorgung des Gerätes durch Betätigung des bei der Aufstellung dafür vorgesehenen Schalters (6 Abb. 3) unterbrechen und danach den Stecker aus der Steckdose (wenn vorgesehen) ziehen
- Die Wasserversorgung durch Betätigen des/der dafür vorgesehenen Absperrhahns/Absperrhähne (7 Abb. 3) unterbrechen
- Alle zur periodischen Wartung des Gerätes vorgesehenen Arbeitsschritte durchführen (siehe Kapitel 9)
- Den Filter des Magnetventils der Wasserzufuhr so reinigen, wie im Kapitel 9.1 beschrieben
- Den Filter des Luftkondensators (wenn vorhanden) so reinigen, wie im Kapitel 9.2 beschrieben

DECLARACION DE CONFORMIDAD A LA LEY CE

El aparato arriba mencionado esta destinado a la produccion de hielo. Nosotros, los abajo firmantes, declaramos bajo nuestra exclusiva responsabilidad que el productor de hielo, objeto de la presente declaracion, esta conforme a cuanto prescriben las siguientes Directivas Europeas, normas, Regulaciones, especificaciones técnicas y modificaciones.

Directivas:

2014/35/EU	Baja tension
2006/42/CE	Maquinas
2014/30/EU	Compatibilidad electromagnetica
(UE) 2015/863	Por la que se modifica el anexo II de la Directiva 2011/65/UE del Parlamento Europeo y del Consejo en cuanto a la lista de sustancias restringidas

Normas:

EN 60335-1	Aparatos electrodomesticos y analogos. Seguridad. Parte 1: requisitos generales
EN 60335-2-24	Seguridad de los aparatos electrodomésticos y análogos Parte 2: Requisitos particulares para aparatos de refrigeración, aparatos fabricadores de helados y fabricadores de hielo.
EN 60335-2-75	Aparatos electrodomesticos y analogos. Seguridad. Parte 2-75: requisitos particulares para los dispensadores comerciales y maquinas de venta
EN 62233	Métodos de medición para campos electromagnéticos de aparatos electrodomésticos y equipos análogos en relación con la exposición humana
EN 12100	Métodos de medición para campos electromagnéticos de aparatos electrodomésticos y equipos análogos en relación con la exposición humana
EN 55014-1	Compatibilidad electromagnetica: requisitos para aparatos electrodomesticos, herramientas electricas y aparatos analogos. Parte 1: emision
EN 55014-2	Compatibilidad electromagnetica: requisitos para aparatos electrodomesticos, herramientas electricas y aparatos analogos. Parte 2: inmunidad. Norma de familia de productos
EN 61000-3-2	Compatibilidad electromagnetica. Parte 3-2: limites. Limites para las emisiones de corriente armonica (equipos con corriente de entrada ≤ 16A por fase)
EN 61000-3-3	Compatibilidad electromagnetica. Parte 3-3: limites. Limitacion de las variaciones de tension, fluctuaciones de tension y flicker en las redes publicas de suministro de baja tension para equipos con corriente asignada ≤ 16A por fase y no sujetos a una conexion condicional
EN 50581	Documentación técnica para la evaluación de productos eléctricos y electrónicos con respecto a la restricción de sustancias peligrosas

Regulaciones e especificaciones técnicas:

D.M. 21/3/73	Disciplina higienica de los embalajes, recipientes y objetos destinados a estar en contacto con sustancias alimenticias o con sustancias de uso personal
CE 1935/2004	Materiales y objetos destinados a estar en contacto con los productos alimenticios
CE 2023/2006	buenas prácticas de fabricación de materiales y objetos destinados a entrar en contacto con alimentos
UE 10/2011	Materiales y objetos plásticos destinados a entrar en contacto con alimentos

Copia original y archivo técnico en el Representante Legal del Fabricante / Representante Autorizado.

Estimado Cliente: nos congratulamos con Usted por haber elegido un producto de calidad que seguramente responderá a sus expectativas. Le agradecemos su preferencia y le invitamos a **leer atentamente** este manual de instrucciones **antes de utilizar** su nuevo productor modular automático de hielo en escamas granuladas.

INDICE

1 ADVERTENCIAS Y CONSEJOS IMPORTANTES

2 DATOS TECNICOS

3 INDICACIONES UTILES PARA EL TRANSPORTE

4 DESEMBALAJE

5 INSTALACIÓN
5.1 ESQUEMA DE LAS CONEXIONES
5.2 POSICIONAMIENTO
5.3 CONEXIÓN A LA RED HIDRICA
5.3.a CARGA
5.3.b DESCARGA
5.4 CONEXIÓN A LA RED ELECTRICA

6 PUESTA EN MARCHA
6.1 LIMPIEZA PARTES INTERIORES
6.2 ARRANQUE
6.3 LIMPIEZA DE LAS PARTES DE ACERO

7 PRINCIPALES CAUSAS DE NO FUNCIONAMIENTO

8 FUNCIONAMIENTO

9 MANTENIMIENTO
9.1 LIMPIEZA FILTRO ELECTROVÁLVULA DE CARGA DE AGUA
9.2 MODELOS CON CONDENSACIÓN POR AIRE
9.3 OPERACIONES DE LIMPIEZA Y DE DESINFECCIÓN

10 LIMPIEZA

11 DESINFECCIÓN

12 PERIODOS DE INACTIVIDAD

Las figuras del presente manual son de carácter general, por lo tanto algunas piezas pueden diferir del modelo entregado.

El Fabricante no responde por eventuales inexactitudes, debidas a errores de impresión o de transcripción, contenidas en el presente manual de instrucciones. Se reserva el derecho de aportar a los propios productos las modificaciones que le parezcan necesarias o útiles, incluso en interés del usuario, sin comprometer las características esenciales de funcionalidad y seguridad del equipo.

El presente manual de instalación es parte integrante del productor automático de hielo en cubitos (definido también en el presente manual de instalación, más sencillamente, con el término “equipo”) y el mismo deberá conservarse para cualquier futura consulta.

Antes de comenzar, asegúrese de que el electrodoméstico esté intacto. Si tiene dudas, no lo use y contacte al centro de asistencia técnica autorizado.

La fábrica de hielo solo puede ponerse en funcionamiento si la instalación se ha llevado a cabo de conformidad con las leyes y normativas locales y de acuerdo con las instrucciones de este manual.

Está absolutamente prohibido que el usuario acceda al circuito de refrigeración del aparato, en caso de necesidad, llame a la asistencia autorizada.

⚠ ATENCIÓN: No usar dispositivos mecánicos como destornilladores, herramientas puntiagudas u otros medios para acelerar el proceso de descongelamiento.

⚠ ATENCIÓN: Mantener libres de obstrucciones las aberturas de ventilación del cuerpo del aparato o de la estructura donde está empotrado.

⚠ ATENCIÓN: No dañar el circuito refrigerante.

⚠ ATENCIÓN: No usar aparatos eléctricos dentro de los compartimientos para la conservación del hielo.

⚠ ATENCIÓN: No conservar sustancias explosivas dentro del aparato, como bombonas de aerosol con propelentes inflamables

En caso de daños en el circuito de refrigerante: apague inmediatamente la máquina, desconéctela de la fuente de alimentación, ventile el ambiente, llame al centro de servicio autorizado.

El usuario tiene la tarea de conservar intacta esta documentación, para permitir la consulta durante toda la vida útil del aparato.

Conservar con esmero este manual y hacer de modo que esté disponible cerca del aparato.
En caso de pérdida o destrucción, es posible solicitar una copia a el distribuidor indicando el número de matrícula y modelo del aparato.
El manual refleja el estado de la técnica en el momento del suministro, el distribuidor se reserva el derecho de aportar a sus aparatos cualquier modificación que considere útil, sin tener que actualizar el presente documento o documentos correspondientes a lotes de producción anteriores.
La responsabilidad de la aplicación de las indicaciones de seguridad detalladas en el presente manual, está a cargo del personal técnico responsable de las actividades previstas en el aparato, quien debe comprobar que el personal autorizado:

- esté cualificado para desempeñar la actividad necesaria
- conozca y respete las indicaciones contenidas en este documento
- conozca y aplique las normas de seguridad del país donde se instala el aparato

El presente manual de instrucciones es parte integrante del productor modular automático de hielo en escamas granuladas (definido también en el presente manual de instrucciones, más sencillamente, con el término “equipo”) y el mismo deberá conservarse para cualquier futura consulta.

En el caso de venta o transferencia del equipo a otra persona, el presente manual se deberá entregar al nuevo usuario para que pueda ponerse al corriente del funcionamiento y de las advertencias correspondientes.

ES

⚠ **Leer atentamente las advertencias contenidas en el presente manual de instrucciones antes de instalar y de utilizar el aparato. Estas advertencias fueron redactadas teniendo en cuenta la seguridad en la instalación, el uso y el mantenimiento.**

- evitar llamas abiertas y fuentes de ignición o combustión
- desconectar siempre el aparato de la red eléctrica antes de efectuar cualquier operación de limpieza y mantenimiento
- para garantizar la eficiencia del equipo y su correcto funcionamiento, es indispensable atenerse a las indicaciones del Fabricante, haciendo efectuar el mantenimiento a técnicos especializados
- no quitar ningún panel o rejilla
- no apoyar objetos sobre el equipo o delante de las rejillas de ventilación
- levantar siempre el equipo para cambiarlo de lugar, incluso a poca distancia; no empujarlo ni arrastrarlo nunca
- todo uso del equipo que no sea para la producción de hielo utilizando agua potable fría se considera inadecuado

- no obstruir las rejillas de ventilación y de disipación de calor, ya que una insuficiente aireación, además de determinar la disminución del rendimiento y un mal funcionamiento, puede provocar serios daños al equipo
- en caso de desperfecto y/o de mal funcionamiento del equipo, desconectarlo de la red eléctrica mediante el interruptor previsto en fase de instalación, desconectar el enchufe (si está previsto) de la relativa toma y cerrar el/los grifos de carga del agua. Abstenerse de efectuar cualquier tipo de reparación o de intervenir directamente y consultar exclusivamente a personal técnico especializado
- modificar o tratar de modificar este equipo, además de anular cualquier forma de garantía, es extremadamente peligroso
- no utilizar el contenedor de recogida del hielo para enfriar o conservar alimentos o bebidas, ya que estas operaciones podrían obstruir la descarga y producir el llenado de dicho contenedor, con las consiguientes pérdidas de agua
- en caso de desperfecto, consultar al Distribuidor que se lo ha vendido, que sabrá informarle sobre el Centro de Asistencia Autorizado más cercano. Recomendamos exigir siempre y solamente recambios originales
- eventuales advertencias o esquemas relativos a modelos particulares, serán adjuntados al presente manual de instrucciones
- están disponibles accesorios que permiten la conexión y desconexión remota, o lo que le permite ajustar el nivel del hielo almacenado. La responsabilidad de cualquier daño a personas, propiedades o animales así como para el equipo, como resultado de una instalación incorrecta de los accesorios sólo es de los que lleva a cabo la instalación

⚠ El uso de este equipo eléctrico presupone el respeto de algunas reglas fundamentales, en particular:

- no tocarlo con manos o pies mojados o húmedos
- no usarlo cuando usted se encuentre descalzo
- no usar cables de prolongación en el baño o ducha
- no tirar del cable de alimentación para desconectarlo de la red eléctrica
- el dispositivo puede ser utilizado por niños mayores de 8 años y por personas con capacidades físicas, sensoriales o mentales reducidas, o falta de experiencia o conocimientos necesarios, siempre bajo vigilancia, o después de haber recibido las mismas instrucciones para todos garantizar un funcionamiento seguro y la comprensión de los peligros inherentes a ella. Los niños no deben jugar con el aparato. La limpieza y el mantenimiento destinado a ser realizada por el usuario no deben ser llevadas a cabo por los niños sin supervisión
- vigilar que los niños no jueguen con el equipo

ES

En el caso en que se decida no volver a utilizar el aparato, recomendamos hacerlo inutilizable cortándole el cable de alimentación (después de haber desconectado el cable de la red eléctrica). Se recomienda además:

- evitar dispersar en el medio ambiente el gas refrigerante y el aceite contenido en el compresor
- realizar la eliminación y recuperación de los materiales o residuos sobre la base de las disposiciones nacionales vigentes en la materia

Este símbolo indica que este producto no se debe tratar como residuo doméstico. Para evitar posibles consecuencias nocivas para el medio ambiente y para la salud, asegurarse de que este producto se elimine y se recicle de manera correcta. Para obtener mayor información sobre la eliminación y el reciclaje de este producto, ponerse en contacto con el Revendedor de zona o con el Servicio de tratamiento de residuos.

Este equipo no contiene gas refrigerante que pueda perjudicar la capa de ozono; contiene gases fluorados de efecto invernadero regulados por el Protocolo de Kioto. El producto está herméticamente sellado.

⚠ **Una instalación incorrecta puede causar daños al medio ambiente, a animales, a personas o a cosas, por los cuales el Fabricante no puede ser considerado responsable.**

2 DATOS TECNICOS (Fig. 1)

Los valores de la tensión y de la frecuencia están expuestos en la placa de la matrícula, lea estos datos antes de efectuar cualquier verificación o control.

Tensión (1), potencia (2), modelo (3), n° matrícula (4), Fabricante (5).

El nivel de presión acústica continuo equivalente ponderado A de este equipo es inferior a 70 dB(A). Las mediciones han sido efectuadas a 1 metro de distancia de la superficie del equipo y a 1,60 metros de altura del piso, durante la producción.

El esquema eléctrico está colocado en el panel adelantero o sobre el panelo trasero del equipo.

3 INDICACIONES UTILES PARA EL TRANSPORTE

El peso neto y el peso bruto de este equipo están expuestos en la portada del presente manual de instrucciones. En el embalaje se encuentran impresas las instrucciones para efectuar el correcto transporte y elevación.

Para evitar que el aceite contenido en el compresor se derrame en el circuito refrigerante, es necesario transportar, almacenar y mover el equipo exclusivamente en posición vertical, respetando las indicaciones expuestas en el embalaje.

4 DESEMBALAJE

La instalación debe ser realizada respetando las normas nacionales vigentes, según las instrucciones del Fabricante y por personal técnico cualificado.

Después de haber quitado el embalaje siguiendo las instrucciones impresas en la caja, CONTROLAR EL PERFECTO ESTADO DEL EQUIPO. EN CASO DE DUDAS, NO UTILIZARLO Y DIRIGIRSE AL DISTRIBUIDOR que lo ha vendido.

Ninguno de los elementos del embalaje (bolsitas de plástico, cartón, espuma de poliestireno, clavos, etc.) debe ser dejado al alcance de los niños, porque constituyen una fuente potencial de peligro.

Con la plataforma completamente apoyada en el piso, alzar el equipo utilizando sistemas de elevación adecuados para el peso del mismo y retirarlo de la plataforma de madera.

NOTA PARA EL INSTALADOR:
Esta operación puede ser realizada exclusivamente por personal técnico especializado y autorizado.
Los equipos cuentan con los correspondientes orificios roscados para el enganche de cáncamos (Fig. 2).
Para evitar que el equipo se estropee, durante la elevación se recomienda mantener los respectivos tirantes en dirección vertical.

5 INSTALACIÓN

5.1 ESQUEMA DE LAS CONEXIONES (Fig. 3)

6. conexión eléctrica controlada por un interruptor omnipolar con diferencial
7. grifo/grifos de carga de agua
8. tubo de carga de agua para la producción de hielo
9. tubo de carga de agua para la condensación por agua (W)
10. tubo de descarga de agua
11. tubo de descarga del agua de condensación (W)

5.2 POSICIONAMIENTO

⚠ **El equipo se debe instalar en lugares higiénicamente limpios. Evitar pues los lugares como los sótanos o los trasteros, ya que la falta de respeto de los requisitos higiénicos favorece la formación y la proliferación de formas bacterianas en el interior del aparato.**

El equipo puede funcionar a una temperatura ambiente de 10°C a 43°C.

El mayor rendimiento se obtiene instalando el equipo a una temperatura ambiente de 10°C a 35°C y con una temperatura del agua de 3°C a 25°C.

Evitar la exposición directa a los rayos del sol y la cercanía a fuentes de calor.

⚠ El presente equipo:
- **se debe instalar en lugares en donde pueda ser controlado por personal cualificado**
- no se debe utilizar en ambientes exteriores
- no se debe ubicar en ambientes húmedos y con presencia de chorros de agua
- no se debe limpiar utilizando chorros de agua
- debe ubicarse a 20 cm por lo menos de las paredes laterales

⚠ **La conexión de los accesorios debe hacerse por un técnico con formación profesional y cualificado.**

Los accesorios se suministran con instrucciones para la correcta conexión al equipo.

La responsabilidad por los daños a las personas, los bienes o los animales, así como para el equipo, como resultado de una instalación incorrecta de los accesorios sólo es de los que lleva a cabo la instalación.

⚠ **El Fabricante declina toda responsabilidad por el uso de accesorios no suministrados por nuestra empresa.**

⚠ **El equipo se debe instalar en un contenedor.**
Para una correcta instalación en los respectivos contenedores producidos por nuestra empresa, consultar los esquemas entregados con los mencionados contenedores.
En todos los casos se deben respetar las instrucciones y las advertencias detalladas en este manual, especialmente las que se refieren a la conexión a la red eléctrica y a la hídrica.

Utilizando un nivel para realizar el control, asegurarse de que el equipo esté perfectamente horizontal. Los eventuales ajustes se pueden realizar mediante la regulación de las patas presentes en los contenedores fabricados por nuestra empresa.

⚠ **El Fabricante declina toda responsabilidad por la instalación en contenedores que no sean los realizados por nuestra empresa.**

ES

5.3 CONEXIÓN A LA RED HIDRICA

⚠ **IMPORTANTE:**
- la conexión a la red hídrica deberá ser efectuada según las instrucciones del Fabricante y por personal técnico cualificado
- este equipo deberá ser alimentado sólo y exclusivamente con agua fría destinada al consumo humano (potable)
- la presión de trabajo debe estar comprendida entre 0,1 y 0,6 MPa
- entre la red hídrica y cada uno de los tubos de carga del equipo, es necesario instalar un grifo que permita interrumpir el paso del agua en caso de necesidad
- en el caso de agua particularmente dura, se aconseja instalar un filtro de cartucho polivalente. La presencia de elementos sólidos (por ejemplo arena, etc.) podrá ser eliminada instalando un filtro mecánico que deberá ser controlado y limpiado periódicamente. Tales dispositivos deberán respetar las normas nacionales vigentes en la materia
- no cerrar nunca el/los grifos de alimentación hídrica cuando el equipo está en funcionamiento
- para la conexión a la red de agua, utilizar sólo los nuevos tubos suministrados con el aparato, no utilice mangueras viejas o utilizado anteriormente
- **Está prohibido instalar la máquina en un sistema de desionización de agua o ósmosis inversa**

5.3.a CARGA (Fig. 4)
Introducir en los dos anillos roscados (12) del tubo de carga de agua (8), que hallará en el kit suministrado con el equipo, las correspondientes juntas (13).
Atornillar muy bien, pero sin ejercer una fuerza excesiva que podría dañar las conexiones, un anillo roscado en la salida de la electroválvula ubicada en la parte trasera del equipo y otro anillo roscado en el grifo (7) del agua, que también tiene rosca.

Para los modelos con condensación por agua, conectar el racor (15) en un grifo (7) con un tubo de carga de agua (9).

5.3.b DESCARGA (Fig. 4)
Fijar el tubo de descarga de agua (10) en el correspondiente asiento, previsto en la parte trasera del equipo verificando que:
- el tubo sea de tipo flexible
- el diámetro interior sea como está previsto, de 22 mm
- no haya estrechamientos a lo largo del tubo de descarga
- el tubo de descarga tenga una inclinación de al menos el 15%

Para los modelos con condensación por agua, conectar el racor (16) a una descarga con un tubo de descarga de agua (11).

Es oportuno prever que la descarga se realice directamente en un sifón abierto.

5.4 CONEXIÓN A LA RED ELECTRICA

⚠ **IMPORTANTE:**
- la conexión a la red eléctrica debe ser realizada según las normas nacionales vigentes y por personal profesionalmente cualificado y autorizado
- antes de conectar el equipo a la red eléctrica, controlar que la tensión de red corresponda a la indicada en la placa
- verificar que la conexión del equipo posea una eficiente instalación de conexión a tierra
- verificar que la capacidad eléctrica del equipo sea adecuada a la potencia máxima del equipo indicada en la placa
- si el aparato se entrega con enchufe, preparar una toma controlada por un interruptor magnetotérmico omnipolar (6 de la Fig. 3) con una distancia de apertura de los contactos mayor o igual a 3 mm, que permite la desconexión completa en las condiciones de la categoría de sobretensión III, de conformidad con las normas nacionales de seguridad vigentes, dotado

de fusibles, con diferencial asociado y ubicado de modo tal que se pueda alcanzar con facilidad. Introducir en enchufe en la toma controlada por el interruptor

- es posible encargar la sustitución del enchufe a personal técnico especializado y cualificado, siempre que la misma se efectúe de conformidad con las normas nacionales de seguridad vigentes
- en el caso en que el equipo haya sido suministrado sin enchufe y se decida conectarlo de modo permanente a la red eléctrica, es necesario prever un interruptor magnetotérmico omnipolar con distancia de apertura de los contactos mayor o igual a 3 mm, que permite la desconexión completa en las condiciones de la categoría de sobretensión III, de conformidad con las normas nacionales de seguridad vigentes, provisto de fusibles, con diferencial asociado y ubicado de modo tal que se pueda alcanzar con facilidad. **Esta operación debe ser realizada por un técnico especializado**
- se recomienda extender en toda su longitud el cable de alimentación, verificando que no exista la posibilidad de aplastarlo
- en el caso en que el cable de alimentación estuviese dañado, deberá ser sustituido por personal técnico especializado y cualificado usando un cable especial disponible en los Centros de Asistencia Autorizados o pidiéndolo directamente al Fabricante

6 PUESTA EN MARCHA

6.1 LIMPIEZA DE LAS PARTES INTERIORES

La limpieza del equipo ya ha sido efectuada en la fábrica. De todas formas aconsejamos efectuar un ulterior lavado de las partes interiores antes del uso, verificando que el cable de alimentación no se encuentre conectado a la red eléctrica.

Consultar las informaciones necesarias para las operaciones de limpieza en el manual de limpieza y de desinfección.

Para las operaciones de limpieza, utilizar un detergente común para vajilla o una solución de agua y vinagre; al final, enjuagar esmeradamente con abundante agua fría y eliminar el hielo producido durante los 30 minutos que siguen a las operaciones de limpieza, además del que pudiera estar presente en el contenedor.
No se recomienda el uso de detergentes o polvos abrasivos que puedan dañar los acabados.

6.2 ARRANQUE

Después de conectar correctamente el equipo a la red eléctrica, a la red hídrica y al sistema de descarga del agua, es posible ponerlo en marcha actuando de la siguiente manera:
a) abrir el/los grifos (7 de la Fig. 3) de carga de agua
b) introducir en enchufe (si está previsto) en la toma de corriente y dar tensión mediante el interruptor (6 de la Fig. 3) expresamente previsto en fase de instalación

Para los equipos conectados de modo permanente a la red eléctrica, dar tensión por medio del interruptor externo del aparato, expresamente previsto en fase de instalación.

Poner en marcha el equipo pulsando el interruptor luminoso (18 de la Fig. 2).

⚠ El equipo comenzará a producir hielo 10 minutos después del encendido; durante este periodo, previsto para cada reactivación del equipo, el sensor de rotación realiza una comprobación preliminar del funcionamiento.

6.3 LIMPIEZA DE LAS PARTES DE ACERO

La limpieza inicial del aparato ya se llevó a cabo en la fábrica. Para las posteriores operaciones de limpieza de las partes de acero de la máquina se deben respetar las siguientes indicaciones:
Evitar que las soluciones salinas se sequen o permanezcan acumuladas en la superficie de las partes exteriores de acero de la máquina, porque pueden provocar fenómenos de corrosión.
Evitar el contacto con material ferroso (bayetas, tenedores, cucharas, rasquetas, etc.) para no crear puntos donde pueda comenzar la corrosión, evitar la contaminación de partículas ferrosas puestas en circulación en el recipiente.
Limpiar a fondo las superficies de acero inoxidable usando un paño húmedo, agua y jabón o detergentes comunes, no abrasivos ni a base de cloro o amoníaco.

7 PRINCIPALES CAUSAS DE NO FUNCIONAMIENTO

En el caso en que se verifique una falta de producción de hielo, antes de pedir la intervención del Centro de Asistencia Autorizado es oportuno controlar que:

- el/los grifos de carga de agua (7 de la Fig. 3) previstos en fase de instalación se encuentren abiertos
- no falte la energía eléctrica, el enchufe (si está previsto) se encuentre correctamente conectado en la toma, el interruptor (6 de la Fig. 3) esté en la posición “ENCENDIDO” y el botón (18 de la Fig. 2) tenga la luz encendida
- el sensor de rotación no esté indicando una alarma

Además:

- en caso de excesivo ruido, controlar que el aparato no esté en contacto con muebles o chapas que puedan producir ruido o vibraciones

- en el caso que se observasen indicios de pérdida de agua, controlar que el orificio de descarga del contenedor no se encuentre obstruido, que los tubos de carga y de descarga del agua estén correctamente conectados y no presenten estrechamientos o daños
- verificar que la temperatura del aire o del agua no superen los valores límite de instalación (ver el punto 5.2)
- verificar que el filtro de entrada del agua no se encuentre atascado (ver el punto 9.1)

Después de realizar los controles señalados más arriba, si el desperfecto persiste, es mejor desconectar el equipo de la red de alimentación eléctrica accionando el interruptor previsto en fase de instalación, desconectar el enchufe (si está previsto) de la relativa toma, cerrar el/los grifos de carga de agua y llamar al Centro de Asistencia Autorizado más cercano.
Para efectuar una rápida y eficiente intervención es importante, en el momento de la llamada, indicar con precisión el modelo, el número de matrícula o el número de fabricación, que se encuentran indicados en la placa (Fig. 1) o en la portada del presente manual de instrucciones.

8 FUNCIONAMIENTO

El equipo tiene un termostato que detiene la producción cuando el hielo acumulado en el contenedor llega a la sonda a la que está conectado. Retirando el hielo del contenedor, el termostato reactiva automáticamente la producción, creando de esta manera una nueva provisión de hielo.

ES

El equipo cuenta con un sensor de rotación que asegura su correcto funcionamiento; cuando se enciende el equipo hay que esperar 10 minutos, para que el sensor de rotación realice una comprobación preliminar del correcto funcionamiento.

NOTA PARA LOS MODELOS CON PRODUCCIÓN DE 280 kg/24h, 510 kg/24h, 1000 kg/24h:
La leyenda de las indicaciones del sensor de rotación está colocada en el equipo.

El equipo cuenta con un presóstato de seguridad que detiene la producción en caso de anomalías del circuito refrigerante; para reactivar el equipo hay que pulsar a fondo el botón de restablecimiento (si está presente).Si la anomalía subsiste, desconectar el equipo de la red eléctrica accionando el interruptor (6 de la Fig. 3) previsto en fase de instalación, cerrar el/los grifos de carga de agua (7 de la Fig. 3) y llamar al Centro de Asistencia Autorizado más cercano.

9 MANTENIMIENTO

9.1 LIMPIEZA FILTRO ELECTROVÁLVULA DE CARGA DE AGUA (Fig. 5)

Todas las operaciones descritas en este apartado deben ser efectuadas, por personal profesionalmente capacitado y cualificado, después de haber cortado la alimentación eléctrica e hídrica como se ha mencionado para las operaciones anteriores.

⚠ Limpiar por lo menos cada dos meses el filtro (17) ubicado en la electroválvula de entrada de agua, de acuerdo con las siguientes instrucciones:
- **cortar la alimentación eléctrica** por medio del correspondiente interruptor (6 de la Fig. 3), previsto en fase de instalación, y desconectar el enchufe (si ésta previsto) de la relativa toma
- **cortar la alimentación hídrica** actuando sobre el grifo de carga (7 de la Fig. 3) previsto en fase de instalación
- desenroscar el anillo roscado (12 de la Fig. 4) del tubo de carga de agua ubicado en la salida de la electroválvula que se encuentra en la parte trasera del equipo
- extraer, con la ayuda de una pinza, el filtro (17) de su alojamiento sin dañar la conexión del tubo de carga de agua
- quitar los eventuales residuos lavando el filtro bajo un chorro de agua y, si está demasiado sucio, cambiarlo

Cuando se ha completado la operación de limpieza, volver a montar el filtro y el tubo de carga de agua, respetando las precauciones ya destacadas al comienzo de este manual de instrucciones.

Cuando se concluye la operación de limpieza, reactivar la alimentación eléctrica e hídrica.

9.2 MODELOS CON CONDENSACIÓN POR AIRE (Fig. 6)

Para los modelos con condensación por aire, es muy importante mantener limpio el condensador de aletas y el correspondiente filtro exterior (si está presente).

Hacer efectuar la limpieza del condensador de aletas, por lo menos cada dos meses, a un Centro de Asistencia Autorizado que podrá incluir la operación en el ámbito de los programas de mantenimiento.

La limpieza del filtro exterior debe realizarse al menos una vez al mes, respetando las siguientes instrucciones:
- detener el equipo y **cortar la alimentación eléctrica**, accionando el interruptor (6 de la Fig. 3) previsto en fase de instalación
- retirar el filtro y colocarlo alejado del equipo
- eliminar el polvo del filtro soplando con aire comprimido
- colocar nuevamente en filtro en su alojamiento

9.3 OPERACIONES DE LIMPIEZA Y DE DESINFECCIÓN

Los revendedores tienen a su disposición un juego de limpieza y de desinfección expresamente realizado para este equipo.

⚠ **No utilizar sustancias corrosivas para eliminar el sarro del equipo, ya que, además de hacer caducar toda forma de garantía, provocan serios daños a los materiales y a los componentes del equipo.**

No utilizar chorros de agua para limpiar el equipo.

⚠ **Todas las operaciones de limpieza deben ser efectuadas, por personal profesionalmente capacitado y cualificado, después de haber cortado la alimentación eléctrica e hídrica como se ha mencionado para las operaciones anteriores.**

Respetar las instrucciones indicadas en el manual de limpieza y de desinfección entregado con este equipo.

⚠ **IMPORTANTE:**
- **todo el hielo producido durante los 30 minutos que siguen a las operaciones de limpieza y de desinfección, además del que pudiera estar aún presente en el contenedor, debe ser eliminado**
- **junto con la limpieza y la desinfección del equipo, realizar la limpieza y la desinfección del contenedor utilizado con el mismo**

La desinfección completa puede ser efectuada exclusivamente por los Centros de Asistencia Autorizados con una frecuencia variable en función de las condiciones de uso del equipo, de las características físico-químicas del agua y después de cada período de inactividad del equipo.

Le aconsejamos pedir al distribuidor que le ha vendido este aparato un contrato de mantenimiento periódico que incluya:
- limpieza del condensador
- limpieza del filtro ubicado en la electroválvula entrada agua
- limpieza y desinfección del contenedor de recolección de hielo
- control del estado de carga del gas refrigerante
- control del ciclo de funcionamiento
- limpieza y desinfección del equipo

La frecuencia de las intervenciones de limpieza y de desinfección puede variar según los siguientes factores:
- temperatura y condiciones ambientales
- temperatura y calidad del agua (grado de dureza, presencia de arena, etc.)
- cantidad de hielo producido, es decir, tiempo de uso del productor de hielo
- periodos de suspensión del uso del productor de hielo

PARA GARANTIZAR UNA CORRECTA LIMPIEZA Y DESINFECCIÓN DEL PRODUCTOR DE HIELO, SE DEBEN LLEVAR A CABO LAS OPERACIONES PRESENTADAS EN ESTE MANUAL AL MENOS UNA VEZ AL MES.

⚠ **ATENCIÓN:**
- las operaciones descritas en este manual deben ser realizadas exclusivamente por personal profesionalmente cualificado y autorizado
- el productor de hielo se debe instalar en lugares higiénicamente limpios; evitar lugares como sótanos o trasteros, ya que la falta de respeto de los requisitos higiénicos favorece la formación y la proliferación de formas bacterianas en el interior del productor de hielo
- los revendedores tienen a su disposición un juego de limpieza y de desinfección expresamente realizado para este equipo
- no utilizar sustancias corrosivas para eliminar el sarro del equipo, ya que, además de hacer caducar toda forma de garantía, provocan serios daños a los materiales y a los componentes del equipo
- todas las operaciones que contemplan la manipulación de piezas de chapa deben realizarse llevando guantes apropiados para evitar los cortes
- todas las operaciones de limpieza y de desinfección se deben llevar a cabo con guantes apropiados para proteger la piel contra las sustancias utilizadas
- durante las operaciones de limpieza y de desinfección, levar gafas para proteger los ojos contra las posibles salpicaduras con las sustancias utilizadas
- evitar verter agua o soluciones en los componentes interiores del equipo, sobre los cables eléctricos y sobre el cable de alimentación eléctrica

10 LIMPIEZA

1. apagar el equipo y **desenchufarlo de la red eléctrica**
2. cerrar el grifo (1 de la Fig. 7) de carga de agua para la producción de hielo, dejando abierto el grifo (2 de la Fig. 7) de carga del agua de condensación (si está presente)
3. preparar unos 8 litros (2 galones) de solución al 25% de agua y vinagre blanco a utilizar para la limpieza del equipo
4. desmontar el elemento superior del equipo aflojando los tornillos de fijación (Fig. 8)
5. retirar la tapa de la cubeta de carga de agua (Fig. 9)

6. conectar el equipo a la red eléctrica y encenderlo pulsando el interruptor luminoso (3 de la Fig. 10), retirando, si fuera necesario, el panel delantero
7. verter en la cubeta la solución de agua y vinagre, prestando atención a que la cubeta se conserve llena

⚠ **IMPORTANTE:**
Un nivel demasiado bajo en la cubeta provoca la intervención del sensor de rotación, que detiene el equipo; para reactivar el equipo, restablecer el nivel de la cubeta y esperar 10 minutos hasta que el sensor de rotación dé la autorización para que el equipo se ponga nuevamente en funcionamiento.

8. dejar funcionar el equipo, restableciendo el nivel de solución dentro de la cubeta, hasta utilizar al menos 4 litros (1 galón) de dicha solución
9. abrir el grifo (1 de la Fig. 7) de carga de agua para la producción del hielo y dejar funcionar el equipo al menos durante 5 minutos, sin agregar solución en la cubeta
10. **eliminar todo el hielo producido durante las operaciones de limpieza**
11. prepararse para realizar las operaciones de desinfección descritas en el próximo capítulo

11 DESINFECCIÓN

ES

Utilizar una solución de 200 mg/l de hipoclorito de sodio y agua o una de las soluciones que normalmente se utilizan para la desinfección de los biberones; en este último caso, comprobar que el producto desinfectante:
- esté autorizado por el Ministerio de Salud nacional
- se pueda utilizar en máquinas alimentarias
- no sea nocivo para los materiales ni para los componentes de este equipo

Para los modos de uso y las concentraciones, respetar las indicaciones de la etiqueta y los consejos del fabricante. Se recomienda utilizar la solución a una temperatura de 25°C.

⚠ **ATENCIÓN:**
Antes de conectar el equipo a la red eléctrica, asegurarse de que todos los cables y los cableados eléctricos estén perfectamente secos.

1. preparar unos 8 litros (2 galones) de solución desinfectante a utilizar para la desinfección del equipo
2. apagar el equipo, **desenchufarlo de la red eléctrica** y cerrar el grifo (1 de la Fig. 7) de carga de agua para la producción del hielo, dejando abierto el grifo (2 de la Fig. 7) de carga del agua de condensación (si está presente)
3. verter la solución en la cubeta, prestando atención a que la misma se conserve llena

⚠ **IMPORTANTE:**
Un nivel demasiado bajo en la cubeta provoca la intervención del sensor de rotación, que detiene el equipo; para reactivar el equipo, restablecer el nivel de la cubeta y esperar 10 minutos hasta que el sensor de rotación dé la autorización para que el equipo se ponga nuevamente en funcionamiento

4. conectar el equipo a la red eléctrica y encenderlo pulsando el interruptor luminoso (3 de la Fig. 10)
5. dejar funcionar el equipo, restableciendo el nivel de solución dentro de la cubeta, hasta utilizar al menos 4 litros (1 galón) de dicha solución
6. abrir el grifo (1 de la Fig. 7) de carga de agua para la producción del hielo y dejar funcionar el equipo al menos durante 5 minutos, sin agregar solución en la cubeta
7. apagar el equipo y **desenchufarlo de la red eléctrica**
8. desconectar el/los microinterruptores del cableado del equipo (Fig. 11) y retirar el capilar del termostato (4 de la Fig. 11) de su alojamiento en el tubo de descarga de hielo, **prestando atención a no estropearlo**
9. retirar el/los microinterruptores de su alojamiento haciéndolos girar en sentido contrario al de las agujas del reloj (Fig. 12)
10. retirar el aislamiento (si está presente) de la boca de salida del hielo (Fig. 13)
11. soltar (si cabe) la/las bandas extraíbles (5 de la Fig. 14) que fijan la/las bocas de salida del hielo (6 de la Fig. 14) en el/los evaporadores
12. separar la/las bocas de salida del hielo (6 de la Fig. 14) del/de los evaporadores y extraer el/los tubos de descarga del hielo (7 de la Fig. 14) de sus alojamientos en la placa de base
13. limpiar con un detergente normal para vajilla la tapa de la cubeta de carga de agua, la/las bocas de salida del hielo (6 de la Fig. 14) y el interior del/de los tubos de descarga del hielo, **prestando atención a no estropear el mecanismo presente en el interior de la boca de descarga del hielo que acciona el microinterruptor**. Utilizar un pincel de cerdas suaves y una esponja no abrasiva para eliminar los posibles sedimentos
14. limpiar con el mismo detergente para vajilla el/los conductos de salida del hielo (8 de la Fig. 14) y la picadora de hielo (9 de la Fig. 14), utilizando un pincel de cerdas suaves y una esponja no abrasiva para eliminar los posibles sedimentos

15. enjuagar con abundante agua fría el/los conductos de salida del hielo (8 de la Fig. 14), la picadora de hielo (9 de la Fig. 14), la tapa de la cubeta de carga de agua, la parte interior del/de los tubos de descarga del hielo y la/las bocas de salida del hielo (6 de la Fig. 14)
16. pulverizar la solución desinfectante sobre el/los conductos de salida del hielo (8 de la Fig. 14) y sobre la picadora de hielo (9 de la Fig. 14), dejándola actuar al menos durante 30 minutos
17. pasar la solución desinfectante sobre la tapa de la cubeta de carga de agua, sobre la/las bocas de salida del hielo (6 de la Fig. 14) y sobre la parte interior del/de los tubos de descarga del hielo
18. enjuagar con abundante agua fría el/los conductos de salida del hielo (8 de la Fig. 14) y la picadora de hielo (9 de la Fig. 14)
19. enjuagar con abundante agua fría y secar esmeradamente la tapa de la cubeta de carga de agua, el/los tubos de descarga del hielo (7 de la Fig. 14) y la/las bocas de salida del hielo
(6 de la Fig. 14)
20. montar nuevamente el aislamiento (si está presente) en la boca de salida del hielo (Fig. 15)
21. colocar otra vez el/los microinterruptores en su alojamiento, haciéndolos girar en **el sentido de las agujas del reloj. Comprobar que el mecanismo de accionamiento no mantenga pulsado el microinterruptor**; en dicho caso, alejar ligeramente el mecanismo del microinterruptor
22. montar nuevamente el/los tubos de descarga del hielo (7 de la Fig. 14) introduciéndolos en sus alojamientos en la placa de base
23. montar nuevamente la/las bocas de salida del hielo (6 de la Fig. 14) y fijarlas en el/los evaporadores con la/las bandas extraíbles de fijación (5 de la Fig. 14), si están presentes
24. colocar el capilar del termostato (4 de la Fig. 11) en su alojamiento del tubo de descarga del hielo, **prestando atención para que no se estropee**
25. montar nuevamente la tapa de la cubeta de carga de agua
26. conectar el/los microinterruptores en el cableado de la máquina (Fig. 11)
27. **comprobar que todos los cables y los cableados del equipo estén perfectamente secos**
28. colocar otra vez todos los paneles retirados para llevar a cabo las operaciones de limpieza y de desinfección y apretar los tornillos de fijación
29. **eliminar todo el hielo producido durante las operaciones de desinfección**

Ahora el productor de hielo se puede reactivar siguiendo las instrucciones del manual de uso.

⚠ **ATENCIÓN:**
Todo el hielo producido durante los 30 minutos siguientes a las operaciones de limpieza y de desinfección se debe eliminar.

Junto con la limpieza y la desinfección del equipo, realizar la limpieza y la desinfección del contenedor utilizado con el mismo.

12 PERIODOS DE INACTIVIDAD

Cuando se prevea un período de tiempo durante el cual el equipo no se utilizará, se deberá:
- desconectar el equipo de la red eléctrica por medio del interruptor (6 de la Fig. 3), y desconectar el enchufe de la relativa toma (si está previsto)
- desconectar el equipo de la alimentación hídrica actuando sobre el/los grifos de carga de agua (7 de la Fig. 3)
- seguir todas las operaciones relativas al mantenimiento periódico del equipo (consultar el capítulo 9)
- llevar a cabo la limpieza del filtro de la electroválvula de carga del agua como se describe en el apartado 9.1
- llevar a cabo la limpieza del filtro del condensador de aire (si está presente) como se describe en el apartado 9.2

DECLARACAO DE CONFORMIDADE DE COMUNIDADE EUROPEIA

O aparelho supracitado destina-se a producao de gelo. Nos, subscritores da presente, declaramos, sob a nossa exclusiva responsabilidade, que o productor de gelo objecto da presente declaracao e conforme com quanto prescrevem as seguintes Directivas da Comunidade Europeia, Normas, especificacoes tecnicas e sucessivas modificacoes.
Directivas:

2014/35/EU	Maquinas
2006/42/CE	Baixa tensao
2014/30/EU	Compatibilidade electromagnetica
(UE) 2015/863	que altera o anexo II da Diretiva 2011/65/UE do Parlamento Europeu e do Conselho no que diz respeito à lista de substâncias sujeitas a restrição

Normas:

EN 60335-1	Aparelhos electrodomesticos e analogos - seguranca. Parte 1: regras gerais
EN 60335-2-24	Segurança de aparelhos eletrodomésticos e análogos Parte 2: Regras particulares para frigoríficos, congeladores e máquinas de gelo
EN 60335-2-75	Aparelhos electrodomesticos e analogos - seguranca. Parte 2-75: regras particulares para aparelhos de distribuicao comercial e maquinas de venda
EN 62233	Métodos de medição dos campos eletromagnéticos dos aparelhos eletrodomésticos e similares em relação à exposição humana
EN 12100	Segurança de máquinas — Princípios gerais de concepção — Avaliação e redução de riscos
EN 55014-1	Compatibilidade electromagnetica: requisitos para os aparelhos electrodomesticos, ferramentas electricas e dispositivos similares. Parte 1: emissao
EN 55014-2	Compatibilidade electromagnetica: requisitos para electrodomesticos, ferramentas electricas e aparelhos analogos. Parte 2: imunidade - norma de familia de produtos
EN 61000-3-2	Compatibilidade electromagnetica. Parte 3-2: limites - limites para a emissoes de corente harmonicas (corrente de entrada do equipamento ate 16A, inclusive, por fase
EN 61000-3-3	Compatibilidade electromagnetica. Parte 3-3: limites - limitacao das variacoes de tensao, das flutuacoes de tensao e da tremulacao nos sistemas de alimentacao publica em baixa tensao, para equipamentos com corrente nominal ≤ 16A por fase e nao sujeitos a ligacao condicional
EN 50581	Documentação técnica para a avaliação dos produtos elétricos e eletrónicos no que diz respeito à restrição de substâncias perigosas

Regulamentos e as especificações técnicas:

D.M. 21/3/73	Normas higienicas relativas as embalagens, aos recipientes e aos utensilios destinados a entrar em contacto com substancias alimenticias e com substancias de uso pessoal
CE 1935/2004	Materiais e objetos destinados a entrar em contacto com productos alimenticios
CE 2023/2006	boas práticas de fabrico de materiais e objectos destinados a entrar em contacto com os alimentos
UE 10/2011	Materiais e objetos de matéria plástica destinados a entrar em contacto com os alimentos

Cópia original e arquivo técnico no Representante Legal do Fabricante / Representante Autorizado

Prezado Cliente: os nossos parabéns por ter escolhido um produto de qualidade que, não temos dúvidas, satisfará as Suas expectativas. Agradecendo pela preferência que nos reservou, queremos gentilmente convidá-lo **a consultar atentamente** o presente manual de instruções **antes de utilizar** o Seu novo produtor automático modular de gelo em lascas granulares.

ÍNDICE

1 ADVERTÊNCIAS E CONSELHOS IMPORTANTES

2 DADOS TÉCNICOS

3 INDICAÇÕES ÚTEIS PARA O TRANSPORTE

4 REMOÇÃO DA EMBALAGEM

5 INSTALAÇÃO
5.1 ESQUEMA DAS LIGAÇÕES
5.2 POSICIONAMENTO
5.3 LIGAÇÃO À REDE HÍDRICA
5.3.a CARREGAMENTO
5.3.b DESCARREGAMENTO
5.4 LIGAÇÃO À REDE ELÉCTRICA

6 ENTRADA EM FUNCIONAMENTO
6.1 LIMPEZA DAS PARTES INTERNAS
6.2 ACTIVAÇÃO
6.3 LIMPEZA DAS PARTES EM AÇO

7 CAUSAS PRINCIPAIS DA FALTA DE FUNCIONAMENTO

8 FUNCIONAMENTO

9 MANUTENÇÃO
9.1 LIMPEZA DO FILTRO DA ELECTROVÁLVULA DE ALIMENTAÇÃO DA ÁGUA
9.2 MODELOS COM CONDENSAÇÃO DE AR
9.3 OPERAÇÕES DE LIMPEZA E DE SANITIZAÇÃO

10 LIMPEZA

11 SANITIZAÇÃO

12 PERÍODOS DE INACTIVIDADE

As figuras constantes no presente manual são de carácter geral e, portanto, alguns detalhes podem ser ligeiramente diferentes do modelo entregue.

O Fabricante não se responsabiliza por eventuais dados não exactos, atribuíveis a erros de impressão ou de transcrição, contidos no presente manual de instruções.
Reserva-se o direito de efectuar nos próprios produtos todas as modificações que considerar necessárias ou úteis, também no interesse do utilizador, sem prejudicar as características essenciais de funcionamento e segurança.

1 ADVERTÊNCIAS E CONSELHOS IMPORTANTES

⚠ **Leia atentamente as advertências contidas no presente manual de instruções antes de instalar e utilizar o aparelho. Estas advertências foram redigidas para a segurança de instalação, uso e manutenção.**

Antes de iniciar, certifique-se de que o aparelho esteja intacto. Em caso de dúvida, não use e entre em contato com o centro de assistência técnica autorizado.

A máquina de fazer gelo só pode ser posta em operação se a instalação for realizada de acordo com as leis e regulamentos locais e de acordo com as instruções deste manual.

PT

É absolutamente proibido para o usuário acessar o circuito de refrigeração do aparelho, em caso de necessidade, ligue para a assistência autorizada.

No caso de venda ou de transferência do aparelho para outra pessoa, o presente manual deverá ser entregue ao novo utilizador para que o mesmo possa informar-se sobre o seu funcionamento e relativas advertências.

⚠ ATENÇÃO: Não use meios mecânicos como chave de fendas, ferramentas pontiagudas ou outros meios para acelerar o processo de descongelação.

⚠ ATENÇÃO: Mantenha desobstruídas as aberturas de ventilação da carcaça do aparelho ou da estrutura de encastre.

⚠ ATENÇÃO: Não danifique o circuito refrigerante..

⚠ ATENÇÃO: Não use aparelhos elétricos no interior dos compartimentos para a conservação do gelo.

⚠ ATENÇÃO: Não conserve substâncias explosivas no compartimento do aparelho, como por exemplo sprays aerossol com propulsor inflamável.

Em caso de danos no circuito de refrigerante: desligue imediatamente a máquina, desconecte-a da fonte de alimentação, apresente o ambiente, ligue para o serviço autorizado.

É obrigação do utilizador manter esta documentação íntegra para que possa ser consultada durante toda a vida útil do aparelho.

Conserve com cuidado este manual e guarde-o perto do aparelho. Em caso de perda ou destruição é possível solicitar uma cópia o Distribuidor indicando o número de série e o modelo do aparelho.
O manual reflete o estado da técnica no momento em que o aparelho foi fornecido. o Distribuidor reserva-se o direito de realizar qualquer modificação nos seus aparelhos que julgar útil sem que seja obrigada a atualizar este documento ou documentos relacionados a lotes de produção precedentes.
A aplicação das prescrições de segurança indicadas neste manual é responsabilidade do pessoal técnico encarregado das atividades previstas com o aparelho, que deverá certificar-se de que o pessoal autorizado:

- esteja qualificado para realizar as atividades exigidas
- conheça e observe as prescrições contidas neste documento
- conheça e aplique as normas de segurança nacionais aplicáveis ao aparelho

O presente manual de instruções constitui parte integrante do produtor automático modular de gelo em lascas granulares (designado também, no presente manual de instruções, mais simplesmente com o termo “aparelho”) e deverá ser conservado para qualquer futura consulta.

No caso de venda ou de transferência do aparelho para outra pessoa, o presente manual deverá ser entregue ao novo utilizador para que o mesmo possa informar-se sobre o seu funcionamento e relativas advertências.

PT

Leia atentamente as advertências contidas no presente manual de instruções antes de instalar e utilizar o aparelho. Estas advertências foram redigidas para a segurança de instalação, uso e manutenção.

- Evite chamas abertas e fontes de ignição ou combustão
- desconecte sempre o aparelho da rede eléctrica antes de efectuar qualquer operação de limpeza e manutenção
- para garantir a eficiência do aparelho e para o seu correcto funcionamento, é indispensável respeitar as instruções fornecidas pelo Fabricante, fazendo realizar a manutenção por pessoal profissionalmente qualificado
- não desmonte nenhum painel ou grelha
- não coloque objectos sobre o aparelho ou à frente das grelhas de ventilação
- levante sempre o aparelho, até mesmo no caso de pequenas deslocações, evitando absolutamente empurrá-lo ou arrastá-lo
- qualquer uso do aparelho que não seja para a produção de gelo utilizando água fria potável deve ser considerado impróprio

- não obstrua as grelhas de ventilação e de dispersão do calor dado que a ventilação insuficiente, além de causar uma diminuição no rendimento e mau funcionamento, pode provocar danos no aparelho
- em caso de avaria e/ou de mau funcionamento do aparelho, desligue-o da rede eléctrica agindo no respectivo interruptor previsto durante a fase de instalação, desligue (se houver) a ficha da tomada e feche a(s) torneira(s) de enchimento da água. Não tente reparar o aparelho e dirija-se exclusivamente a pessoal profissionalmente qualificado
- modificar ou tentar modificar este aparelho, além de anular qualquer condição de garantia, é extremamente perigoso
- não utilize o contentor de recolha do gelo para arrefecer ou conservar comidas ou bebidas, dado que estas operações poderiam causar a obstrução da descarga determinando o enchimento do próprio contentor com consequente saída da água
- em caso de avaria, contacte o Distribuidor que lhe vendeu o aparelho o qual saberá indicar um Centro de Assistência Autorizado. Recomendamos exigir sempre e exclusivamente peças sobresselentes originais
- eventuais advertências ou esquemas relativos a modelos especiais serão fornecidos junto com o presente manual de instruções
- os acessórios estão disponíveis que permitem o ligar e desligar remotamente, ou o que lhe permite ajustar o nível do gelo armazenado. A responsabilidade por qualquer dano a pessoas, bens ou animais, bem como para o aparelho, resultante de má instalação dos acessórios é de apenas aqueles que realizaram a instalação

⚠ O uso deste aparelho eléctrico implica o respeito de algumas normas fundamentais e, em especial:

- não toque no aparelho com as mãos ou com os pés molhados ou húmidos
- não use o aparelho com os pés descalços
- não use extensões em ambientes destinados a banho ou chuveiro
- nunca puxe pelo cabo de alimentação para desligar o aparelho da rede eléctrica
- o dispositivo pode ser usado por crianças com mais de 8 anos e pessoas com deficiências físicas, sensoriais ou mentais, ou falta de experiência ou conhecimento necessário, desde que sob vigilância, ou depois de terem recebido as todas instruções para garantir a operação segura e compreensão dos perigos inerentes a ele. As crianças não devem brincar com o aparelho. A limpeza e manutenção destinado a ser executado pelo utilizador não deve ser levada a cabo por crianças, sem supervisão
- vigie as crianças para que não brinquem com o aparelho

PT

Quando decidir não utilizar mais o aparelho, recomendamos torná-lo inactivo cortando o cabo de alimentação (depois de ter retirado a ficha da tomada da rede eléctrica). Além disso, recomenda-se:

- evitar dispersar no meio ambiente o gás frigorígeno e o óleo presentes no compressor
- tomar as medidas necessárias para a eliminação e a reciclagem dos materiais segundo as disposições nacionais vigentes nesta matéria

Este símbolo indica que este producto não deve ser tratado como lixo doméstico. Para prevenir potenciais consequências negativas para o meio ambiente e para a saúde, certifique-se de que este produto seja eliminado e reciclado correctamente.
Para maiores informações relativas à eliminação e à reciclage mdeste produto, contacte o seu Distribuidor ou o Serviço de Tratamento de lixo.

Este aparelho não contém gases refrigerantes que possam prejudicar a camada de ozono. Contém gases fluorados com efeito de estufa abrangidos pelo Protocolo de Quioto. O produto é hermeticamente fechado.

⚠ **A montagem errada pode causar danos ao ambiente, a animais, pessoas ou coisas, relativamente aos quais o Fabricante não pode ser considerado responsável.**

2 DADOS TÉCNICOS (Fig. 1)

Os valores da tensão e da frequência estão gravados na placa que contém os dados técnicos do aparelho, a qual deve ser consultada em caso de necessidade.

Tensão (1), potência (2), modelo (3), número de matrícula (4), Fabricante (5).

O nível de pressão acústica contínuo equivalente ponderado A deste aparelho é inferior a 70 dB(A). As medições foram executadas a 1 metro da superfície do aparelho e a 1,60 metros de altura do chão, durante a produção.

O esquema eléctrico está instalado dentro do painel frontal ou no painel traseiro do aparelho.

3 INDICAÇÕES ÚTEIS PARA O TRANSPORTE

Na capa do presente manual de uso, encontra-se indicado o peso líquido e o peso com embalagem do presente aparelho. Na embalagem, encontram-se indicadas as instruções de transporte e levantamento.

Para impedir que o óleo contido no compressor possa defluir no circuito refrigerador, é necessário transportar, armazenar e movimentar o aparelho mantendo-o constantemente em posição vertical, respeitando as indicações impressas na embalagem.

4 REMOÇÃO DA EMBALAGEM

A instalação deve ser efectuada de acordo com as normas de segurança em vigor e de acordo com as instruções do Fabricante e por pessoal profissionalmente qualificado e habilitado.

Depois de se ter tirado a embalagem tal como indicado nas instruções constantes na embalagem, VERIFIQUE QUE O APARELHO ESTEJA ÍNTEGRO. EM CASO DE DÚVIDA, NÃO O USE E DIRIJA-SE AO REVENDEDOR onde comprou o aparelho.

Todos os elementos da embalagem (sacos de plástico, papelão, poliestireno expandido, pregos, etc.) não devem ser deixados ao alcance das crianças, pois constituem potenciais fontes de perigo.

Com a plataforma completamente apoiada no chão, levante o aparelho com sistemas de elevação adequados ao peso e separe-o da plataforma de madeira.

NOTA PARA O INSTALADOR:
Esta operação pode ser executada somente por pessoal profissionalmente qualificado e habilitado.
Os aparelhos estão providos de furos roscados específicos para enganchar cavilhas de olhal (Fig. 2).
Para evitar danos ao aparelho, recomenda-se manter os tirantes de levantamento no sentido vertical durante o levantamento.

5 INSTALAÇÃO

5.1 ESQUEMA DAS LIGAÇÕES (Fig. 3)

6. conexão eléctrica comandada por interruptor omnipolar com diferencial
7. torneira(s) de alimentação da água
8. tubo de alimentação da água para a produção de gelo
9. tubo de alimentação da água para a condensação por água (W)
10. tubo de descarga da água
11. tubo de descarga da água de condensação (W)

5.2 POSICIONAMENTO

⚠ **O aparelho deve ser instalado em ambientes higienicamente limpos; evite, portanto, locais tais como caves ou quartos de arrumos, pois o não respeito pelos requisitos higiénicos favorece a formação e a proliferação de formas bacterianas no interior do aparelho.**

O aparelho pode funcionar com temperatura ambiente compreendida entre 10°C e 43°C.

As melhores performances são obtidas instalando o aparelho com temperatura ambiente compreendida entre 10°C e 35°C e com temperatura da água compreendida entre 3°C e 25°C.

Evite a exposição directa aos raios solares e a proximidade a fontes de calor.

⚠ Este aparelho:
- **deve ser instalado em lugares onde pode ser controlado por pessoal qualificado**
- não deve ser utilizado ao ar livre
- não deve ser colocado em ambientes húmidos e onde existam jactos de água
- não deve ser limpo utilizando jactos de água
- deve estar separado pelo menos a 20 cm das paredes laterais

⚠ **A conexão dos acessórios deve ser feita por técnico profissionalmente treinado e qualificado.**

Os acessórios são fornecidos com instruções para a ligação adequada para o aparelho.

A responsabilidade por qualquer dano para as pessoas, bens ou animais, bem como para o equipamento, resultante de má instalação dos acessórios é de apenas aqueles que realizaram a instalação.

⚠ **O Fabricante declina toda e qualquer responsabilidade para o uso de acessórios não fornecidos pela nossa empresa.**

⚠ **O aparelho deve ser instalado sobre um recipiente.**
Para uma correcta instalação sobre os recipientes específicos de nossa produção, remetemos aos esquemas fornecidos com os próprios recipientes.

Em todo o caso, devem ser respeitadas as instruções e as advertências indicadas no presente manual, principalmente aquelas referentes à ligação à rede eléctrica e hídrica.

Certifique-se de que o aparelho esteja perfeitamente horizontal, utilizando um nível para o controlo. As possíveis regulações podem ser feitas movendo os pés com os quais estão munidos os recipientes de nossa fabricação.

⚠ **O Fabricante declina toda e qualquer responsabilidade pela instalação sobre recipientes que não forem de sua fabricação.**

5.3 LIGAÇÃO À REDE HÍDRICA

⚠ **IMPORTANTE:**

- a ligação à rede hídrica deverá ser realizada segundo as instruções do Fabricante e por pessoal profissionalmente qualificado
- este aparelho deve ser alimentado exclusivamente com água fria destinada ao consumo humano (água potável)
- a pressão de funcionamento deverá manter-se na faixa de 0,1 a 0,6 MPa
- entre a rede hídrica e cada tubo de carregamento do aparelho, deverá ser instalada uma torneira de segurança, de modo que se possa interromper o fluxo de água em caso de necessidade
- no caso que a água de alimentação seja particularmente dura, sugere-se instalar um filtro de cartucho polivalente. A presença de elementos sólidos (por exemplo, areia, etc.) poderá ser eliminada instalando um filtro mecânico que, periodicamente, deverá ser inspeccionado e limpo. Estes dispositivos devem estar em conformidade com as vigentes normas nacionais em matéria
- nunca feche a(s) torneira(s) de alimentação da água quando o aparelho está a funcionar
- para a ligação à rede de água use apenas novos tubos fornecidos com o aparelho, não utilize as mangueiras velhas ou usadas anteriormente
- É proibido instalar a máquina em um sistema de desionização de água ou osmose reversa

5.3.a CARREGAMENTO (Fig. 4)

Monte as juntas de vedação específicas (13) nas duas roscas (12) do tubo de alimentação da água (8), fornecido junto com o aparelho.
Atarraxe em modo seguro, mas sem exercer uma força excessiva para não correr o risco de rachar as uniões, uma rosca na saída da electroválvula situada na parte posterior do aparelho e a outra rosca na torneira da água (7), também provida de rosca.
Para os modelos com condensação por água, ligue a união (15) a uma torneira (7) com um tubo de enchimento de água (9).

5.3.b DESCARREGAMENTO (Fig. 4)

Fixe o tubo de descarga da água (10) no respectivo alojamento existente na parte posterior do aparelho, verificando que:

- o tubo seja de tipo flexível
- o diâmetro interno seja, como previsto, de 22 mm
- não existam estrangulações ao longo de todo o comprimento do tubo de descarga
- o tubo de descarga tenha uma inclinação mínima de 15%

Para modelos com com condensação por água, ligue a união (16) a uma descarga com um tubo de descarga da água (11).

Deve-se tomar as medidas necessárias de modo que a descarga seja efectuada directamente em sifão aberto.

5.4 LIGAÇÃO À REDE ELÉCTRICA

⚠ **IMPORTANTE:**

- a ligação à rede eléctrica deve ser efectuada consoante as normas nacionais vigentes e por pessoal profissionalmente qualificado e habilitado
- antes de ligar o aparelho à rede eléctrica, verifique se a tensão de rede corresponde àquela constante na placa dos dados técnicos do aparelho
- verifique se o aparelho está ligado a uma instalação de ligação à terra eficaz
- certifique-se de que a capacidade eléctrica da instalação seja proporcionada à potência máxima do aparelho, indicada na placa das características técnicas

- se o aparelho for fornecido com ficha, instale uma tomada específica comandada por um interruptor magnetotérmico omnipolar (6 de Fig. 3) com distância de abertura dos contactos igual ou superior a 3 mm, que permite o corte total em condições de sobretensão categoria III, conforme as normas nacionais de segurança vigentes, equipado com fusíveis, com diferencial incorporado e posicionado de modo que possa ser facilmente alcançado. Insira a ficha na tomada comandada pelo interruptor
- é possível mandar substituir a ficha por pessoal profissionalmente qualificado e habilitado, desde que a mesma esteja em conformidade com as normas nacionais de segurança vigentes
- se o aparelho for fornecido sem ficha e se tiver a previsão de ligá-lo de modo permanente à rede eléctrica, é necessário montar um interruptor magnetotérmico omnipolar com distância de abertura dos contactos igual ou superior a 3 mm, que permite o corte total em condições de sobretensão categoria III, conforme as normas nacionais de segurança vigentes, equipado com fusíveis, com diferencial incorporado e posicionado de modo que possa ser facilmente alcançado**. Esta operação deve ser efectuada por um técnico especializado**
- recomenda-se desenrolar o cabo de alimentação por todo o seu comprimento, certificando-se que o mesmo não fique de forma alguma sujeito a esmagamentos
- caso o cabo de alimentação fique danificado, deve ser substituído imediatamente por pessoal profissionalmente qualificado usando um cabo especial disponível exclusivamente junto do Fabricante ou dos Centros de Assistência Técnica Autorizados

6 ENTRADA EM FUNCIONAMENTO

6.1 LIMPEZA DAS PARTES INTERNAS

A limpeza do aparelho já foi efectuada na fábrica. Contudo, sugere-se mais uma lavagem das partes internas antes do uso, certificando-se que o cabo de alimentação não esteja ligado à corrente eléctrica.

Para as informações necessárias para as operações de limpeza, remetemos ao manual de limpeza e sanitização.

Para as operações de limpeza, utilize um detergente para loiças comum ou uma solução de água e vinagre; no final, enxágue cuidadosamente com abundante água fria e elimine o gelo produzido durante os 30 minutos depois da limpeza, além do que estiver presente no contentor.

Desaconselha-se o uso de detergentes ou pós abrasivos que podem provocar danos aos acabamentos.

6.2 ACTIVAÇÃO

Depois que o aparelho tiver sido ligado correctamente à rede eléctrica, à rede hídrica e ao sistema de descarga da água, é possível ligá-lo seguindo as indicações abaixo:

a) abra a(s) torneira(s) (7 de Fig.3) de alimentação da água

b) insira a ficha (se prevista) na tomada e ligue a tensão accionando o interruptor (6 de Fig. 3), expressamente previsto em fase de instalação

Para os aparelhos ligados de modo permanente à rede eléctrica, ligue a tensão accionando o interruptor externo ao aparelho, expressamente previsto em fase de instalação.

Ligue o aparelho carregando no interruptor luminoso (18 de Fig. 2).

⚠ O aparelho iniciará a produzir gelo após 10 minutos da activação. Durante este período, previsto para cada nova activação do aparelho, o sensor de rotação realiza uma verificação preliminar do funcionamento.

6.3 LIMPEZA DAS PARTES EM AÇO

A limpeza inicial do aparelho já é feita na fábrica. Para as operações sucessivas com as partes em aço da máquina, respeite as seguintes indicações:

Evite que soluções salinas sequem ou formem poças na superfície das partes externas em aço da máquina, pois podem provocar corrosão.

Evite o contacto com material ferroso (esfregões, garfos, conchas, raspadores, etc.) para não provocar corrosão por contaminação de partículas ferrosas colocadas em circulação no recipiente.

Limpe cuidadosamente as superfícies de aço inoxidável com um pano húmido, água e sabão e com detergentes comuns não abrasivos ou à base de cloro ou amoníaco.

7 CAUSAS PRINCIPAIS DA FALTA DE FUNCIONAMENTO

Se ocorrer uma falta de produção de gelo, antes de solicitar a intervenção do Centro de Assistência Técnica Autorizado, sugere-se verificar se:

- a(s) torneira(s) de alimentação da água (7 de Fig. 3), prevista(s) em fase de instalação, está/estão aberta(s)
- não falte a energia eléctrica, a ficha (se prevista) esteja correctamente inserida na tomada, o interruptor (6 de Fig. 3) esteja na posição “LIGADO” e o botão (18 de Fig. 2) esteja iluminado
- o sensor de rotação não esteja sinalizando um alarme

Além disso:

- no caso de ruído excessivo, verifique se o aparelho não se encontra em contacto com móveis ou outros elementos que possam produzir ruídos ou vibrações
- se forem encontrados possíveis vestígios de água, verifique se o furo de descarga do recipiente não está obstruído, se os tubos de alimentação e de descarga da água estão ligados correctamente e se os mesmos não apresentam estrangulamentos ou fendas
- verifique se a temperatura do ar ou da água não ultrapassam os valores limites da instalação (veja paragrafo 5.2)
- verifique se o filtro de entrada da água não está obstruído (veja paragrafo 9.1)

Uma vez efectuados os controlos citados acima, se o inconveniente não foi eliminado, sugerimos desligar o aparelho da rede eléctrica accionando o interruptor previsto em fase de instalação, retirar a ficha (se prevista) da tomada, fechar a(s) torneira(s) de alimentação de água e contactar o Centro de Assistência Técnica Autorizado mais próximo.

Para uma intervenção mais rápida a eficaz é importante, no momento da chamada, indicar com precisão o modelo, o número de série ou o número de fabrico, que se encontram na etiqueta das características (Fig. 1) do aparelho e na capa do presente manual de instruções.

8 FUNCIONAMENTO

O aparelho está provido de um termóstato que interrompe a produção quando a sonda à qual está ligado é alcançada pelo gelo acumulado no recipiente. Retirando o gelo do recipiente, o termóstato reactivará a produção, criando, assim, uma nova reserva de gelo.

O aparelho está provido de um sensor de rotação que garante o seu correcto funcionamento; quando é ligado o aparelho, é preciso aguardar 10 minutos para que o sensor de rotação faça uma verificação preliminar do funcionamento correcto.

NOTA PARA OS MODELOS COM PRODUÇÃO DE 280 kg/24h, 510 kg/24h, 1000 kg/24h:
A legenda das sinalizações do sensor de rotação está aplicada no aparelho.

O aparelho possui um manóstato de segurança que interrompe a produção em caso de anomalias no circuito refrigerante; para reactivar o aparelho, carregar a fundo no botão de reactivação (se presente). Se o defeito permanecer, desligue o aparelho da rede eléctrica agindo no interruptor (6 de Fig. 3) previsto em fase de instalação, feche a(s) torneira(s) de alimentação de água (7 de Fig. 3) e contacte o Centro de Assistência Técnica Autorizado mais próximo.

9 Manutenção

9.1 LIMPEZA DO FILTRO DA ELECTROVÁLVULA DE ALIMENTAÇÃO DA ÁGUA (Fig. 5)

⚠ **Todas as operações descritas neste parágrafo devem ser realizadas após ter desligado a alimentação eléctrica e hídrica, tal como descrito para as operações anteriores, por pessoal profissionalmente habilitado e qualificado.**

⚠ Limpe, pelo menos uma vez cada dois meses, o filtro (17) instalado na electroválvula de entrada da água, respeitando as seguintes instruções:
- **desligue a alimentação eléctrica** accionando o interruptor (6 de Fig. 3), previsto durante a fase de instalação, e retire (se prevista) a ficha da tomada
- **desligue a alimentação da água** accionando a torneira de alimentação (7 de Fig. 3), prevista durante a fase de instalação
- desaperte a rosca (12 de Fig. 4) do tubo de carregamento da água, instalada à saída da electroválvula situada na parte traseira do aparelho.
- remova, com a ajuda de um alicate, o filtro (17) do próprio alojamento sem estragar a junção do tubo de carregamento da água
- elimine eventuais resíduos lavando o filtro sob um jacto de água. Substitua, se estiver muito sujo

Uma vez terminada a operação de limpeza, monte novamente o filtro e o tubo de carregamento da água, tendo o cuidado de seguir as advertências já evidenciadas no início do presente manual de instruções.

Terminada a operação anterior, reactivar a alimentação eléctrica e hídrica.

9.2 MODELOS COM CONDENSAÇÃO POR AR (Fig. 6)

Para os modelos com condensação por ar, é muito importante manter limpo o condensador de alhetas e o respectivo filtro exterior (se presente).

Mande limpar o condensador de alhetas, pelo menos cada 2 meses, por um Centro de Assistência Autorizado, que poderá colocar esta operação no âmbito dos programas de manutenção.

A limpeza do filtro exterior deve ser efectuada pelo menos uma vez por mês, respeitando as seguintes instruções:
- parar o aparelho e **desligar a alimentação eléctrica**, accionando o interruptor (6 de Fig. 3) previsto em fase de instalação
- remover o filtro e mantê-lo longe do aparelho
- remover o pó do filtro soprando com ar comprimido
- repor o filtro no respectivo alojamento

9.3 OPERAÇÕES DE LIMPEZA E SANITIZAÇÃO

Está disponível no seu revendedor um kit de limpeza e de sanitização especialmente formulado para este aparelho.

PT

⚠ **Não utilize substâncias corrosivas para eliminar o calcário do aparelho pois, além de anularem qualquer forma de garantia, provocam graves danos aos materiais e aos componentes do aparelho.**

Não utilize jactos de água para limpar o aparelho.

⚠ **Todas as operações de limpeza devem ser realizadas após ter desligado a alimentação eléctrica e hídrica, tal como descrito para as operações anteriores, por pessoal profissionalmente habilitado e qualificado.**

Siga as instruções indicadas no manual de limpeza e sanitização fornecido com este aparelho.

⚠ **IMPORTANTE**:
- **todo o gelo produzido durante os 30 minutos após as operações de limpeza e sanitização, além do que estiver presente no contentor, deve ser eliminado**
- **juntamente com a limpeza e a sanitização do aparelho, deve-se efectuar também a limpeza e a sanitização do recipiente a este combinado**

A sanitização completa pode ser efectuada exclusivamente pelos Centros de Assistência Técnica Autorizados e deve ser feita com frequência variável em função das condições de uso do aparelho, das características químico-físicas da água e depois de cada período de inactividade do aparelho.

Sugerimos pedir ao Revendedor, do qual comprou este aparelho, um contrato de manutenção periódica que compreenda:
- a limpeza do condensador
- a limpeza do filtro instalado na electroválvula de entrada da água
- a limpeza e a sanitização do recipiente de recolha do gelo
- controlo do estado de carregamento do gás frigorígeno
- controlo do ciclo de funcionamento
- a limpeza e a sanitização do aparelho

A frequência das intervenções de limpeza e de sanitização pode variar consoante:
- a temperatura e as condições ambientais
- a temperatura e a qualidade da água (dureza, presença de areia, etc.)
- a quantidade de gelo produzido, ou seja, o tempo de utilização do produtor de gelo
- os períodos de não utilização do produtor de gelo

PARA GARANTIR UMA LIMPEZA E UMA SANITIZAÇÃO CORRECTAS DO PRODUTOR DE GELO, EXECUTE AS OPERAÇÕES INDICADAS NO PRESENTE MANUAL PELO MENOS UMA VEZ POR MÊS.

⚠ **ATENÇÃO:**
- as operações descritas neste manual têm de ser efectuadas única e exclusivamente por pessoal profissionalmente qualificado e habilitado
- o produtor de gelo deve ser instalado em ambientes higienicamente limpos; evite, portanto, locais tais como caves ou quartos de arrumos, pois o não respeito pelos requisitos higiénicos favorece a formação e a proliferação de formas bacterianas no interior do produtor de gelo
- está disponível no seu revendedor um kit de limpeza e de sanitização especialmente formulado para este aparelho
- não utilize substâncias corrosivas para eliminar o calcário do aparelho, pois, além de anularem qualquer forma de garantia, provocam graves danos aos materiais e aos componentes do aparelho
- todas as operações que implicam o manuseamento de peças em chapa devem ser efectuadas utilizando luvas apropriadas para evitar cortar as mãos
- todas as operações de limpeza e de sanitização devem ser efectuadas usando luvas apropriadas para proteger a pele das substâncias utilizadas
- durante as operações de limpeza e de sanitização, proteja, com óculos adequados, os olhos contra possíveis borrifos das substâncias utilizadas
- evite deitar água ou soluções sobre os componentes internos do aparelho, sobre as cablagens eléctricas e sobre o cabo de alimentação

10 LIMPEZA

1. desligue o aparelho e **tire-o da rede eléctrica**
2. feche a torneira (1 da Fig. 7) de enchimento de água para a produção de gelo, deixando aberta a torneira (2 da Fig. 7) de enchimento de água de condensação (se houver)
3. prepare cerca de 8 litros de solução a 25% de água e vinagre branco a utilizar para a limpeza do aparelho
4. desmonte o top do aparelho desapertando os parafusos de fixação (Fig. 8)
5. retire a tampa da bacia de enchimento de água (Fig. 9)

6. ligue o aparelho à rede eléctrica e carregue no interruptor luminoso para activá-lo (3 da Fig. 10), retirando o painel frontal, se for necessário
7. deite na bacia a solução de água e vinagre, prestando atenção para manter cheia a bacia

⚠ **IMPORTANTE:**
Um nível demasiado baixo na bacia causa a intervenção do sensor de rotação que pára o aparelho; para fazer o aparelho funcionar novamente, restabeleça o nível na bacia e aguarde 10 minutos para que o sensor de rotação dê a autorização para retomar o funcionamento.

8. deixe o aparelho funcionar completando o nível da solução na bacia, até utilizar pelo menos 4 litros de solução
9. abra a torneira (1 da Fig. 7) de enchimento de água para a produção do gelo e deixe o aparelho funcionar por pelo menos 5 minutos, sem deitar mais solução na bacia
10. **elimine todo o gelo produzido durante as operações de limpeza**
11. prepare-se para executar as operações de sanitização descritas no capítulo seguinte

11 SANITIZAÇÃO

Utilize uma solução de 200 mg/l de hipoclorito de sódio e água ou uma das soluções comummente utilizadas para a desinfecção dos biberões e, neste caso, verifique se o produto sanitizante:
- está autorizado pelo Ministério da Saúde nacional
- é apropriado para ser utilizado em máquinas alimentares
- não é prejudicial para os materiais e os componentes deste aparelho

PT

Para os modos de uso e para as concentrações, siga as indicações contidas na embalagem e as recomendações do fabricante. É aconselhável utilizar a solução a uma temperatura de 25°C.

⚠ **ATENÇÃO:**
Antes de ligar o aparelho à rede eléctrica, assegure-se que todos os cabos e a cablagem do aparelho estejam perfeitamente enxutos.

1. prepare cerca de 8 litros de solução sanitizante a utilizar para sanitização do aparelho
2. desligue o aparelho e **tire-o da corrente eléctrica**, e feche a torneira (1 da Fig. 7) de enchimento de água para a produção de gelo, deixando aberta a torneira (2 da Fig. 7) de enchimento de água de condensação (se houver)
3. deite na bacia a solução, prestando atenção para manter cheia a bacia

⚠ **IMPORTANTE:**
Um nível demasiado baixo na bacia causa a intervenção do sensor de rotação que pára o aparelho; para fazer o aparelho funcionar novamente, restabeleça o nível na bacia e aguarde 10 minutos para que o sensor de rotação dê a autorização para retomar o funcionamento.

4. ligue o aparelho à rede eléctrica e carregue no interruptor luminoso para activá-lo (3 da Fig. 10)
5. deixe o aparelho funcionar completando o nível da solução na bacia, até utilizar pelo menos 4 litros de solução
6. abra a torneira (1 da Fig. 7) de enchimento de água para a produção do gelo e deixe o aparelho funcionar por pelo menos 5 minutos, sem deitar mais solução na bacia
7. desligue o aparelho e **tire-o da rede eléctrica**
8. solte o(s) micro-interruptor(es) da cablagem do aparelho (Fig. 11) e retire o tubo capilar do termóstato (4 da Fig. 11) da própria sede no tubo de descarga de gelo, **prestando atenção para não o danificar**
9. retire o(s) micro-interruptor(es) da própria sede a rodá-lo(s) à direita (Fig. 12)
10. retire o isolamento (se houver) da boca de saída de gelo (Fig. 13)
11. solte a(s) abraçadeira(s) amovível(eis) (se houver) (5 da Fig. 14) que prende(m) a(s) boca(s) de saída de gelo (6 da Fig. 14) ao(s) evaporador(es)
12. separe a(s) boca(s) de saída de gelo (6 da Fig. 14) do(s) evaporador(es) e retire o(s) tubo(s) de descarga de gelo (7 da Fig. 14) da(s) própria(s) sede(s) na chapa da base
13. limpe com um comum detergente para loiça: a tampa da bacia de enchimento de água, a(s) boca(s) de saída de gelo (6 da Fig. 14) e o interior do(s) tubo(s) de descarga de gelo, **prestando atenção para não danificar o mecanismo no interior da boca de descarga de gelo que acciona o micro-interruptor**. Utilize um pincel de cerdas macias e uma esponja não abrasiva para remover os sedimentos que houver
14. limpe com o mesmo detergente para loiça o(s) ducto(s) de saída de gelo (8 da Fig. 14) e o quebra-gelo (9 da Fig. 14), utilizando um pincel de cerdas macias e uma esponja não abrasiva para remover os sedimentos que houver
15. enxagúe com abundante água fria o(s) ducto(s) de saída de gelo (8 da Fig. 14), o quebra-gelo (9 da Fig. 14), a tampa da bacia de enchimento de água, a parte interior do(s) tubo(s) de descarga de gelo e a(s) boca(s) de saída de gelo (6 da Fig. 14)

16. pulverize a solução sanitizante no(s) ducto(s) de saída de gelo (8 da Fig. 14) e no quebra-gelo (9 da Fig. 14) e deixe agir por pelo menos 30 minutos
17. passe a solução sanitizante pela tampa da bacia de enchimento de água, pela(s) boca(s) de saída de gelo (6 da Fig. 8) e pela parte interior do(s) tubo(s) de descarga de gelo
18. enxagúe com abundante água fria o(s) ducto(s) de saída de gelo (8 da Fig. 14) e o quebra-gelo (9 da Fig. 14)
19. enxagúe com abundante água fria e enxugue cuidadosamente a tampa da bacia de enchimento de água, o(s) tubo(s) de descarga de gelo (7 da Fig. 14) e a(s) boca(s) de saída de gelo (6 da Fig. 14)
20. monte novamente o isolamento (se houver) na boca de saída de gelo (Fig. 15)
21. coloque novamente o(s) micro-interruptor(es) na própria sede, rodando-o(s) **à direita. Assegure-se que o mecanismo de accionamento não mantenha o micro-interruptor pressionado**; caso o mantenha, afaste ligeiramente o mecanismo do micro-interruptor
22. monte novamente o(s) tubo(s) de descarga de gelo (7 da Fig. 14) colocando-o(s) na(s) própria(s) sede(s) na placa da base
23. monte novamente a(s) boca(s) de saída de gelo (6 da Fig. 14) e prenda-a(s) ao(s) evaporador(es) com a(s) abraçadeira(s) amovível(eis) de fixação (5 da Fig. 14), se houver
24. coloque o tubo capilar do termóstato (4 da Fig. 11) na própria sede no tubo de descarga de gelo, **prestando atenção para não o danificar**
25. monte novamente a tampa da bacia de enchimento de água
26. ligue o(s) micro-interruptor(s) à cablagem do aparelho (Fig. 11)
27. **assegure-se que todos os cabos e a cablagem do aparelho estejam perfeitamente enxutos**
28. coloque novamente todos os painéis retirados para as operações de limpeza e sanitização e aperte os parafusos de fixação
29. **elimine todo o gelo produzido durante as operações de sanitização**

Nesta altura, o produtor de gelo pode ser reactivado seguindo as indicações do manual de instruções.

⚠ **ATENÇÃO:**
Todo o gelo produzido nos 30 primeiros minutos após as operações de limpeza e de sanitização deve ser eliminado.

Contemporaneamente com a limpeza e a sanitização do aparelho, efectue também a limpeza e a sanitização do recipiente montado no mesmo.

12 PERÍODOS DE INACTIVIDADE

Quando se prevê um período de tempo durante o qual o aparelho não será utilizado, dever-se-á:
- desligar o aparelho da rede eléctrica accionando o interruptor (6 de Fig. 3) e retirar a ficha da tomada (se prevista)
- desligar o aparelho da rede de água accionando a(s) torneira(s) de alimentação de água (7 de Fig. 3)
- efectuar todas as operações previstas para a manutenção periódica do aparelho (ver capítulo 9)
- faça a limpeza do filtro da electroválvula de carga da água como descrito no capítulo 9.1
- faça a limpeza do filtro do condensador de ar (se presente) como descrito no capítulo 9.2

ΔΗΛΩΣΗ ΣΥΜΜΟΡΦΩΣΗΣ ΕΚ

Ο προαναφερθείς μηχανισμός είναι σχεδιασμένος για την παραγωγή πάγου. Εμείς οι υπογεγραμμένοι δηλώνουμε με δικός μας αποκλειστική ευθύνη ότι η μηχανή παγοκυβων στήν οποία αναφέρομαστε σε αυτήν την δήλωση υπόκειται σε πληρη συμμορφωσή στις απαιτήσεις των Ευρωπαϊκών Οδηγιών και διαδοχικες τροποποιήσεις.

Ευρωπαϊκών

2014/35/EU	Χαμηλή τάση
2006/42/CE	Μηχάνες
2014/30/EU	Ηλεκτρομαγνητική συμβατότητα
(UE) 2015/863	για την τροποποίηση του παραρτήματος II της οδηγίας 2011/65/ΕΚ του Ευρωπαϊκού Κοινοβουλίου και του Συμβουλίου όσον αφορά τον κατάλογο των ουσιών που υπόκεινται σε περιορισμό

πρότυπα:

EN 60335-1	Ηλεκτρικές συσκευές οικιακής και παρόμοιας χρήσης - Ασφάλεια - Μέρος 1: Γενικές απαιτήσεις
EN 60335-2-24	Ασφάλεια των ηλεκτρικών συσκευών οικιακής χρήσης και παρόμοια Μέρος 2: ειδικοί Κανονισμοί για συσκευές ψύξης, συσκευές για παγωτά και παραγωγής πάγου.
EN 60335-2-75	Ηλεκτρικές συσκευές οικιακής και παρόμοιας χρήσης - Ασφάλεια - Μέρος 2-75: Ειδικές απαιτήσεις για επαγγελματικές συσκευές διανομής και αυτόματους πωλητές
EN 62233	Μέθοδοι μέτρησης ηλεκτρομαγνητικών πεδίων από οικιακές και παρόμοιες συσκευές σε σχέση με την έκθεση του ανθρώπου
EN 12100	Ασφάλεια μηχανών — Γενικές αρχές σχεδιασμού — Αξιολόγηση διακινδύνευσης και μείωση διακινδύ- νευσης
EN 55014-1	Ηλεκτρομαγνητική συμβατότητα - Απαιτήσεις για οικιακές συσκευές , ηλεκτρικά εργαλεία και παρόμοιες συσκευές - Μέρος 1: Εκπομπή
EN 55014-2	Ηλεκτρομαγνητική συμβατότητα - Απαιτήσεις για οικιακές συσκευές, ηλεκτρικά εργαλεία και παρόμοιες συσκευές - Μέρος 2- Ατρωσία - Πρότυπο οικογένειας προϊόντων
EN 61000-3-2	Ηλεκτρομαγνητική συμβατότητα - Μέρος 3-2: Όρια - Όρια εκπομπών αρμονικού ρεύματος (ρεύμα εισόδου συσκευής μέχρι και 16 A ανά φάση)
EN 61000-3-3	Ηλεκτρομαγνητική συμβατότητα - Μέρος 3-3: Όρια - Περιορισμός μεταβολών τάσης, διακυμάνσεων τάσης και τρεμοσβήματος σε δημόσια συστήματα τροφοδοσίας χαμηλής τάσης,για συσκευές που έχουν ονομαστικό ρεύμα μέχρι και 16 A ανά φάση και δεν υπόκεινται σε υπό συνθήκη σύνδεση
EN 50581	Τεχνική τεκμηρίωση για την αξιολόγηση των ηλεκτρικών και ηλεκτρονικών προϊ¬ όντων σε σχέση με την απαγόρευση επικίνδυνων ουσιών

Κανονισμοί ε τεχνικές προδιαγραφές:

D.M. 21/3/73	Κανόνισμοι που αφορουν υγιεινή της συσκευάσιας, παραλαβής, εργαλείων και εξοπλισμόυ, σχεδιασμένα για επαφή με τροφίμα και ουσίες για προσωπική χρήση
CE 1935/2004	Υλικά και αντικείμενα σχεδιασμένα για επαφή με τροφίμα
CE 2023/2006	σχετικά με την ορθήπρακτικήπαραγωγής υλικών και αντικειμένων που προορίζονται να έλθουν σε επαφή με τρόφιμα
UE 10/2011	Υλικά και αντικείμενα από πλαστική ύλη που προορίζονται να έρθουν σε επαφή με προϊόντα διατροφής

EL

Πρωτότυπο αντίγραφο και τεχνικό φάκελο στο Νομικό Εκπρόσωπο του Κατασκευαστή / Εξουσιοδοτημένου Εκπροσώπου.

Αξιότιμε Πελάτη: Σας συγχαίρουμε που επιλέξατε ένα προϊόν ποιότητας και που σίγουρα θα ανταποκριθεί στις απαιτήσεις Σας. Ευχαριστώντας Σας για την προτίμηση που δείξατε, Σας παρακαλούμε **να διαβάσετε με μεγάλη προσοχή** το παρόν εγχειρίδιο οδηγιών **πριν χρησιμοποιήσετε** το νέο αυτόματο στοιχειακό μηχάνημά Σας για την παραγωγή πάγου σε κοκκώδη τρίμματα.

ΠΕΡΙΕΧΟΜΕΝΑ

1 ΠΑΡΑΤΗΡΗΣΕΙΣ ΚΑΙ ΣΗΜΑΝΤΙΚΕΣ ΣΥΜΒΟΥΛΕΣ

2 ΤΕΧΝΙΚΑ ΣΤΟΙΧΕΙΑ

3 ΧΡΗΣΙΜΕΣ ΟΔΗΓΙΕΣ ΓΙΑ ΤΗ ΜΕΤΑΦΟΡΑ

4 ΑΠΟΣΥΣΚΕΥΑΣΙΑ

5 ΕΓΚΑΤΑΣΤΑΣΗ
5.1 ΔΙΑΓΡΑΜΜΑ ΣΥΝΔΕΣΕΩΝ
5.2 ΤΟΠΟΘΕΤΗΣΗ
5.3 ΣΥΝΔΕΣΗ ΣΤΟ ΔΙΚΤΥΟ ΥΔΡΕΥΣΗΣ
5.3.α ΤΡΟΦΟΔΟΣΙΑ ΝΕΡΟΥ
5.3.β ΕΚΚΕΝΩΣΗ
5.4 ΣΥΝΔΕΣΗ ΣΤΟ ΗΛΕΚΤΡΙΚΟ ΔΙΚΤΥΟ

6 ΘΕΣΗ ΣΕ ΛΕΙΤΟΥΡΓΙΑ
6.1 ΚΑΘΑΡΙΟΤΗΤΑ ΕΣΩΤΕΡΙΚΩΝ ΧΩΡΩΝ
6.2 ΕΚΚΙΝΗΣΗ
6.3 ΚΑΘΑΡΙΟΤΗΤΑ ΤΩΝ ΜΕΡΩΝ ΑΠΟ ΑΤΣΑΛΙ

7 ΚΥΡΙΕΣ ΑΙΤΙΕΣ ΜΗ ΛΕΙΤΟΥΡΓΙΑΣ

8 ΛΕΙΤΟΥΡΓΙΑ

9 ΣΥΝΤΗΡΗΣΗ
9.1 ΚΑΘΑΡΙΟΤΗΤΑ ΦΙΛΤΡΟΥ ΗΛΕΚΤΡΟΒΑΛΒΙΔΑΣ ΤΡΟΦΟΔΟΣΙΑΣ ΝΕΡΟΥ
9.2 ΜΟΝΤΕΛΑ ΜΕ ΣΥΜΠΥΚΝΩΤΗ ΜΕΣΩ ΑΕΡΑ
9.3 ΕΝΕΡΓΕΙΕΣ ΚΑΘΑΡΙΟΤΗΤΑΣ ΚΑΙ ΑΠΟΛΥΜΑΝΣΗΣ

10 ΚΑΘΑΡΙΟΤΗΤΑ

11 ΑΠΟΛΥΜΑΝΣΗ

12 ΠΕΡΙΟΔΟΣ ΑΔΡΑΝΟΠΟΙΗΣΗΣ

Οι εικόνες είναι γενικού χαρακτήρα και, κατά συνέπεια, μπορεί να διαφέρουν σε ορισμένες λεπτομέρειες από το συγκεκριμένο μοντέλο.

Ο κατασκευαστής δεν ευθύνεται για ενδεχόμενες ανακρίβειες που περιέχονται στο παρόν εγχειρίδιο και οφείλονται σε σφάλματα τύπωσης ή αντιγραφής. Επιφυλάσσεται να επιφέρει στα προϊόντα του όλες εκείνες τις τροποποιήσεις που θα θεωρήσει απαραίτητες ή χρήσιμες, και προς το συμφέρον του χρήστη, χωρίς να μεταβληθούν τα ουσιαστικά χαρακτηριστικά λειτουργικότητας και ασφάλειας.

Διαβάστε προσεκτικά τις οδηγίες του παρόντος εγχειριδίου πριν εγκαταστήσετε και χρησιμοποιήσετε τη συσκευή. Οι οδηγίες αυτές αφορούν την ασφάλεια εγκατάστασης, χρήσης και συντήρησης της συσκευής.

Σε περίπτωση πώλησης ή μεταβίβασης της συσκευής σε τρίτους, το παρόν εγχειρίδιο πρέπει να παραδοθεί στον καινούριο χρήστη έτσι ώστε να ενημερωθεί σχετικά με την λειτουργία της και με τις απαραίτητες οδηγίες.

Πριν ξεκινήσετε, βεβαιωθείτε ότι η συσκευή είναι ανέπαφη. Σε περίπτωση αμφιβολίας, μην τη χρησιμοποιήσετε και επικοινωνήστε με το εξουσιοδοτημένο κέντρο τεχνικής βοήθειας.

Η εγκατάσταση πάγου μπορεί να τεθεί σε λειτουργία μόνο εάν η εγκατάσταση έχει πραγματοποιηθεί σύμφωνα με τους τοπικούς νόμους και κανονισμούς και σύμφωνα με τις οδηγίες αυτού του εγχειριδίου.
Είναι απολύτως απαγορευμένο το χρήστη να έχει πρόσβαση στο κύκλωμα ψύξης της συσκευής, σε περίπτωση ανάγκης, καλέστε την εξουσιοδοτημένη συνδρομή.

⚠ ΠΡΟΣΟΧΗ: Μη χρησιμοποιείτε μηχανικές διατάξεις όπως κατσαβίδια, αιχμηρά εργαλεία ή άλλα μέσα για να επιταχύνετε τη διαδικασία απόψυξης.
⚠ ΠΡΟΣΟΧΗ: Διατηρήστε ελεύθερα από εμπόδια τα ανοίγματα αερισμού του καλύμματος της συσκευής ή της δομής του εντοιχισμού.
⚠ ΠΡΟΣΟΧΗ: Μην προκαλείτε βλάβες στο ψυκτικό κύκλωμα.
⚠ ΠΡΟΣΟΧΗ: Μη χρησιμοποιείτε ηλεκτρικές συσκευές στο εσωτερικό των χώρων διατήρησης του πάγου.

⚠ ΠΡΟΣΟΧΗ: Μη διατηρείτε εκρηκτικές ουσίες στο χώρο της συσκευής, όπως φιάλες για αεροζόλ με εύφλεκτο προωθητικό αέριο.

Σε περίπτωση ζημιάς στο ψυκτικό κύκλωμα: απενεργοποιήστε αμέσως το μηχάνημα, αποσυνδέστε το από το τροφοδοτικό, αερίστε το περιβάλλον, καλέστε την εξουσιοδοτημένη υπηρεσία.
Είναι καθήκον του χρήστη να φυλάξει το παρόν εγχειρίδιο σε καλή κατάσταση έτσι ώστε να είναι δυνατή η συμβουλή του καθ'όλη τη διάρκεια ζωής της συσκευής.

Φυλάξτε με φροντίδα το παρόν εγχειρίδιο και σε θέση προσιτή κοντά στη συσκευή.
Σε περίπτωση απώλειας ή καταστροφής του μπορείτε να ζητήσετε αντίγραφο από την διανομέα αναφέροντας τον αριθμό μητρώου και το μοντέλο της συσκευής.
Το εγχειρίδιο αντικατοπτρίζει την κατάσταση της τεχνικής κατά τη στιγμή της προμήθειας, η δε διανομέα επιφυλάσσεται του δικαιώματος να επιφέρει στις συσκευές της οποιαδήποτε τροποποίηση που θα θεωρούσε χρήσιμη, χωρίς να πρέπει να ενημερώσει το παρόν εγχειρίδιο ή τα έγγραφα σχετικά με τις προηγούμενες παρτίδες παραγωγής.
Η ευθύνη της εφαρμογής των προδιαγραφών ασφάλειας που αναφέρονται στο παρόν εγχειρίδιο, ανήκει στο τεχνικό προσωπικό που είναι υπεύθυνο για τις προβλεπόμενες επί της συσκευής δραστηριότητες, το οποίο πρέπει να διαπιστώσει ότι το αναγνωρισμένο προσωπικό:

- είναι εξειδικευμένο για την πραγματοποίηση της αιτούμενης επέμβασης
- γνωρίζει και τηρεί τις προδιαγραφές που περιέχονται στο παρόν έγγραφο
- γνωρίζει και τηρεί τους τοπικούς κανονισμούς ασφάλειας που εφαρμόζονται για τη συσκευή.

Το παρόν εγχειρίδιο οδηγιών αποτελεί αναπόσπαστο μέρος του αυτόματου στοιχειακού μηχανήματος παραγωγής πάγου σε κοκκώδη τρίμματα (στο παρόν εγχειρίδιο θα το συναντήσετε με τον πιο απλό όρο συσκευή) και θα πρέπει να το φυλάξετε για οποιαδήποτε μελλοντική συμβουλή.

Σε περίπτωση πώλησης ή μεταβίβασης της συσκευής σε τρίτους, το παρόν εγχειρίδιο πρέπει να παραδοθεί στον καινούργιο χρήστη έτσι ώστε να ενημερωθεί σχετικά με την λειτουργία της και με τις απαραίτητες οδηγίες.

⚠ **Διαβάστε προσεκτικά τις οδηγίες του παρόντος εγχειριδίου πριν εγκαταστήσετε και χρησιμοποιήσετε τη συσκευή. Οι οδηγίες αυτές αφορούν την ασφάλεια εγκατάστασης, χρήσης και συντήρησης της συσκευής.**

EL

- αποφύγετε ανοικτές φλόγες και πηγές ανάφλεξης ή καύσης
- αποσυνδέστε πάντα τη συσκευή από το ηλεκτρικό δίκτυο πριν προβείτε σε οποιαδήποτε ενέργεια καθαριότητας και συντήρησης
- για να εξασφαλίσετε υψηλή απόδοση και σωστή λειτουργία της συσκευής, είναι απαραίτητο να ακολουθήσετε τις οδηγίες του κατασκευαστή και η συντήρηση να πραγματοποιείται από επαγγελματικά εξειδικευμένο προσωπικό
- μην αφαιρείτε τα φύλλα ή τις γρίλιες
- μην τοποθετείτε αντικείμενα επάνω στη συσκευή ή μπροστά από τις γρίλιες αερισμού
- ανασηκώνετε πάντοτε τη συσκευή ακόμη και για μικρές μετακινήσεις, αποφεύγοντας την πραγματοποίηση της ενέργειας αυτής με σπρώξιμο ή τράβηγμα

- οποιαδήποτε άλλη χρήση της συσκευής εκτός από την παραγωγή πάγου σε κοκκώδη τρίμματα, χρησιμοποιώντας κρύο πόσιμο νερό, πρέπει να θεωρηθεί ακατάλληλη
- μην κλείνετε τις γρίλιες αερισμού και απαγωγής της θερμότητας, γιατί ο κακός αερισμός, εκτός από μείωση της απόδοσης και κακή λειτουργία, μπορεί να προκαλέσει σοβαρές βλάβες στη συσκευή
- σε περίπτωση βλάβης και/ή κακής λειτουργίας της συσκευής, αποσυνδέστε την από το ηλεκτρικό δίκτυο μέσω του ειδικού διακόπτη που τοποθετήθηκε στη φάση εγκατάστασης, αποσυνδέστε (αν προβλέπεται) το φις από τον ρευματοδότη και κλείστε την/τις βρύση/ες τροφοδοσίας νερού. Μην επιχειρήσετε από μόνοι σας να επισκευάσετε τη συσκευή αλλά απευθυνθείτε αποκλειστικά σε επαγγελματικά εξειδικευμένο προσωπικό
- οποιαδήποτε τροποποίηση ή απόπειρα τροποποίησης της συσκευής αυτής, εκτός του ότι ακυρώνει κάθε εγγύηση, είναι επίσης πολύ επικίνδυνη
- μη χρησιμοποιείτε το δοχείο συλλογής πάγου για να ψύξετε ή να συντηρήσετε τρόφιμα και ποτά γιατί οι ενέργειες αυτές μπορεί να φράξουν την εκκένωση προκαλώντας την πλήρωση του δοχείου με συνεπακόλουθη διαρροή νερού
- σε περίπτωση βλάβης απευθυνθείτε στην Αντιπροσωπεία από την οποία αγοράσατε τη συσκευή για να σας υποδείξει το πλησιέστερο Κέντρο Τεχνικής Υποστήριξης. Σας συνιστούμε να απαιτείτε πάντοτε και αποκλειστικά αυθεντικά ανταλλακτικά
- ενδεχόμενες παρατηρήσεις ή διαγράμματα σχετικά με ειδικά μοντέλα παρέχονται συνημμένα στο παρόν εγχειρίδιο οδηγιών
- τα αξεσουάρ είναι διαθέσιμα που επιτρέπουν την ενεργοποίηση και απενεργοποίηση από απόσταση, ή που σας επιτρέπει να ρυθμίσετε το επίπεδο του πάγου είναι αποθηκευμένα. Η ευθύνη για οποιαδήποτε ζημιά στους ανθρώπους, πράγματα ή ζώα, καθώς και στον εξοπλισμό, που απορρέει από κακή εγκατάσταση

των αξεσουάρ είναι μόνο εκείνοι που πραγματοποίησε την εγκατάσταση

⚠ Η χρήση της ηλεκτρικής αυτής συσκευής προϋποθέτει την τήρηση ορισμένων βασικών κανόνων και ιδιαίτερα:

- μην αγγίζετε τη συσκευή με βρεγμένα χέρια και πόδια
- μην την χρησιμοποιείτε με γυμνά πόδια
- μη χρησιμοποιείτε προεκτάσεις σε χώρους μπάνιου ή ντους
- μην τραβάτε το ηλεκτρικό καλώδιο για να το αποσυνδέσετε από τον ρευματοδότη
- η συσκευή μπορεί να χρησιμοποιείται από παιδιά μεγαλύτερα των 8 ετών και τα άτομα με μειωμένες σωματικές, αισθητηριακές ή διανοητικές ικανότητες, ή έλλειψη εμπειρίας ή γνώσεων που απαιτούνται, παρέχονται υπό επιτήρηση, ή αφού έχουν λάβει τις ίδιες οδηγίες για όλους για την ασφαλή λειτουργία και την κατανόηση των κινδύνων που συνδέονται με αυτό. Τα παιδιά δεν πρέπει να παίζουν με τη συσκευή. Ο καθαρισμός και η συντήρηση που προορίζονται να εκτελούνται από τον χρήστη δεν θα πρέπει να πραγματοποιείται από τα παιδιά χωρίς επίβλεψη
- προσέξτε τα παιδιά να μην παίζουν με τη συσκευή

Σε περίπτωση που αποφασίσετε να μην χρησιμοποιήσετε πλέον τη συσκευή, σας συνιστούμε να την αχρηστέψετε κόβοντας το καλώδιο τροφοδοσίας (αφού πρώτα αποσυνδέσετε το φις από τον ρευματοδότη).

Συνιστούμε επίσης:

- μην αφήνετε να διαρρεύσουν στο περιβάλλον το ψυκτικό αέριο και το λάδι που περιέχονται στο συμπιεστή
- φροντίστε για τη διάθεση και την ανακύκλωση των υλικών, σύμφωνα με τους ισχύοντες σχετικούς τοπικούς κανονισμούς

EL

Αυτό το σύμβολο δείχνει ότι το προϊόν αυτό δεν πρέπει να θεωρηθεί και κατά συνέπεια να επεξεργασθεί σαν οικιακό απόρριμμα. Για την πρόληψη πιθανών αρνητικών συνεπειών για το περιβάλλον και την υγεία, πρέπει να βεβαιωθείτε ότι το προϊόν αυτό εξαλείφεται και ανακυκλώνεται σωστά.
Για περισσότερες πληροφορίες σχετικά με την εξάλειψη και την ανακύκλωση του προϊόντος αυτού, επικοινωνήστε με τον Αντιπρόσωπό σας είτε με την Υπηρεσία επεξεργασίας απορριμμάτων.

Η συσκευή αυτή δεν περιέχει ψυκτικό που είναι επιβλαβές για το όζον. Περιέχει φθοριούχα αέρια θερμοκηπίου καλυπτόμενα από το πρωτόκολλο του Κιότο. Το προϊόν είναι ερμητικά σφραγισμένο.

⚠ **Ο κατασκευαστής δεν φέρει ευθύνη για ενδεχόμενες ζημίες στο περιβάλλον, σε ζώα, πρόσωπα ή αντικείμενα που οφείλονται σε λανθασμένη εγκατάσταση.**

2 ΤΕΧΝΙΚΑ ΣΤΟΙΧΕΙΑ (Εικ. 1)

Οι τιμές τάσης και συχνότητας αναγράφονται στην πινακίδα αριθμού μητρώου την οποία πρέπει να συμβουλεύεστε για οποιαδήποτε επαλήθευση ή επιβεβαίωση.

Τάση (1), ισχύς (2), μοντέλο (3), αριθ. μητρώου (4), κατασκευαστής (5).

Το συνεχές ισοδύναμο σταθμισμένο επίπεδο ακουστικής πίεσης A της συσκευής αυτής είναι μικρότερο από 70 dB(A). Οι μετρήσεις πραγματοποιήθηκαν, σε 1 μέτρο από την επιφάνεια της συσκευής και σε 1,60 μέτρα ύψους από το δάπεδο, κατά την παραγωγή.

Το ηλεκτρικό διάγραμμα βρίσκεται στο εσωτερικό μέρος του εμπρός φύλλου της συσκευής ή στην πίσω πλευρά.

3 ΧΡΗΣΙΜΕΣ ΟΔΗΓΙΕΣ ΓΙΑ ΤΗ ΜΕΤΑΦΟΡΑ

Το μικτό και καθαρό βάρος της συσκευής αυτής αναγράφονται στο εξώφυλλο του παρόντος εγχειριδίου. Στη συσκευασία αναγράφονται οι οδηγίες για τη σωστή μεταφορά και ανύψωση.

Για να μη χυθεί το λάδι που περιέχει ο συμπιεστής μέσα στο ψυκτικό κύκλωμα, πρέπει η συσκευή να μεταφέρεται, αποθηκεύεται και μετακινείται διατηρώντας την πάντα σε κάθετη θέση και τηρώντας σχολαστικά τις οδηγίες που αναγράφονται στη συσκευασία.

4 ΑΠΟΣΥΣΚΕΥΑΣΙΑ

Η εγκατάσταση πρέπει να γίνεται σύμφωνα με τους ισχύοντες τοπικούς κανονισμούς, τις οδηγίες του κατασκευαστή και από επαγγελματικά εξειδικευμένο προσωπικό.

Αφού αφαιρέσετε τη συσκευασία σύμφωνα με τις οδηγίες που αναγράφονται στο κιβώτιο, ΒΕΒΑΙΩΘΕΙΤΕ ΓΙΑ ΤΗΝ ΑΚΕΡΑΙΟΤΗΤΑ ΤΗΣ ΣΥΣΚΕΥΗΣ. ΣΕ ΠΕΡΙΠΤΩΣΗ ΑΜΦΙΒΟΛΙΑΣ ΜΗ ΧΡΗΣΙΜΟΠΟΙΕΙΤΕ ΤΗ ΣΥΣΚΕΥΗ ΚΑΙ ΑΠΕΥΘΥΝΘΕΙΤΕ ΣΤΗΝ ΑΝΤΙΠΡΟΣΩΠΕΙΑ που σας την πούλησε.

Όλα τα στοιχεία της συσκευασίας (πλαστικές σακούλες, χαρτοκιβώτιο, φελιζόλ, καρφιά κλπ.) πρέπει να φυλάσσονται μακριά από παιδιά γιατί αποτελούν πιθανή εστία κινδύνου.

Με την παλέτα τελείως ακουμπισμένη στο δάπεδο σηκώστε την συσκευή με συστήματα ανύψωσης κατάλληλα για το βάρος της και αφαιρέστε την ξύλινη παλέτα.

 ΣΗΜΕΙΩΣΗ ΓΙΑ ΟΠΟΙΟΝ ΘΑ ΕΚΤΕΛΕΣΕΙ ΤΗΝ ΕΓΚΑΤΑΣΤΑΣΗ:
Η ενέργεια αυτή μπορεί να πραγματοποιηθεί μόνο από επαγγελματικά εξειδικευμένο και καταρτισμένο προσωπικό.

Οι συσκευές είναι προδιατεθειμένες με ειδικές ελικοτομημένες οπές για την σύνδεση σε γάντζους (Εικ. 3).

Για την αποφυγή ζημιών της συσκευής συνιστάται η διατήρηση των ιμάντων ανύψωσης σε κάθετη κατεύθυνση κατά την διάρκεια της ανύψωσης.

5 ΕΓΚΑΤΑΣΤΑΣΗ

5.1 ΔΙΑΓΡΑΜΜΑ ΣΥΝΔΕΣΕΩΝ (Εικ. 3)

6. ηλεκτρική σύνδεση ελεγχόμενη από πολυπολικό διακόπτη με διαφορικό
7. βρύση/ες τροφοδοσίας νερού
8. σωλήνας τροφοδοσίας νερού για παραγωγή πάγου
9. σωλήνας τροφοδοσίας νερού για συμπύκνωση νερού (W)
10. σωλήνας εκκένωσης νερού
11. σωλήνας εκκένωσης νερού συμπύκνωσης (W)

5.2 ΤΟΠΟΘΕΤΗΣΗ

⚠ **Η εγκατάσταση της συσκευής πρέπει να πραγματοποιείται σε χώρους καθαρούς και υγιεινούς, αποφεύγοντας κατά συνέπεια χώρους όπως υπόγεια ή αποθήκες διότι η μη τήρηση των όρων υγιεινής ευνοεί τον σχηματισμό και τον πολλαπλασιασμό των βακτηρίων στο εσωτερικό της συσκευής.**

Η συσκευή μπορεί να λειτουργήσει σε θερμοκρασίες περιβάλλοντος μεταξύ 10°C και 43°C.

Οι καλύτερες επιδόσεις επιτυγχάνονται πραγματοποιώντας την εγκατάσταση της συσκευής με θερμοκρασίες περιβάλλοντος μεταξύ 10°C και 35°C και θερμοκρασία νερού μεταξύ 3°C και 25°C.

Αποφύγετε την άμεση έκθεση στην ηλιακή ακτινοβολία και κοντά σε πηγές θερμότητας.

⚠ Η συσκευή αυτή:
- **πρέπει να εγκατασταθεί σε χώρους όπου να μπορεί να ελεγχθεί από εξειδικευμένο προσωπικό**
- δεν πρέπει να χρησιμοποιείται σε εξωτερικούς χώρους
- δεν πρέπει να εγκατασταθεί σε υγρούς χώρους ή όπου υπάρχουν εκτοξεύσεις νερού
- δεν πρέπει να γίνεται η καθαριότητα αυτής με εκτόξευση νερού
- πρέπει να απέχει τουλάχιστον 20 cm από τους πλευρικούς τοίχους

⚠ **Η σύνδεση των εξαρτημάτων πρέπει να γίνεται από επαγγελματικά εκπαιδευμένο και εξειδικευμένο τεχνικό.**

Τα εξαρτήματα που παρέχονται με οδηγίες για τη σωστή σύνδεση με τη συσκευή.

Η ευθύνη για οποιαδήποτε ζημιά στους ανθρώπους, πράγματα ή ζώα, καθώς και στον εξοπλισμό, που απορρέει από κακή εγκατάσταση των αξεσουάρ είναι μόνο εκείνοι που πραγματοποίησε την εγκατάσταση.

⚠ **Ο κατασκευαστής δεν φέρει καμία ευθύνη για τη χρήση εξαρτήματα μη γνήσιων.**

⚠ **Η συσκευή πρέπει να εγκατασταθεί επί ενός δοχείου.**
Για την σωστή εγκατάσταση επί των ειδικών δοχείων παραγωγή μας γίνεται παραπομπή στα σχήματα που παρέχονται με τα δοχεία αυτά.
Σε κάθε περίπτωση πρέπει να τηρηθούν οι οδηγίες και οι συμβουλές που αναφέρονται στο παρόν εγχειρίδιο, ιδιαίτερα εκείνες σχετικά με την σύνδεση στο δίκτυο ηλεκτρικής ενέργειας και νερού.

EL

Βεβαιωθείτε, χρησιμοποιώντας ένα αλφάδι, αν η συσκευή είναι τελείως οριζόντια. Οι ενδεχόμενες ρυθμίσεις μπορούν να πραγματοποιηθούν ενεργώντας στα ποδαράκια που υπάρχουν στα δοχεία κατασκευής μας.

⚠ **Ο Κατασκευαστής δεν φέρει καμία ευθύνη για εγκατάσταση σε δοχεία που δεν είναι δικής του κατασκευής.**

5.3 ΣΥΝΔΕΣΗ ΣΤΟ ΔΙΚΤΥΟ ΥΔΡΕΥΣΗΣ

⚠ **ΣΗΜΑΝΤΙΚΟ:**
- η σύνδεση στο υδραυλικό δίκτυο πρέπει να πραγματοποιηθεί σύμφωνα με τις οδηγίες του κατασκευαστή και από προσωπικό επαγγελματικά εξειδικευμένο
- η συσκευή αυτή πρέπει να τροφοδοτείται αποκλειστικά με κρύο νερό που προορίζεται για ανθρώπινη κατανάλωση (πόσιμο)
- η πίεση λειτουργίας πρέπει να κυμαίνεται μεταξύ 0,1 και 0,6 MPa
- μεταξύ του δικτύου ύδρευσης και του κάθε σωλήνα τροφοδοσίας της συσκευής, πρέπει να τοποθετηθεί μια βρύση έτσι ώστε σε περίπτωση ανάγκης να επιτρέπεται η διακοπή της τροφοδοσίας νερού
- όταν το νερό τροφοδοσίας είναι πολύ σκληρό συνιστάται η εγκατάσταση ένα πολυδύναμο φίλτρο φυσιγγίου. Η παρουσία στερεών στοιχείων (π.χ. άμμος, κ.λ.π.) μπορεί να αποφευχθεί τοποθετώντας ένα μηχανικό φίλτρο το οποίο θα πρέπει να ελέγχεται και να καθαρίζεται περιοδικά. Οι διατάξεις αυτές πρέπει να είναι σύμφωνες με τους επί του θέματος ισχύοντες τοπικούς κανονισμούς
- μην κλείνετε ποτέ την/τις βρύση/ες τροφοδοσίας νερού όταν η συσκευή λειτουργεί
- για τη σύνδεση στο δίκτυο νερού με τη χρήση μόνο νέους σωλήνες που παρέχονται με τη συσκευή, μην χρησιμοποιείτε παλιές σωλήνες ή χρησιμοποιηθεί στο παρελθόν
- Απαγορεύεται η εγκατάσταση του μηχανήματος σε σύστημα απιονισμού νερού ή αντίστροφης όσμωσης

5.3.α ΤΡΟΦΟΔΟΣΙΑ ΝΕΡΟΥ (Εικ. 4)
Τοποθετήστε στους δύο ελικοτομημένους δακτυλίους (12) του σωλήνα τροφοδοσίας νερού (8), που θα βρείτε στον εξοπλισμό της συσκευής, τα ειδικά λάστιχα στεγανότητας (13).
Βιδώστε καλά, αλλά χωρίς να χρησιμοποιήσετε υπερβολική δύναμη για να μην ραγίσουν τα ρακόρ, ένα βιδωτό δακτύλιο στην έξοδο της ηλεκτροβαλβίδας που βρίσκεται στο πίσω μέρος της συσκευής και τον άλλο βιδωτό δακτύλιο στη βρύση (7) τροφοδοσίας νερού που διαθέτει σπείρωμα.

Για μοντέλα με συμπυκνωτή μέσω νερού, συνδέστε το ρακόρ (15) σε μια βρύση (7) με έναν σωλήνα τροφοδοσίας νερού (9).

5.3.β ΕΚΚΕΝΩΣΗ (Εικ. 4)
Στερεώστε το σωλήνα εκκένωσης νερού (10) στην κατάλληλη θέση στο πίσω μέρος της συσκευής ελέγχοντας:

- αν ο σωλήνας είναι εύκαμπτου τύπου
- αν η εσωτερική διάμετρος είναι όπως προβλέπεται 22 mm
- να μην υπάρχουν τσακίσματα σε όλο το μήκος του σωλήνα εκκένωσης
- ο σωλήνας εκκένωσης να έχει κλίση τουλάχιστον 15%

Για τα μοντέλα με υδρόψυκτο συμπυκνωτή, συνδέστε το βύσμα (16) να απορρίπτουν σε ένα σωλήνα αποχέτευσης νερού (11).

Είναι απαραίτητο να προβλέψετε ώστε η εκκένωση να γίνεται απ' ευθείας σε ανοιχτό σιφόνι.

5.4 ΣΥΝΔΕΣΗ ΣΤΟ ΗΛΕΚΤΡΙΚΟ ΔΙΚΤΥΟ

⚠ **ΣΗΜΑΝΤΙΚΟ:**

- η σύνδεση στο ηλεκτρικό δίκτυο πρέπει να πραγματοποιηθεί σύμφωνα με τους ισχύοντες τοπικούς κανονισμούς και από προσωπικό επαγγελματικά εξειδικευμένο
- πριν συνδέσετε τη συσκευή στο ηλεκτρικό δίκτυο τροφοδοσίας, βεβαιωθείτε ότι η τάση του δικτύου είναι ίση με αυτήν που αναγράφεται στην πινακίδα
- βεβαιωθείτε ότι η συσκευή συνδέεται σε κατάλληλη εγκατάσταση γείωσης
- βεβαιωθείτε ότι η παροχή ηλεκτρικής ενέργειας της εγκατάστασης είναι κατάλληλη για τη μέγιστη ισχύ της συσκευής που αναγράφεται στην πινακίδα
- σε περίπτωση που η συσκευή παρέχεται με φις, ετοιμάστε έναν ειδικό ρευματοδότη ελεγχόμενο από ένα μαγνητοθερμικό πολυπολικό διακόπτη ασφαλείας (6 Εικ. 3) με απόσταση ανοίγματος των επαφών ίση ή μεγαλύτερη των 3 mm, η οποία επιτρέπει την πλήρη αποσύνδεση σε συνθήκες υπέρτασης κατηγορίας III, σύμφωνα με τους ισχύοντες τοπικούς κανονισμούς ασφαλείας, εφοδιασμένο με ασφάλειες και συνδυασμένο με διαφορικό διακόπτη, τοποθετημένο έτσι ώστε η πρόσβαση να είναι εύκολη. Συνδέστε το φις στον από τον διακόπτη ελεγχόμενο ρευματοδότη
- μπορείτε να αλλάξετε το φις αναθέτοντας την ενέργεια αυτή σε επαγγελματικά εξειδικευμένο και έμπειρο προσωπικό, αρκεί το νέο φις να είναι σύμφωνο με τους ισχύοντες τοπικούς κανονισμούς ασφαλείας
- σε περίπτωση που η συσκευή διατίθεται χωρίς φις και προβλέπεται η σταθερή σύνδεσή της στο δίκτυο ηλεκτρικής τροφοδοσίας, πρέπει να τοποθετηθεί ένας μαγνητοθερμικός πολυπολικός διακόπτης με απόσταση ανοίγματος επαφών ίση ή μεγαλύτερη των 3 mm, η οποία επιτρέπει την πλήρη αποσύνδεση σε συνθήκες υπέρτασης κατηγορίας III, σύμφωνα με τους ισχύοντες τοπικούς κανονισμούς ασφαλείας, εφοδιασμένος με ασφάλειες και συνδυασμένος με διαφορικό διακόπτη, τοποθετημένος έτσι ώστε η πρόσβαση να είναι εύκολη. **Η εγκατάσταση αυτή πρέπει να γίνει από εξειδικευμένο τεχνικό**
- συνιστάται να ξετυλίξετε εντελώς το καλώδιο τροφοδοσίας και να βεβαιωθείτε ότι αυτό δεν συνθλίβεται
- σε περίπτωση που το καλώδιο τροφοδοσίας πάθει ζημιά, πρέπει να αντικατασταθεί με ειδικό καλώδιο, από επαγγελματικά εξειδικευμένο προσωπικό, που διατίθεται μόνο από τον Κατασκευαστή ή από τα Εξουσιοδοτημένα Κέντρα Τεχνικής Υποστήριξης

6 ΘΕΣΗ ΣΕ ΛΕΙΤΟΥΡΓΙΑ

6.1 ΚΑΘΑΡΙΟΤΗΤΑ ΕΣΩΤΕΡΙΚΩΝ ΧΩΡΩΝ

Η καθαριότητα της συσκευής έγινε ήδη στο εργοστάσιο. Συνιστάται παρόλα αυτά να πραγματοποιήσετε πριν από τη χρήση ένα επιπλέον πλύσιμο των εσωτερικών μερών, αφού βεβαιωθείτε ότι το ηλεκτρικό καλώδιο δεν είναι συνδεδεμένο.

Για τις απαραίτητες για την καθαριότητα πληροφορίες, παραπέμπουμε στο εγχειρίδιο καθαριότητας και απολύμανσης.

Για την καθαριότητα χρησιμοποιήστε ένα κοινό απορρυπαντικό πιάτων ή διάλυμα νερού με ξύδι. Στο τέλος πραγματοποιήστε ένα προσεκτικό ξέβγαλμα με άφθονο κρύο νερό και πετάξτε τον πάγο των 30 λεπτών που ακολουθούν την καθαριότητα, συν τον πάγο που ενδεχομένως υπάρχει στο δοχείο.

Δεν συνιστάται η χρήση διαβρωτικών απορρυπαντικών ή σκόνης που μπορούν να προκαλέσουν ζημιές στα φινιρίσματα.

6.2 ΕΚΚΙΝΗΣΗ

Αφού πραγματοποιηθεί σωστά η σύνδεση της συσκευής με το ηλεκτρικό δίκτυο, με το δίκτυο τροφοδοσίας νερού και με το σύστημα εκκένωσης νερού, μπορείτε να τη θέσετε σε λειτουργία ενεργώντας ως εξής:

α) ανοίξτε την/τις βρύση/ες (7 Εικ. 3) τροφοδοσίας νερού

β) βάλτε το φις (αν προβλέπεται) στον ρευματοδότη και δώστε τάση μέσω του ειδικού διακόπτη (6 Εικ. 3), που τοποθετείται στη φάση εγκατάστασης

Για τις συσκευές που συνδέονται σταθερά στο δίκτυο ηλεκτρικής τροφοδοσίας, δώστε τάση μέσω του εξωτερικού διακόπτη, που τοποθετείται στη φάση εγκατάστασης.

Θεστε σε κίνηση τη συσκευή πιέζοντας τον φωτεινό διακόπτη (18 Εικ. 2).

⚠ Η συσκευή θα αρχίσει να παράγει πάγο 10 λεπτά μετά από την θέση σε λειτουργία και κατά την διάρκεια της περιόδου αυτής, που προβλέπεται για κάθε ξεκίνημα της συσκευής, ο αισθητήρας περιστροφής θα πραγματοποιήσει έναν προκαταρκτικό έλεγχο λειτουργίας.

6.3 ΚΑΘΑΡΙΟΤΗΤΑ ΤΩΝ ΜΕΡΩΝ ΑΠΟ ΑΤΣΑΛΙ

Η καθαριότητα της συσκευής αρχικά πραγματοποιήθηκε ήδη στο εργοστάσιο. Για τις επόμενες ενέργειες καθαριότητας των μερών από ατσάλι του μηχανήματος, ακολουθήστε τις παρακάτω οδηγίες:
Τα διαλύματα αλάτων δεν πρέπει να ξεραθούν ή να παραμείνουν επάνω στην επιφάνεια των εξωτερικών μερών από ατσάλι του μηχανήματος, διότι μπορεί να προκαλέσουν φαινόμενα διάβρωσης.
Αποφύγετε την επαφή με μεταλλικά υλικά (σύρμα για το καθάρισμα σκευών, πιρούνια, κουτάλες, αποξεστήρες, κλπ.) για να μη δημιουργηθούν εστίες διάβρωσης από την εισαγωγή σιδηρούχων μορίων που θα κυκλοφορήσουν στο δοχείο.
Καθαρίστε προσεκτικά τις επιφάνειες από ανοξείδωτο ατσάλι χρησιμοποιώντας υγρό πανί, νερό και σαπούνι και κοινά απορρυπαντικά μη διαβρωτικά και μη περιέχοντα χλώριο ή αμμωνία.

7 ΚΥΡΙΕΣ ΑΙΤΙΕΣ ΜΗ ΛΕΙΤΟΥΡΓΙΑΣ

Σε περίπτωση που δεν πραγματοποιείται η παραγωγή πάγου, πριν ζητήσετε την επέμβαση του Κέντρου Τεχνικής Υποστήριξης, πρέπει να ελέγξετε:

- αν η/οι βρύση/ες τροφοδοσίας νερού (7 Εικ. 3), που προβλέπεται στη φάση εγκατάστασης, είναι ανοιχτή/ές
- να μην υπάρχει διακοπή ηλεκτρικής ενέργειας, ο ρευματολήπτης (όταν προβλέπεται) να είναι σωστά τοποθετημένος στο ρευματοδότη, ο διακόπτης (6 Εικ. 3) να βρίσκεται στην θέση “ΑΝΑΜΜΕΝΟ” και το πλήκτρο (18 Εικ. 2) να είναι φωτισμένο
- ο αισθητήρας περιστροφής να μην δείχνει συναγερμό

Επίσης:

- σε περίπτωση υπερβολικού θορύβου, ελέγξτε αν η συσκευή βρίσκεται σε επαφή με έπιπλα ή λαμαρίνες που μπορούν να προκαλέσουν θορύβους ή δονήσεις
- σε περίπτωση που παρατηρηθούν ίχνη νερού ελέγξτε αν έχει βουλώσει η οπή εκκένωσης του δοχείου, αν οι σωλήνες τροφοδοσίας και εκκένωσης του νερού είναι σωστά συνδεδεμένοι και αν παρουσιάζουν τσακίσματα ή φθορές
- βεβαιωθείτε ότι οι θερμοκρασίες του αέρα και του νερού δεν υπερβαίνουν τις οριακές τιμές εγκατάστασης (βλέπε παράγραφο 5.2)
- βεβαιωθείτε ότι το φίλτρο εισόδου νερού δεν έχει βουλώσει (βλέπε παράγραφο 9.1)

Πραγματοποιήστε τους παραπάνω ελέγχους και αν η κακή λειτουργία παραμένει, αποσυνδέστε τη συσκευή από το δίκτυο ηλεκτρικής τροφοδοσίας μέσω του διακόπτη που τοποθετείται στη φάση εγκατάστασης, βγάλτε το φις (αν προβλέπεται) από το ρευματοδότη, κλείστε την/τις βρύση/ες τροφοδοσίας νερού και καλέστε το πλησιέστερο Εξουσιοδοτημένο Κέντρο Τεχνικής Υποστήριξης.

Για μια πιο σύντομη και αποτελεσματική επέμβαση είναι σημαντικό, όταν καλέσετε το Τεχνικό Κέντρο, να αναφέρετε με ακρίβεια το μοντέλο, τον αριθμό μητρώου ή αριθμό κατασκευής, που βρίσκονται στην πινακίδα μητρώου (Εικ. 1) της συσκευής και στο εξώφυλλο του παρόντος εγχειριδίου οδηγιών.

8 ΛΕΙΤΟΥΡΓΙΑ

Η συσκευή είναι εφοδιασμένη με ένα θερμοστάτη που διακόπτει την παραγωγή όταν ο ανιχνευτής στον οποίο είναι συνδεδεμένος καλύπτεται από τον πάγο που συγκεντρώνεται στο δοχείο.
Αφαιρώντας πάγο από το δοχείο ο θερμοστάτης ενεργοποιεί και πάλι την παραγωγή, δημιουργώντας με τον τρόπο αυτό ένα νέο απόθεμα πάγου.

Η συσκευή είναι εφοδιασμένη με έναν αισθητήρα περιστροφής που εγγυάται τη σωστή λειτουργία. Όταν η συσκευή τίθεται σε λειτουργία πρέπει να περιμένετε 10 λεπτά, ώστε ο αισθητήρας περιστροφής να πραγματοποιήσει έναν προκαταρκτικό έλεγχο για τη σωστή λειτουργία.

ΣΗΜΕΙΩΣΗ ΓΙΑ ΤΑ ΜΟΝΤΕΛΑ ΜΕ ΠΑΡΑΓΩΓΗ 280 kg/24h, 510 kg/24h, 1000 kg/24h:
Ο πίνακας των ενδείξεων του αισθητήρα περιστροφής βρίσκεται επάνω στη συσκευή.

Η συσκευή είναι εφοδιασμένη με πιεζοστάτη ασφαλείας που παύει την παραγωγή σε περίπτωση ανωμαλιών στο ψυκτικό κύκλωμα. Για να θέσετε και πάλι σε λειτουργία την συσκευή πρέπει να πιέσετε μέχρι τέρμα το πλήκτρο επανεκκίνησης (αν υπάρχει). Σε περίπτωση που η ανωμαλία παραμένει, αποσυνδέστε τη συσκευή από το ηλεκτρικό δίκτυο ενεργώντας επί του διακόπτη (6 Εικ. 3) που προβλέπεται στη φάση εγκατάστασης, κλείστε την/τις βρύση/ες τροφοδοσίας νερού (7 Εικ. 3) και καλέστε το πλησιέστερο Εξουσιοδοτημένο Κέντρο Τεχνικής Υποστήριξης.

9 ΣΥΝΤΗΡΗΣΗ

9.1 ΚΑΘΑΡΙΟΤΗΤΑ ΦΙΛΤΡΟΥ ΗΛΕΚΤΡΟΒΑΛΒΙΔΑΣ ΤΡΟΦΟΔΟΣΙΑΣ ΝΕΡΟΥ (Εικ. 5)

Όλες οι διαδικασίες που περιγράφονται σε αυτό το τμήμα πρέπει να εκτελεστεί μετά τη διακοπή του ηλεκτρικού ρεύματος και νερού, όπως περιγράφεται παραπάνω, με ένα εξειδικευμένο επαγγελματία.

⚠ Καθαρίστε τουλάχιστον κάθε 2 μήνες το φίλτρο (17) που βρίσκεται στην ηλεκτροβαλβίδα εισόδου νερού τηρώντας τις ακόλουθες οδηγίες:

- **διακόψτε την ηλεκτρική τροφοδοσία** μέσω του ειδικού διακόπτη (6 Εικ. 3), που τοποθετείται στη φάση εγκατάστασης, και αποσυνδέστε το φις (αν προβλέπεται) από τον ρευματοδότη
- **διακόψτε την τροφοδοσία νερού** κλείνοντας τη βρύση τροφοδοσίας (7 Εικ. 3) που τοποθετείται στη φάση εγκατάστασης

EL

- ξεβιδώστε τον βιδωτό δακτύλιο (12 Εικ. 4) του σωλήνα τροφοδοσίας νερού της εξόδου της ηλεκτροβαλβίδας που βρίσκεται στο πίσω μέρος της συσκευής.
- βγάλτε, με τη βοήθεια μιας πένσας, το φίλτρο (17) από τη θέση του χωρίς να προκαλέσετε ζημιά στο ρακόρ του σωλήνα τροφοδοσίας νερού
- αφαιρέστε ενδεχόμενα υπολείμματα βάζοντας το φίλτρο κάτω από τρεχούμενο νερό, εάν είναι πολύ λερωμένο, αντικαταστήστε το

Αφού πραγματοποιήσετε την καθαριότητα, επανατοποθετήστε το φίλτρο και τον σωλήνα τροφοδοσίας νερού ακολουθώντας τις συμβουλές που ήδη αναφέρθηκαν στην αρχή του παρόντος εγχειριδίου οδηγιών.

Αφού περατωθεί η προηγούμενη διαδικασία, ενεργοποιήστε και πάλι την τροφοδοσία ρεύματος και νερού.

9.2 ΜΟΝΤΕΛΑ ΜΕ ΣΥΜΠΥΚΝΩΤΗ ΜΕΣΩ ΑΕΡΑ (Εικ. 6)

Για τα μοντέλα με συμπυκνωτή μέσω αέρα είναι πολύ σημαντικό να διατηρείται καθαρός ο συμπυκνωτής με πτερύγια και το εξωτερικό φίλτρο (αν υπάρχει).

Η καθαριότητα του συμπυκνωτή με πτερύγια πρέπει να πραγματοποιείται τουλάχιστον κάθε 2 μήνες, από Εξουσιοδοτημένο Κέντρο Τεχνικής Υποστήριξης που μπορεί να συμπεριλάβει την επέμβαση αυτή στα πλαίσια των προγραμμάτων συντήρησης.

Η καθαριότητα του εξωτερικού φίλτρου πρέπει να πραγματοποιείται τουλάχιστον μια φορά τον μήνα, τηρώντας τις ακόλουθες οδηγίες:
- σταματήστε τη συσκευή και **διακόψτε την ηλεκτρική τροφοδοσία**, ενεργώντας επί του διακόπτη (6 Εικ. 3) που τοποθετείται στη φάση εγκατάστασης
- αφαιρέστε το φίλτρο και κρατήστε το μακριά από τη συσκευή
- αφαιρέστε τη σκόνη από το φίλτρο φυσώντας με πεπιεσμένο αέρα
- τοποθετήστε και πάλι το φίλτρο στη θέση του

9.3 ΕΝΕΡΓΕΙΕΣ ΚΑΘΑΡΙΟΤΗΤΑΣ ΚΑΙ ΑΠΟΛΥΜΑΝΣΗΣ

Διατίθεται παρά του αντιπροσώπου σας ένα kit καθαριότητας και απολύμανσης ειδικά μελετημένο για την συσκευή αυτή.

⚠ **Μη χρησιμοποιείτε διαβρωτικές ουσίες για να εξαλείψετε από την συσκευή τα εναποθέματα αλάτων διότι, εκτός από το γεγονός ότι συντελούν στο να εκπέσει οποιαδήποτε μορφή εγγύησης, δημιουργούν επίσης και σοβαρές ζημίες στα υλικά και στα συνθετικά μέρη της συσκευής.**

Μην χρησιμοποιείται εκτόξευση νερού για την καθαριότητα της συσκευής.

⚠ **Όλες οι διαδικασίες καθαριότητας πρέπει να πραγματοποιούνται αφού διακόψετε την τροφοδοσία ρεύματος και νερού, έτσι όπως περιγράφεται για τις προηγούμενες διαδικασίες, από επαγγελματικά εξειδικευμένο προσωπικό.**

Τηρήστε τις οδηγίες που αναγράφονται στο εγχειρίδιο καθαριότητας και απολύμανσης που παρέχεται με τη συσκευή αυτή.

⚠ **ΣΗΜΑΝΤΙΚΟ:**
- **ο πάγος που παράγεται στα 30 λεπτά που ακολουθούν τις ενέργειες καθαριότητας και απολύμανσης, συν εκείνος που ενδεχομένως ακόμη υπάρχει στο δοχείο, πρέπει να εξαλειφθεί**
- **ταυτόχρονα με την καθαριότητα και την απολύμανση της συσκευής πραγματοποιήστε επίσης και την καθαριότητα και απολύμανση του δοχείου που την συνοδεύει**

Η πλήρης απολύμανση μπορεί να πραγματοποιηθεί μόνο από τα Εξουσιοδοτημένα Κέντρα Τεχνικής Υποστήριξης και πρέπει να γίνεται περιοδικά ανάλογα με τις συνθήκες χρήσης, τα φυσικοχημικά χαρακτηριστικά του νερού και μετά από μακροχρόνια διακοπή της λειτουργίας της συσκευής.

Σας συνιστούμε να ζητήσετε από την Αντιπροσωπεία που αγοράσατε τη συσκευή αυτή, ένα συμβόλαιο περιοδικής συντήρησης που θα προβλέπει τα ακόλουθα:
- καθαριότητα του συμπυκνωτή
- καθαριότητα του φίλτρου που βρίσκεται στην ηλεκτροβαλβίδα εισόδου νερού
- καθαριότητα και απολύμανση του δοχείου συγκέντρωσης πάγου
- έλεγχο της κατάστασης του ψυκτικού αερίου
- έλεγχο του κύκλου λειτουργίας
- καθαριότητα και απολύμανση της συσκευής

Η περιοδικότητα των επεμβάσεων καθαριότητας και απολύμανσης μπορεί να μεταβάλλεται ανάλογα με:
- **την θερμοκρασία και τις συνθήκες περιβάλλοντος**
- **την θερμοκρασία και την ποιότητα του νερού (σκληρό, παρουσία άμμου, κλπ.)**
- **την ποσότητα του παραγόμενου πάγου, είτε τον χρόνο χρήσης της συσκευής παραγωγής πάγου**
- **τις χρονικές περιόδους μη χρησιμοποίησης της συσκευής παραγωγής πάγου**

ΓΙΑ ΝΑ ΕΞΑΣΦΑΛΙΣΘΕΙ Η ΟΡΘΗ ΚΑΘΑΡΙΟΤΗΤΑ ΚΑΙ ΑΠΟΛΥΜΑΝΣΗ ΤΗΣ ΣΥΣΚΕΥΗΣ ΠΑΡΑΓΩΓΗΣ ΠΑΓΟΥ, ΠΡΑΓΜΑΤΟΠΟΙΗΣΤΕ ΤΙΣ ΕΝΕΡΓΕΙΕΣ ΠΟΥ ΑΝΑΦΕΡΟΝΤΑΙ ΣΤΟ ΠΑΡΟΝ ΕΓΧΕΙΡΙΔΙΟ ΤΟΥΛΑΧΙΣΤΟΝ ΜΙΑ ΦΟΡΑ ΤΟ ΜΗΝΑ.

⚠ **ΠΡΟΣΟΧΗ:**

- **οι ενέργειες που περιγράφονται στο παρόν εγχειρίδιο πρέπει να πραγματοποιούνται μόνο και αποκλειστικά από επαγγελματικά εξειδικευμένο και αναγνωρισμένο προσωπικό**
- **η εγκατάσταση της συσκευής παραγωγής πάγου πρέπει να πραγματοποιείται σε χώρο υγιεινά καθαρό, να αποφεύγονται χώροι όπως αποθήκες ή υπόγεια λόγω του ότι η μη τήρηση των συνθηκών υγιεινής ευνοεί τον σχηματισμό και τον πολλαπλασιασμό βακτηρίων στο εσωτερικό της συσκευής παραγωγής πάγου**
- **διατίθεται παρά του Αντιπροσώπου σας ένα kit καθαριότητας και απολύμανσης ειδικά μελετημένο για τη συσκευή αυτή**
- **μη χρησιμοποιείτε διαβρωτικές ουσίες για να εξαλείψετε από τη συσκευή τα εναποθέματα αλάτων διότι, εκτός από το γεγονός ότι συντελούν στο να εκπέσει οποιαδήποτε μορφή εγγύησης, δημιουργούν επίσης και σοβαρές ζημίες στα υλικά και στα συνθετικά μέρη της συσκευής**
- **όλες οι ενέργειες που προβλέπουν επεμβάσεις σε μέρη από λαμαρίνα πρέπει να πραγματοποιούνται φορώντας κατάλληλα γάντια για την αποφυγή τραυμάτων**
- **όλες οι ενέργειες καθαριότητας και απολύμανσης πρέπει να πραγματοποιούνται φορώντας κατάλληλα γάντια για την προστασία του δέρματος από τις χρησιμοποιούμενες ουσίες**
- **κατά την διάρκεια των ενεργειών καθαριότητας και απολύμανσης προστατέψτε τα μάτια με κατάλληλα γυαλιά από ενδεχόμενες εκτοξεύσεις των χρησιμοποιούμενων ουσιών**
- **προσέξτε να μη χυθεί νερό ή διαλύματα στα εσωτερικά μέρη της συσκευής, στις ηλεκτρικές καλωδιώσεις και στο καλώδιο τροφοδοσίας**

10 ΚΑΘΑΡΙΟΤΗΤΑ

1. σβήστε τη συσκευή και **αποσυνδέστε την από το ηλεκτρικό δίκτυο**
2. κλείστε την βρύση (1 Εικ. 7) τροφοδοσίας νερού για την παραγωγή πάγου, αφήνοντας ανοιχτή την βρύση (2 Εικ. 7) τροφοδοσίας νερού για τη συμπύκνωση (αν υπάρχει)
3. ετοιμάστε 8 λίτρα περίπου διαλύματος νερού με λευκό ξύδι σε 25% που θα χρησιμοποιήσετε για την καθαριότητα της συσκευής
4. αποσυνδέστε το άνω μέρος της συσκευής χαλαρώνοντας τις βίδες σταθεροποίησης (Εικ. 8)
5. αφαιρέστε το καπάκι της λεκάνης τροφοδοσίας νερού (Εικ. 9)
6. συνδέστε την συσκευή στο ηλεκτρικό δίκτυο και θέστε την σε λειτουργία πιέζοντας τον φωτεινό διακόπτη (3 Εικ. 10), αφαιρώντας αν χρειασθεί το εμπρόσθιο φύλλο
7. ρίξτε μέσα στην λεκάνη το διάλυμα νερού με ξύδι, προσέχοντας να παραμείνει η λεκάνη γεμάτη

⚠ **ΣΗΜΑΝΤΙΚΟ:**

Ένα πολύ χαμηλό επίπεδο στην λεκάνη επιφέρει την επέμβαση του αισθητήρα περιστροφής που ακινητοποιεί τη συσκευή. Για να θέσετε και πάλι σε λειτουργία τη συσκευή, αποκαταστήστε το επίπεδο στην λεκάνη και περιμένετε 10 λεπτά ώστε ο αισθητήρας περιστροφής να δώσει την εντολή έναρξης της λειτουργίας.

8. αφήστε τη συσκευή σε λειτουργία αποκαθιστώντας το επίπεδο του διαλύματος στην λεκάνη, έως ότου χρησιμοποιηθούν τουλάχιστον 4 λίτρα διαλύματος
9. ανοίξτε την βρύση (1 Εικ. 7) τροφοδοσίας νερού για την παραγωγή πάγου και αφήστε τη συσκευή να λειτουργήσει τουλάχιστον επί 5 λεπτά, χωρίς να προσθέσετε διάλυμα στην λεκάνη
10. **εξαλείψτε όλο τον πάγο που δημιουργήθηκε κατά την διάρκεια της καθαριότητας**
11. ετοιμασθείτε να πραγματοποιήσετε τις ενέργειες απολύμανσης που περιγράφονται στο επόμενο κεφάλαιο

11 ΑΠΟΛΥΜΑΝΣΗ

Χρησιμοποιήστε ένα διάλυμα 200 mg/l υποχλωριώδους νατρίου και νερού είτε ένα από τα διαλύματα που χρησιμοποιούνται συνήθως για την απολύμανση των μπιμπερό, και στην περίπτωση αυτή ελέγξτε ώστε το προϊόν απολύμανσης:

- **να είναι εγκεκριμένο από το εθνικό Υπουργείο Υγείας**
- **να δύναται να χρησιμοποιηθεί σε μηχανήματα τροφίμων**
- **να μην είναι επιζήμιο για τα υλικά και τα συνθετικά μέρη της συσκευής αυτής**

Για τον τρόπο χρήσης και για τα ποσοστά περιεκτικότητας, τηρήστε τα όσα αναφέρονται επί της συσκευασίας και συνιστούνται από τον κατασκευαστή. Συνιστάται η χρήση του διαλύματος σε θερμοκρασία 25°C.

⚠ **ΠΡΟΣΟΧΗ:**

Πριν συνδέσετε τη συσκευή στο ηλεκτρικό δίκτυο βεβαιωθείτε ότι όλα τα καλώδια και οι καλωδιώσεις είναι τελείως στεγνά.

1. ετοιμάστε 8 λίτρα περίπου διαλύματος απολύμανσης που θα χρησιμοποιήσετε για την απολύμανση της συσκευής
2. σβήστε τη συσκευή, **αποσυνδέστε την από το ηλεκτρικό δίκτυο** και κλείστε την βρύση (1 Εικ. 7) τροφοδοσίας νερού για την παραγωγή πάγου, αφήνοντας ανοιχτή την βρύση (2 Εικ. 8) τροφοδοσίας νερού για την συμπύκνωση (αν υπάρχει)
3. ρίξτε μέσα στην λεκάνη το διάλυμα, προσέχοντας να παραμείνει η λεκάνη γεμάτη

⚠ **ΣΗΜΑΝΤΙΚΟ:**
Ένα πολύ χαμηλό επίπεδο στη λεκάνη επιφέρει την επέμβαση του αισθητήρα περιστροφής που ακινητοποιεί τη συσκευή. Για να θέσετε και πάλι σε λειτουργία τη συσκευή, αποκαταστήστε το επίπεδο στην λεκάνη και περιμένετε 10 λεπτά ώστε ο αισθητήρας περιστροφής να δώσει την εντολή έναρξης της λειτουργίας.

4. συνδέστε τη συσκευή στο ηλεκτρικό δίκτυο και θέστε την σε λειτουργά πιέζοντας τον φωτεινό διακόπτη (3 Εικ. 10)
5. αφήστε τη συσκευή σε λειτουργία αποκαθιστώντας το επίπεδο του διαλύματος στην λεκάνη, έως ότου χρησιμοποιηθούν τουλάχιστον 4 λίτρα διαλύματος
6. ανοίξτε την βρύση (1 Εικ. 7) τροφοδοσίας νερού για την παραγωγή πάγου και αφήστε τη συσκευή να λειτουργήσει τουλάχιστον επί 5 λεπτά, χωρίς να προσθέσετε διάλυμα στην λεκάνη
7. σβήστε τη συσκευή και **αποσυνδέστε την από το ηλεκτρικό δίκτυο**
8. αποσυνδέστε τον/τους μικροδιακόπτη/ες από την καλωδίωση της συσκευής (Εικ. 11) και βγάλτε το τριχοειδές του θερμοστάτη (4 Εικ. 11) από την θέση του στο σωλήνα εκκένωσης πάγου, **προσέχοντας να μην προκληθούν ζημίες**
9. αφαιρέστε τον/τους μικροδιακόπτη/ες από την θέση του/τους στρέφοντάς τον/τους προς τα αριστερά (Εικ. 12)
10. αφαιρέστε την μόνωση (αν υπάρχει) από το στόμιο εξόδου του πάγου (Εικ. 13)
11. λύστε (αν υπάρχει) την/τις αφαιρούμενη/ες λωρίδα/ες (5 Εικ.14) που στερεώνουν το στόμιο/α εξόδου πάγου (6 Εικ. 14) στον/στους εξατμιστήρα/ες
12. ξεχωρίστε το/τα στόμιο/α εξόδου πάγου (6 Εικ. 14) από τον/τους εξατμιστήρα/ες και βγάλτε τον/τους σωλήνα/ες εκκένωσης πάγου (7 Εικ. 14) από την θέση του/τους στην πλάκα βάσεως
13. καθαρίστε με ένα κοινό απορρυπαντικό πιάτων το καπάκι της λεκάνης τροφοδοσίας νερού, το/τα στόμιο/α εξόδου πάγου (6 Εικ. 14) και το εσωτερικό του/των σωλήνα/ων εκκένωσης πάγου, **προσέχοντας να μην προκληθούν ζημίες στον μηχανισμό στο εσωτερικό του στομίου εκκένωσης πάγου που θέτει σε λειτουργία τον μικροδιακόπτη.** Χρησιμοποιήστε ένα πινέλο με απαλές τρίχες και μη σκληρό σφουγγάρι για να απομακρύνετε ενδεχόμενα εναποθέματα
14. καθαρίστε με το ίδιο απορρυπαντικό πιάτων τον/τους σωλήνα/ες εξόδου πάγου (8 Εικ. 14) και τον θρυμματιστή πάγου (9 Εικ. 14), χρησιμοποιώντας ένα πινέλο με απαλές τρίχες και μη σκληρό σφουγγάρι για να απομακρύνετε ενδεχόμενα εναποθέματα
15. ξεβγάλτε με άφθονο κρύο νερό τον/τους αγωγό/ούς εξόδου πάγου (8 Εικ. 14), τον θρυμματιστή πάγου (9 Εικ. 14), το καπάκι της λεκάνης τροφοδοσίας νερού, το εσωτερικό μέρος του/των σωλήνα/ων εκκένωσης πάγου και το/τα στόμιο/α εξόδου πάγου (6 Εικ. 14)
16. ψεκάστε το διάλυμα απολύμανσης επί του/των αγωγού/ών εξόδου πάγου (8 Εικ. 14) και επί του θρυμματιστή πάγου (9 Εικ. 14), αφήνοντάς το να ενεργήσει τουλάχιστον επί 30 λεπτά
17. περάστε με το διάλυμα απολύμανσης το καπάκι της λεκάνης τροφοδοσίας νερού, το/τα στόμιο/α εξόδου πάγου (6 Εικ. 8) και το εσωτερικό μέρος του/των σωλήνα/ων εκκένωσης πάγου
18. ξεβγάλτε με άφθονο κρύο νερό τον/τους αγωγό/ούς εξόδου πάγου (8 Εικ. 14) και τον θρυμματιστή πάγου (9 Εικ. 8)
19. ξεβγαλτε με άφθονο κρύο νερό και στεγνώστε καλά το καπάκι της λεκάνης τροφοδοσίας νερού, τον/τους σωλήνα/ες εκκένωσης πάγου (7 Εικ. 14) και το/τα στόμιο/α εξόδου πάγου (6 Εικ. 14)
20. συναρμολογήστε και πάλι την μόνωση (αν υπάρχει) επί του στομίου εξόδου πάγου (Εικ. 13)
21. τοποθετήστε και πάλι τον/τους μικροδιακόπτη/ες στη θέση του/τους στρέφοντάς τον/τους **προς τα δεξιά. Ελέγξτε ώστε ο μηχανισμός θέσης σε λειτουργία να μην κρατάει πιεσμένο τον μικροδιακόπτη,** διαφορετικά απομακρύνετε ελαφρώς τον μηχανισμό από τον μικροδιακόπτη
22. συναρμολογήστε και πάλι τον/τους σωλήνα/ες εκκένωσης πάγου (7 Εικ. 14) τοποθετώντας τον/τους στην θέση του/τους στην πλάκα βάσεως
23. συναρμολογήστε και πάλι το/τα στόμιο/α εξόδου πάγου (6 Εικ. 14) και στερεώστε το/τα στον/στους εξατμιστήρα/ες με την/τις αφαιρούμενη/ες λωρίδα/ες στερέωσης (5 Εικ. 14), αν υπάρχουν
24. συναρμολογήστε το τριχοειδές του θερμοστάτη (4 Εικ. 11) στη θέση του στο σωλήνα εκκένωσης πάγου, **προσέχοντας να μην προκληθούν ζημίες**
25. συναρμολογήστε και πάλι το καπάκι της λεκάνης τροφοδοσίας νερού
26. συνδέστε τον/τους μικροδιακόπτη/ες στην καλωδίωση της συσκευής (Εικ. 11)
27. **ελέγξτε αν όλα τα καλώδια και οι καλωδιώσεις της συσκευής είναι τελείως στεγνά**
28. τοποθετήστε και πάλι όλα τα φύλλα που αφαιρέθηκαν για την πραγματοποίηση των ενεργειών καθαριότητας και απολύμανσης και σφίξτε τις βίδες στερέωσης
29. **εξαλείψτε όλο τον πάγο που δημιουργήθηκε κατά την διάρκεια των ενεργειών απολύμανσης**

Στο σημείο αυτό η συσκευή παραγωγής πάγου μπορεί να τεθεί εκ νέου σε λειτουργία ακολουθώντας τα όσα αναφέρονται στο εγχειρίδιο οδηγιών.

⚠ **ΠΡΟΣΟΧΗ:**
Ο πάγος που παράγεται στα 30 λεπτά που ακολουθούν τις ενέργειες καθαριότητας και απολύμανσης πρέπει να εξαλειφθεί.

Ταυτόχρονα με την καθαριότητα και την απολύμανση της συσκευής πραγματοποιήστε επίσης και την καθαριότητα και απολύμανση του δοχείου που την συνοδεύει.

12 ΠΕΡΙΟΔΟΣ ΑΔΡΑΝΟΠΟΙΗΣΗΣ

Όταν προβλέπεται μια χρονική περίοδος κατά την οποία η συσκευή δεν θα χρησιμοποιηθεί, πρέπει:

- να αποσυνδέσετε τη συσκευή από την ηλεκτρική τροφοδοσία μέσω του διακόπτη (6 Εικ. 3) και να αποσυνδέσετε το φις (αν προβλέπεται) από τον ρευματοδότη
- να αποσυνδέσετε τη συσκευή από το δίκτυο τροφοδοσίας νερού μέσω της/των βρύσης/ών τροφοδοσίας νερού (7 Εικ. 3)
- να πραγματοποιήσετε όλες τις διαδικασίες που προβλέπονται για την περιοδική συντήρηση της συσκευής (βλέπε κεφάλαιο 9)
- πραγματοποιήστε την καθαριότητα του φίλτρου της ηλεκτροβαλβίδας τροφοδοσίας νερού όπως περιγράφεται στο κεφάλαιο 9.1
- πραγματοποιήστε την καθαριότητα του φίλτρου του συμπυκνωτή μέσω αέρα (αν υπάρχει) όπως περιγράφεται στο κεφάλαιο 9.2

EL

Уважаемый клиент! Благодарим вас за то, что вы выбрали качественный продукт, который несомненно будет соответствовать вашим требованиям. Просим вас **внимательно прочитать** данное руководство **перед пользованием** вашим новым автоматическим модульным генератором льда в гранулах.

ОГЛАВЛЕНИЕ

1 ПРЕДУПРЕЖДЕНИЯ И ВАЖНЫЕ РЕКОМЕНДАЦИИ

2 ТЕХНИЧЕСКИЕ ДАННЫЕ

3 ПОЛЕЗНЫЕ РЕКОМЕНДАЦИИ ДЛЯ ТРАНСПОРТИРОВКИ

4 СНЯТИЕ УПАКОВКИ

5 УСТАНОВКА
5.1 СХЕМА ПОДКЛЮЧЕНИЯ
5.2 ПОЗИЦИОНИРОВАНИЕ
5.3 ПОДКЛЮЧЕНИЕ К ГИДРАВЛИЧЕСКОЙ СЕТИ
5.3.a ПОДАЧА ВОДЫ
5.3.b СЛИВ ВОДЫ
5.4 ПОДКЛЮЧЕНИЕ К ЭЛЕКТРИЧЕСКОЙ СЕТИ

6 ВВОД В ЭКСПЛУАТАЦИЮ
6.1 ОЧИСТКА ВНУТРЕННИХ ЧАСТЕЙ
6.2 ПУСК
6.3 ОЧИСТКА СТАЛЬНЫХ ДЕТАЛЕЙ

7 ОСНОВНЫЕ ПРИЧИНЫ НЕПОЛАДОК В РАБОТЕ

8 ЭКСПЛУАТАЦИЯ

9 ТЕХОБСЛУЖИВАНИЕМ
9.1 ЧИСТКА ФИЛЬТРА ЭЛЕКТРОКЛАПАНА ЗАГРУЗКИ ВОДЫ
9.2 МОДЕЛИ С ВОЗДУШНОЙ КОНДЕНСАЦИЕЙ
9.3 ОПЕРАЦИИ ПО ЧИСТКЕ И САНИФИКАЦИИ

10 ПРОМЫВКА

11 САНИФИКАЦИЯ

12 ПЕРЕРЫВЫ В РАБОТЕ

RU

Рисунки, приведенные в настоящем руководстве, имеют ознакомительный характер и могут отличаться в некоторых деталях от того, что реально содержит поставленная вами модель.

Изготовитель не несет ответственности за возможные неточности, связанные с ошибками при печати или транскрипции, которые содержатся в настоящем руководстве. Он также оставляет за собой право без предварительного уведомления вносить любые изменения, которые он сочтет нужными или полезными, в том числе в интересах самого пользователя, не нарушая основных технических характеристик и требований безопасности.

1 ПРЕДУПРЕЖДЕНИЯ И ВАЖНЫЕ РЕКОМЕНДАЦИИ

Настоящее руководство является неотъемлимой частью автоматического генератора льда в кубиках (для простоты называемого в данном руководстве также «Аппарат») и должно хранится вместе с ним для возможной консультации.

Перед запуском убедитесь, что прибор не поврежден. В случае сомнений не используйте его и обратитесь в авторизованный центр технической помощи.

Ледогенератор можно вводить в эксплуатацию только в том случае, если установка была выполнена в соответствии с местными законами и правилами и в соответствии с инструкциями в этом руководстве.

Это абсолютно запрещено для пользователя, чтобы получить доступ к контуру охлаждения устройства, в случае необходимости вызвать авторизованную помощь.

В случае продажи или передачи аппарата другим лицам настоящее руководство должно быть передано новому пользователю для ознакомления с принципами работы и мерами предосторожности.

⚠ ВНИМАНИЕ: Не использовать механические устройства, такие как отвертки, острые инструменты или другие средства для ускорения процесса размораживания.

⚠ ВНИМАНИЕ: Поддерживать свободными вентиляционные отверстия в корпусе прибора или во встроенной конструкции

⚠ ВНИМАНИЕ: Не повреждать схему хладагента.

⚠ ВНИМАНИЕ: Не использовать электроприборы внутри отсеков для хранения льда

⚠ ВНИМАНИЕ: Не хранить внутри оборудования взрывчатые вещества, такие как аэрозольные баллоны с горючим пропеллентом

В случае повреждения контура хладагента немедленно выключите машину, отсоедините его от источника питания, проветрите окружающую среду, позвоните в авторизованный сервисный центр.

Пользователь должен хранить эту документацию без изменений, чтобы иметь возможность консультироваться на протяжении всего срока службы оборудования.

Соблюдайте это руководство и убедитесь, что оно находится рядом с оборудованием.
В случае потери или уничтожения можно запросить копию Дистрибьютор с указанием серийного номера и модели машины.
Руководство отражает техническое состояние оборудования на момент поставки. Дистрибьютор оставляет за собой право вносить любые изменения, которые считаются полезными для этого оборудования, без необходимости обновления этого документа или документов, относящихся к предыдущим партиям продукции.
Ответственность за применение инструкций по технике безопасности, приведенных в этом руководстве, несет технический руководитель, ответственный за работу, предусмотренную на данном оборудовании. Он также должен гарантировать, чтобы уполномоченный персонал:
- имел право выполнять необходимые работы;
- знал и следовал инструкциям, содержащимся в этом документе;
- знал и применял национальные правила безопасности, применимые к оборудованию

Настоящее руководство является неотъемлимой частью автоматического генератора льда в гранулах (для простоты называемого в данном руководстве также «Аппарат») и должно хранится вместе с ним для возможной консультации.

В случае продажи или передачи аппарата другим лицам настоящее руководство должно быть передано новому пользователю для ознакомления с принципами работы и мерами предосторожности.

⚠ **Внимательно прочитать предупреждения, содержащиеся в настоящем руководстве, перед установкой и использованием аппарата. Данные предупреждения были составлены для безопасной установки, эксплуатации и техобслуживания.**

- избегать открытого огня и источников воспламенения или горения
- перед проведением любой операции по чистке и техобслуживанию аппарат должен быть отсоединен от электрической сети
- для обеспечения эффективности и правильности работы аппарата необходимо строго соблюдать рекомендации изготовителя, проводя требуемое техобслуживание силами только квалифицированного персонала

- не снимать панелей и решеток
- не класть на аппарат посторонних предметов и не занимать место перед вентиляционными решетками
- даже при самых незначительных перемещениях приподнимать аппарат, ни в коем случае не толкать и не перетаскивать его
- любой другое назначение аппарата, отличное от производства льда из питьевой воды, будет считаться неправильным
- не закрывать вентиляционные решетки и решетки выделения тепла, поскольку в случае плохой вентиляции будет не только снижена производительность самого аппарата, но и может быть поврежден и сам аппарат
- в случае неполадки и/или неправильной работы аппарата его необходимо отключить от электрической сети при помощи выключателя, установленного на момент монтажа, выключить его из розетки (если она предусмотрена) и перекрыть кран/ы загрузки воды. Не пытаться проводить работы по ремонту самостоятельно, пригласить для этого квалифицированный персонал
- любая попытка внести какие-либо изменения в аппарат, помимо немедленного прекращения действия гарантии, может быть опасна
- не использовать бак сбора льда для охлаждения или хранения пищи и напитков, поскольку они могут привести к забиванию слива с последующим переполнением бака и выливанием воды
- при возникновении неполадок необходимо обратиться к дилеру, который продал вам данный аппарат и который порекомендует вам, куда можно обратиться для его ремонта. Рекомендуем всегда использовать только оригинальные запасные части
- возможные предупреждения и соответстсвующие схемы будут поставлены вместе с настоящим руководством по эксплуатации
- аксессуары доступны, которые позволяют включать и выключать дистанционно, или позволяя регулировать уровень льда хранится. Ответственность за ущерб, нанесенный людям, имуществу или животным, а также к оборудованию, в результате неправильной установки аксессуаров только тех, кто выполнил установку

⚠ Использование данного аппарата подразумевает соблюдение некоторых основных правил, а именно:
- не трогать аппарата мокрыми руками или ногами
- не трогать аппарат, находясь без обуви
- не использовать удлинители, если аппарат расположен в туалетах или в душевых
- не натягивать кабель питания для его отключения от сети
- устройство может использоваться детей старше 8 лет и лиц с ограниченными физическими, сенсорными или умственными способностями, или недостаток опыта или знаний, необходимых, предусмотренных под наблюдением, или после того как они получили одинаковые инструкции для всех обеспечения безопасной работы и понимание опасности, связанные в нем. Дети не должны играть с прибором. Уборка и обслуживание предполагается осуществлять пользователем не должно осуществляться детей без присмотра
- следить, чтобы дети не играли с аппаратом

RU

В случае вывода аппарата из эксплуатации рекомендуем обрезать кабель питания (предварительно отсоединив его от сети).

Кроме этого, рекомендуем:
- не выпускать в атмосферу холодильный газ и масло, которые содержатся в компрессоре
- переработать ненужные материалы строго в соответствии с действующим местным законодательством

Этот символ указывает, что данный продукт не должен рассматриваться как бытовой отход. Для предотвращения потенциально негативных последствий для здоровья и окружающей среды удостовериться, что данный продукт должным образом будет соответствующим образом переработан.
Для более подробной информации по переработке и по ресайклингу данного продукта обращаться к вашему дилеру и по переработке отходов.

Данный аппарат не содержит хладоагентов, которые разрушают озонный слой. Содержит фторированных парниковых газов, охватываемых Киотского протокола. Продукт герметично закрыт.

⚠ **Неправильная установка может нанести ущерб среде, людям или животным. Изготовитель аппарата не несет отвественности за такой ущерб.**

2 ТЕХНИЧЕСКИЕ ДАННЫЕ (рис. 1)

Значения напряжения и частоты указаны на заводской табличке, и рекомендуем обращаться всегда к ней.

Напряжение (1), мощность (2), модель (3), заводской номер (4), изготовитель (5).

Уровень акустического давления по измерению взвешенного эквивалента А - ниже 70 децибел (А). Измерения проводятся на расстоянии 1 метра от поверхности аппарата и 1.6 от высоты пола во время эксплуатации.

Электрическая схема приведена на внутри передней панели, или на задней панели аппарата.

3 ПОЛЕЗНЫЕ РЕКОМЕНДАЦИИ ДЛЯ ТРАНСПОРТИРОВКИ

Вес нетто и брутто данного аппарата указаны на обложке настоящего руководства. На упаковке указаны инструкции для правильной транспортировки и для подъема.

Во избежании попадания масла компрессора в охлаждающий контур необходимо перевозить, хранить и перемещать аппарат строго в вертикальном положении, соблюдая рекомендации, приведенные на упаковке.

4 СНЯТИЕ УПАКОВКИ

Монтаж должен производиться в соответствие с местными нормами, согласно рекомендациям изготовителя и силами квалифицированного персонала, имеющего разрешение на проведение данного вида работ.

После снятия упаковки согласно инструкциии, приведенной на самой коробке УДОСТОВЕРИТЬСЯ, ЧТО АППАРАТ НЕ БЫЛ ПОВРЕЖДЕН. В СЛУЧАЕ СОМНЕНИЙ НЕ ИСПОЛЬЗОВАТЬ ЕГО И ОБРАТИТЬСЯ К ДИЛЕРУ, который вам его продал.

Все элементы упаковки (пластмассовые мешки, картон, пенополистирол, гвозди, итд) должны быть убраны от детей, посколько представляют потенциальную опасность.
При полностью опущенном на пол поддоне приподнять аппарат при помощи соответствующих его весу подъемных средств и отделить его от деревянного поддона.

ПРИМЕЧАНИЕ ДЛЯ ПЕРСОНАЛА, ОТВЕТСТВЕННОГО ЗА УСТАНОВКУ

Данная операция может производиться только квалифицированным и имеющим на то разрешение персоналом. Аппарат поставляется с отверстием для крепления рым-болтов (рис. 2). Во избежание нанесения ущерба аппарату рекомендуем удерживать подъемные крюки строго вертикально во время подъема.

5 УСТАНОВКА

5.1 СХЕМА СОЕДИНЕНИЙ (рис. 3)

6. электрическое подсоединение, управляемое однополюсным выключателем с дифференциалом
7. кран/ы заливки воды
8. труба заливки воды для производства льда
9. труба заливки воды для конденсации (W)
10. труба слива воды
11. труба слива воды от конденсации (W)

5.2 ПОЗИЦИОНИРОВАНИЕ

⚠ **Генератор льда в кубиках должен устанавливаться в гигиенически чистых помещениях, поэтому не рекомендуем устанавливать его в подвалах или кладовках, посколько несоблюдение гигиенических требований способствует образованию и распространению бактерий внутри аппарата.**

Аппарат может работать при температуре среды от 10°C до 43°C.

Наибольшая эффективность от работы аппарата достигается при работе в комнатных условиях в диапозоне от 10°C и 35°C и при температуре воды от 3°C до 25°C.

Избегать прямого попадания солнечных лучей и расположения вблизи источников тепла.

⚠ Данный апппарат:

- **должен устанавливаться в местах, где за его работой может следить квалифицированный персонал**
- не должен использоваться на улице
- не должен находится в помещениях с повышенной влажностью или где на него может попасть вода
- не должен промываться прямой струей воды
- должен находится на расстоянии не менее 20 см от боковых стен

⚠ **Аксессуары должны быть подключены к устройству по профессионально обученным и квалифицированным специалистом.**

Аксессуары поставляются с инструкциями для правильного подключения к устройству.

Ответственность за ущерб, нанесенный людям, имуществу или животным, а также к оборудованию, в результате неправильной установки аксессуаров, это только те, кто выполнил установку.

⚠ **Изготовитель не несет никакой ответственности за использование неоригинальных аксессуары.**

⚠ **Аппарат должен устанавливаться на специальную емкость.**
Для правильной установки на соответствующие емкости нашего производства см. схемы, которые поставляются с самими емкостями.

В любом случае должны соблюдаться инструкции и предупреждения, содержащиеся в настоящем руководстве, в частности те, которые касаются подсоединений к электрической и гидравлической сети.

Удостовериться при помощи уровнемера, что аппарат находится в строго горизонтальном положении. Регулировка может быть произведена при помощи регулировочных ножек, которыми оборудованы емкости нашего производства.

⚠ **Изготовитель снимает с себя всякую ответственность за использование неоригинальных емкостей.**

5.3 ПОДСОЕДИНЕНИЕ К ГИДРАВЛИЧЕСКОЙ СЕТИ

⚠ **ВАЖНО:**

- подсоединение к гидравлической сети должно осуществляться согласно инструкциям изготовителя и только квалифицированным персоналом
- данный аппарат должен запитываться только холодной питьевой водой
- давление подачи должно быть от 0,1 до 0,6 MPa
- между гидравлической сетью и каждой трубой подачи воды в аппарат должен быть установлен кран для прекращения подачи воды в случае необходимости
- при использовании особенно твердой воды рекомендуем установить картриджа фильтра поливалентных. Для удаления твердых частиц (например, песка) может быть установлен механический фильтр, который надо переодически инспектировать и чистить. Все такие приспособления должны соответствовать действующим местным нормам
- не перекрывать кран/ы при работающем аппарате
- для подключения к водопроводу используйте только новые трубы, поставляемые вместе с прибором, не используйте старые шланги или бывшими в употреблении
- **Запрещается устанавливать машину в систему деионизации воды или обратного осмоса**

5.3.a ПОДАЧА ВОДЫ (рис. 4)

Вставить в два нарезных зажима (12) трубы залива воды (8) прокладки (13), которые поставляются в комплекте с аппаратом.
Закрепить надежно, но без чрезмерных усилий, чтобы не повредить патрубки, нарезной зажим на выходе из электроклапана, расположенного в задней части аппарата и другой нарезной зажим - к крану воды (7), на котором также предусмотрена резьба.
Для моделей с водяной конденсацией подсоединить патрубок (15) к крану (7) при помощи трубы заливки воды (9).

5.3.b СЛИВ (рис. 4)

Закрепить трубу слива воды (10) в соответствующее гнездо, предусмотренное в передней части, обратить внимание при этом:

- труба должна быть гибкого типа
- внутренний диаметр должен бвть 22 мм
- по всей длине трубы не должно быть сужений
- труба должна иметь наклон в 15%

Для моделей с водяной конденсацией подсоединить патрубок (16) к сливу при помощи трубы для слива воды (11).

Рекомендуем, чтобы слив осуществлялся в открытое сливное отверстие.

5.4 ПОДКЛЮЧЕНИЕ К ЭЛЕКТРИЧЕСКОЙ СЕТИ

⚠ **ВАЖНО:**

- подключение к электрической сети должно осуществляться согласно действующим местным нормам и только силам квалифицированного персонала
- перед подсоедининением аппарата удостовериться, что напряжение сети соответствует указанному на заводской табличке
- удостовериться, что аппарат подключен к эффективной системе заземления
- проверить, что электрическая мощность электросети соответствует максимальной мощности, заявленной на заводской табличке
- если аппарат поставляется без штепселя, то необходимо подготовить соответствующий штепсель с управлением от магнитотеплового однополюсного выключателя (6 рис. 3) с расстоянием раскрытия контактов, равным или большим 3 мм, что позволяет полное отключение в условиях категории перенапряжения III, который соответствует действующим

RU

местным нормативам, в комплекте с предохранителями и дифференциалом. При этом он должен быть удобно расположен. Вставить штепсель в розетку с управлением от прерывателя

- замена штепселя производится квалифицированным персоналом в строгом соответствие с действующими нормами безопасности
- при поставке аппарата без розетки и если планируется подключить его к электрической сети постоянно, необходимо предусмотреть магнитотепловой однополюсный выключатель с расстоянием раскрытия контактов, равным или большим 3 мм, что позволяет полное отключение в условиях категории перенапряжения III, который соответствует действующим местным нормативам, в комплекте с предохранителями и дифференциалом. При этом он должен быть удобно расположен. **Данная операция выполняется только квалифицированным персоналом**
- рекомендуем размотать провод целиком, обратить при этом внимание, что он не должен быть придавлен
- при повреждении кабеля он может быть заменен только квалифицированным персоналом с использованием оригинального кабеля от изготовителя или от сервисного центра

6 ВВОД В ЭКСПЛУАТАЦИЮ

6.1 ПРОЧИСТКА ВНУТРЕННИХ ЧАСТЕЙ

Прочистка аппарата осуществляется на заводе-изготовителе.

Рекомендуем провести еще одну прочистку аппарата перед пользованием, удостовериться при этом, что кабель питания не подключен.

Для операции по чистке см. руководство по прочистке и санитизации.

Для операций по чистке использовать обычный порошок для мойки посуды или раствор воды и уксуса, по окончании провести обильное ополаскивание холодной водой и удалить лед, произведенный в течение 30 минут после чистки, помимо льда, который еще мог находиться в емкости.
Не рекомендуем использовать порошок или абразивную пасту, которые могут повредить внешнюю поверхность.

6.2 ПУСК

После того, как аппарат был подсоединен к электрической сети, к гидравлической сети и к системе слива воды, необходимо выполнить нижеследующее:

a) открыть кран/ы (7 рис. 3) заливки воды

b) вставить штепсель (если она предусмотрена) в розетку, действуя на прерыватель (6 рис. 3), который предусмотрен специально для этого на момент установки

Для аппаратов, которые подключены постоянно к электрической сети, необходимо подать напряжение с внешнего источника.
Запустить аппарат при помощи световой кнопки (18 рис. 2).

⚠ Аппарат начнет производить лед через 10 минут после включения. Во время этого промежутка времени, который предусмотрен для каждого цикла перезапуска аппарата, датчик вращения проводит предварительную проверку работы.

6.3 ОЧИСТКА СТАЛЬНЫХ ДЕТАЛЕЙ

Начальная очистка оборудования была выполнена еще на заводе. Для последующих операций на стальных частях машины придерживаться следующих рекомендаций:
- избегать засыхания или застаивания соленых растворов на наружных стальных поверхностях машины, поскольку это может привести к коррозийной реакции.
- избегать контакта с железистыми материалами (губками, вилками, ковшами, скребками и т.д.), чтобы не создавать условий для коррозии, приводящей к циркуляции частиц железа в резервуаре.
- тщательно очищать поверхности из нержавеющей стали, используя влажную ткань, воду и мыло, а также обычные не абразивные моющие средства на основе хлора или аммиака.

7 ОСНОВНЫЕ ПРИЧИНЫ НЕПОЛАДОК В РАБОТЕ

В прекращения производство льда прекратится и перед обращением в сервисный центр необходимо проверить нижеследующее:

- кран/ы заливки воды (7 рис. 3), установленный на момент монтажа, открыт
- подается электроэнергия, штепсель (если предусмотрен) правильно включен в розетку, выключатель (6 рис. 3) находится в положении «ВКЛЮЧЕН», а кнопка (18 рис. 2) освещена
- датчик вращения не выдает аварийного сигнала

Помимо этого:

- в случае чрезмерного шума необходимо удостовериться, что аппарат не касается частей мебели или панелей, которые могут стать источником шума или вибраций

- в случае появления под аппаратом следов воды удостовериться, что сливное отверстие не забито, а труба питания и слива правильно подсоединены и не подтекают
- удостовериться, что температура воды и воздуха не превышает максимальных значений установки (см. параграф 5.2)
- проверить, что входной фильтр воды не забит (см. параграф 9.1)

Если после проведения всех этих проверок аппарат продолжает не работать, необходимо отсоединить его от электрической сети от выключателя, установленного на момент монтажа, отсоединить штепсель (если предусмотрен), перекрыть кран/ы загрузки воды и обратиться в ближайший сервисный центр.
Для более быстрого и эффективного ремонта на момент обращения необходимо точно указать модель, заводской номер и год изготовления, которые указаны на заводской табличке (рисунок 1) аппарата и на обложке настоящего руководства.

8 ЭКСПЛУАТАЦИЯ

Аппарат оборудован термостатом, который останавливает производство, когда уровень льда в емкости достигает датчика термостата. После удаления льда из емкости термостат вновь запускает прозводство, создавая новый запас льда.

Аппарат оборудован датчиком вращения, который гарантирует нормальную работу аппарата, при включении аппарата необходимо выждать 10 минут, за это время датчик вращения проведет предварительную проверку работы.

ПРИМЕЧАНИЕ ДЛЯ МОДЕЛЕЙ С ПРОИЗВОДИТЕЛЬНОСТЬЮ 280 кг/24ч, 510 кг/24ч, 1000 кг/24ч:
Расшифровка сигналов датчика вращения находится на самом аппарате.

Аппарат оборудован предохранительным реле давления, который останавливает производство в случае возникновения проблем в холодильном контуре, для перезапуска аппарата необходимо нажать до упора кнопку перезапуска (если он есть). Если аномалия не исчезает, то необходимо отсоединить аппарат от электрической сети с выключателя (6 рис. 3), перекрыть кран/ы заливки воды (7 рис. 3) и обратиться в ближайший сервисный центр.

9 ТЕХОБСЛУЖИВАНИЕ

9.1 ЧИСТКА ФИЛЬТРА ЭЛЕКТРОКЛАПАНА ЗАГРУЗКИ ВОДЫ (Рис. 5)

Все операции, описанные в этом пункте, осуществляется после отключения питания и воды, как описано в предыдущих шагах от квалифицированных и опытных.

⚠ Чистить не реже одного раза в каждые два месяца фильтр (17), который расположен на входе водяного контура, строго соблюдая следующие инструкции:
- **снять электрическое напряжение** с прерывателя (6 рис. 3), установленного на момент монтажа, и отсоединить штепсель от розетки
- **отсоединить подачу воды**, перекрыв кран заливки (7 рис. 3)
- отвинтить нарезной зажим (12 рис. 4) от трубы заливки воды на выходе из электроклапана в задней части аппарат (передней - для встраиваемой модели). Для встраиваемой модели необходимо сначала удалить панель, как указано в пункте 5.2.a
- удалить при помощи плоскогубцев фильтр (17) из гнезда, не повредив при этом крепление трубы заливки воды
- тщательно промыть фильтр под струей воды, если он слишком грязный, то его необходимо заменить

После проведения операции по чистке вновь смонтировать фильтрего, соблюдая все меры предосторожности, описанные в начале настоящего руководства.

После завершения этих операция вновь подключить подачу воды и электроэнерги.

9.2 МОДЕЛИ С ВОЗДУШНОЙ КОНДЕНСАЦИЕЙ (Рис. 6)

Для моделей с воздушной конденсацией крайне важно не загрязнять пластинчатый конденсатор и соответствующий фильтр (если он есть).
Пластинчатый конденсатор должен прочищаться не реже одного раза каждые два месяца силами специализированного сервисного центра. Эта операция может проводится в рамках общей оговоренной программы техобслуживания.

Чистка внешнего фильтра должна проводится не реже одного раза в месяц в строгом соблюдении приведенных ниже инструкций:
- отвинтить аппарат и снять электрическое питание с прерывателя (6 рис. 3), установленного на момент монтажа
- удалить фильтр и удерживать его вдали от аппарата
- продуть фильтр сжатым воздухом
- установить фильтр обратно вновь

9.3 ОПЕРАЦИИ ПО ЧИСТКЕ И САНИФИКАЦИИ

У дилера, через которого вы купили аппарат, вы можете купить и набор для санификации, специально предусмотренный для данного аппарата.

RU

⚠ **Не использовать коррозивные вещества для удаления накипи из аппарата, поскольку использование таких веществ, помимо немедленной прекращения любой формы гарантии, может нанести серьезный ущерб материалам и компонентам генератора льда.**

Не использовать струю воды для промывки аппарата.

⚠ **Все операции по чистке должны проводиться после отключения от аппарата электрического питания и подачи воды, а также, как уже было сказано выше для других операций, и только силами квалифицированного персонала.**

Строго соблюдать инструкции по чистке и санификации, который содержатся в настоящем руководстве.

⚠ **ВАЖНО:**
- **весь лед, произведенный в течение 30 минут после проведения операций по чистке и санификации, помимо льда еще находящегося в баке, должен быть удален**
- **одновременно с чисткой и санификацией аппарата провести чистку и санификацию соответствующей емкости**

Полная санификация может проводиться только сервисными центрами, а периодичность ее проведения должна зависить от условий эксплуатации аппарата, от физико-химических характеристик воды и после каждого длительного простоя аппарата.

Рекомендуем вам подписать с дилером, который продал вам данный аппарат, контракт на техобслуживание, который должен предусматривать:
- чистку конденсатора
- чистку фильтра, расположенного на электроклапане входа воды
- чистку емкости сбора льда
- контроль уровня холодильного газа
- контроль рабочего цикла
- санификацию аппарата

Периодичность выполнения операций по промывке и санификации может варьироваться в зависимости от:
- температуры и условий окружающей среды
- температуры и качества воды (твердость, наличие песка, итд.)
- количества производимого льда, то есть времени использования ледогенератора
- периодов простоя ледогенератора.

ДЛЯ ОБЕСПЕЧЕНИЯ ДОЛЖНОЙ ПРОМЫВКИ И САНИФИКАЦИИ ЛЕДОГЕНЕРАТОРА ВЫПОЛНЯТЬ ОПИСАННЫЕ В ДАННОМ РУКОВОДСТВЕ ОПЕРАЦИИ НЕ РЕЖЕ ОДНОГО РАЗА В МЕСЯЦ.

⚠ **ВНИМАНИЕ:**
- операции, описанные в настоящем руководстве, должны выполняться только квалифицированным и уполномоченным на это персоналом
- ледогенератор должен устанавливаться в чистых с гигиенической точки зрения помещениях, не устанавливать аппарат в подземных помещениях или в кладовых, поскольку несоблюдение гигиенических норм способствует образованию и распространению бактерий внутри ледогенератора
- у вашего агента вы можете купить набор для промывки и санфикации, который был специально разработан для данного аппарата
- не использовать коррозийные вещества для удаления накипи из аппарата. Это, помимо немедленной потери гарантии, может нанести серьезный ущерб материалам и компонентам аппарата
- все операции, которые предусматривают снятие металлических панелей, должны осуществляться в защитных перчатках во избежании порезов
- все операции по промывке и санификации должны производиться в защитных перчатках, которые должны нажедно защищать кожу от попадания используемых химических веществ
- во время проведения операций по промывке и санификации необходимо использовать защитные очки, чтобы защитить глаза от попадания используемых химических веществ
- избегать попадания воды или моющего раствора на внутренние части аппарата, на электропроводку и на кабель питания

10 ПРОМЫВКА

1. выключить аппарат и **отсоединить его от электрической сети**
2. перекрыть кран (1 рис. 7) заливки воды для генерации льда, оставить открытым кран (2 рис. 7) заливки конденсата (если имеется)

3. приготовить 8 литров раствора воды и 25% белого уксуса для промывки аппарата
4. снять верхнюю панель льдогенератора, отсоединив крепежные винты (Рис. 8)
5. снять крышку с ванночки загрузки льда (Рис. 9)
6. вновь подсоединить аппарат к электрической сети и включить его нажатием световой кнопки (3 рис. 10), в случае необходимости удалить лицевую панель
7. залить в бак раствор воды и уксуса, при этом бак должен быть постоянно полным

⚠ **ВАЖНО:**
Слишком низкий уровень в бачке приводит к срабатыванию датчика вращения, который останавливает аппарат, для его повторного перезапуска восстановить уровень воды в бачке и выждать 10 минут для того, чтобы восстановить работу датчика.

8. запустить аппарат и постоянно поддерживать уровень раствора в бачке, до уровня не менее 4 литров раствора
9. открыть кран (1 рис. 1) заливки воды для производства льда и оставить аппарат в работе на 5 минут, не добавляя раствор в бачок
10. **удалить вес лед, произведенный за период промывки**
11. выполнить операции по санификации, описанные в следующей главе

11 САНИФИКАЦИЯ

Использовать раствор гипохлорида натрия в размере 200 мг на 1 литр воды или один из растворов, использующихся для дизенфекции детских сосок. В этом случае удостовериться, что продукт для дизенфекции:
- получил разрешение национального министерства здравоохранения
- может использоваться для пищевого оборудования
- не является вредным для компонентов и материалов аппарата

В том, что касается дозировки и порядка применения, необходимо следовать инструкциям производителя на ураковке. Рекомендуемая температура применения раствора в 25°C.

⚠ **ВНИМАНИЕ:**
Перед подсоединением аппарата к электрической сети убедиться, что вся электропроводка проводка является полностью сухой.

RU

1. приготовить 8 литров дизенфекционного раствора для санификации аппарата
2. выключить аппарат и **отсоединить его от электрической сети**,перекрыть кран (1 рис. 7) заливки воды для генерации льда, оставить открытым кран (2 рис. 7) заливки конденсата (если имеется)
3. залить в бак растовор, при этом бак должен быть постоянно полным

⚠ **ВАЖНО:**
Слишком низкий уровень в бачке приводит к срабатыванию датчика вращения, который останавливает аппарат, для его повторного перезапуска восстановить уровень воды в бачке и выждать 10 минут для того, чтобы восстановить работу датчика.

4. подсоединить аппарат к электрической сети и включить его нажатием световой кнопки (3 рис. 10)
5. запустить аппарат и постоянно поддерживать уровень раствора в бачке, до уровня не менее 4 литров раствора
6. открыть кран (1 рис. 7) заливки воды для производства льда и оставить аппарат в работе на 5 минут, не добавляя раствор в бачок
7. выключить аппарат и **отсоединить его от электрической сети**
8. отсоединить микровыключатель/и от электрокабеля аппарата (рис.11) и вытащить чувствительный элемент термостата (4 рис.11) из трубы разгрузки льда, обратив особое внимание, чтобы не повредить его
9. удалить микропрерыватель/и из гнезда поворотом против часовой стрелки (Рис. 12)
10. удалить изоляцию (если она имеется) от канала разгрузки льда (Рис. 13)
11. отсоединить (если имеется) съемный кожух (5 рис. 14), который крепит выходной канал разгрузки льда (6 рис. 14) к испарителю
12. отсоединить выходной канал льда (6 рис. 14) от испарителя/ей и вытащить трубу/ы разгрузки льда (7 рис. 14) из гнезда в основании
13. прочистить обычным моющим средством для посуды крышку бачка слива воды, выходной канал льда (6 рис. 14) и внутреннюю часть трубы разгрузки льда, **обратив особое внимание на то, чтобы не повредить механизм внутри трубы, который приводит в действие микро-прерыватель**. Использовать щетку с мягкой щетиной и неабразивную мочалку для удаления возможных наложений
14. прочистить этим же моющим средством канал/ы разгрузки льда (8 рис. 14) и ледокол

(9 рис. 14), Использовать щетку с мягкой щетиной и неабразивную мочалку для удаления возможных наложений
15. промыть обильным количеством холодной воды канал/ы разгрузки льда (8 рис. 14), крышку бачка слива воды, внутреннюю часть труб/ы разгрузки льда и канал выхода льда (6 рис. 14)
16. нанести дизенфекционный раствор на канал/ы выхода льда (8 рис. 14) и на ледокол (9 рис. 14), оставить его в действии не менее, чем на 30 минут
17. нанести дизенфекционный раствор на крышку бачка слива воды, на выходные каналы льда (6 рис. 14) и на внутреннюю часть трубы разгрузки льда
18. промыть обильным количеством холодной воды канал/ы разгрузки льда (8 рис. 14) и ледокол (9 рис. 14)
19. промыть обильным количеством холодной воды и тщательно вытереть крышку бачка слива воды, труб/ы разгрузки льда (7 рис. 14) и канал/ы выхода льда (6 рис. 14)
20. вновь установить изоляционный кожух (если он есть) на канал разгрузки льда (Рис.13)
21. вставить микропрерыватель/и в гнездо поворотом по часовой стрелке. **Убедиться, что механизм срабатывания не прижимает микропрерыватель**. В противном случае отвести слегка механизм от микропрерывателя
22. установить трубу/ы разгрузки льда (7 рис. 14), вставив ее в собственное гнездо/а в плите основания
23. вновь установить канал/ы выхода льда (6 рис. 14) и установить его на испаритель/и при помощи крепежных съемных кожухов (5 рис. 14), если имеются
24. вставить чувствительный элемент термостата (4 рис. 11) в гнездо трубы разгрузки льда, **обратив особое внимание, чтобы не повредить его**
25. вновь установить крышку сливного бачка воды
26. подсоединить микропрерыватель/и к проводке аппарата (Рис. 11)
27. **удостовериться, что все кабели проводки полностью высохли**
28. установить все защитные панели, снятые для проведения операций по промывке и санификации, и плотно закрутить все крепежные винты
29. **удалить вес лед, произведенный за период промывки**

Теперь ледогенератор может быть введен в действие согласно процедуре, описанной в соотстветствующем руководстве по эксплуатации.

⚠ ВНИМАНИЕ:
Весь лед, произведенный в течение 30 минут после проведения операций по промывке и санификации <u>должен быть удален.</u>

Одновременно с операциями по промывке и саницификации аппарата должны быть произведены соответствующие операции и для контейнера аппарата.

12 ПЕРЕРЫВЫ В РАБОТЕ

Если планируется, что аппарат не будет эксплуатироваться в течение долгого времени, то необходимо:
- отсоединить аппарат от электрической сети, действуя на прерыватель (6 рис. 3) и отсоединтить штепсель из розетки (если предусмотрено)
- отсоединить аппарат от гидравлической сети, закрыв кран/ы подачи воды (7 рис. 3)
- выполнить все операции, предусмотренные для периодического техобслуживания аппарата (см. главу 9)
- выполнить прочистку фильтра электроклапана заливки воды, как указано в главе 9.1
- выполнить прочистку фильтра воздушного конденсатора (если входит в поставку), как описано в главе 9.2

العميل المحترم: نهنئك على اختيار منتج من النوعية الممتازة، والذي بالتأكيد سيجيب على توقعاتك. نشكرك على اختيار منتجاتنا، وندعوك **الاطلاع على كتيب التعليمات هذا بحرص قبل أن تقوم باستعمال** هذا الجهاز الأوتوماتيكي المعياري الجديد لصناعة ثلج على شكل رقائق حبيبية.

الفهرس

1 تنبيهات ونصائح هامة

2 معلومات فنّية

3 تعليمات مفيدة للنقل

4 إزالة الغلاف

5 التركيب
1.5 مخطط التوصيلات
2.5 تحديد مكان الجهاز
3.5 التوصيل بشبكة المياه
3.5.أ التعبئة بالماء
3.5.ب التصريف
4.5 التوصيل بالشبكة الكهربائية

6 بدء التشغيل
1.6 تنظيف الأجزاء الداخلية
2.6 بدء التشغيل
3.6تنظيف أجزاء الصلب

7 الأسباب الرئيسية لفشل التشغيل

8 التشغيل

9 الصيانة
1.9 تنظيف فلتر الصمام الكهربائي لتعبئة الماء
2.9 موديلات مع تبريد بالهواء
3.9 عمليات التنظيف والتعقيم

10 لنظافة

11 التعقيم

12 فترة عدم التشغيل

AR

الأشكال الواردة في هذا الكتيّب هي ذات طابع عام، وبالتالي، يمكن أن تختلف ببعض التفاصيل مقارنة مع الموديل المسلم لكم.

لا يتحمل الصانع أي مسئولية عن الأخطاء المطبعية أو أخطاء النسخ الواردة في كتيب التعليمات هذا. يحتفظ الصانع بحق إجراء التعديلات التي يراها ضرورية أو مفيدة على منتجاته، وبما فيها التعديلات التي تكون لمصلحة المستخدم، دون أن يغير المواصفات الجوهرية للعمل والأمان.

1 نصائح هامة وتنبيهات

يشكل كتيب التعليمات هذا جزء لا يتجزأ من الجهاز الأوتوماتيكي المعياري لصنع ثلج على شكل رقائق حبيبيه (والذي يطلق عليه في وقت لاحق داخل هذا الكتيب فقط جهاز للاختصار)، وبالتالي يجب الاحتفاظ به للاطلاع عليه في المستقبل.

في حالة بيع أو منح الجهاز إلى شخص آخر، يجب إعطاء كتيب التعليمات إلى المستخدم الجديد للجهاز، لكي يطلع على طريقة عمله وعلى التنبيهات والتحذيرات المتواجدة بداخله.

يشكل كتيب التعليمات هذا جزء لا يتجزأ من الجهاز الأوتوماتيكي لصنع مكعّبات الثلج (والذي يطلق عليه في وقت لاحق داخل هذا الكتيب فقط جهاز للاختصار)، وبالتالي يجب الاحتفاظ به للاطلاع عليه في المستقبل.

.قبل البدء، تأكد من أن الجهاز غير سليم .إذا كنت في شك، لا تستخدمه والاتصال مركز المساعدة التقنية المصرح به

.ال يمكن تشغيل صانع الثلج إال إذا تم تنفيذ التركيب وفقا للقوانين واللوائح المحلية ووفقا للتعليمات الواردة في هذا الدليل

.ويحظر تماما للمستخدم الوصول إلى دائرة التبريد للجهاز، في حالة الضرورة، استدعاء المساعدة المصرح بها

⚠ .تحذير :لا تستخدم أجهزة ميكانيكية مثل مفكات البراغي أو الأدوات الحادة أو غيرها من الوسائل لتسريع عملية إزالة الثلج

⚠ .تحذير :حافظ علك فتحات الفتحات في إطار غلاف الجهاز أو إطار تركيب الجهاز بشكل واضح من العوائق

⚠ .تحذير :لا تضر بدائرة التبريد

⚠ تحذير :لا تستخدم أجهزة كهربائية في المقصورات الثلجية

⚠ تحذير :لا تبقك المواد المتفجرة في حجيرة الجهاز، مثل علب رذاذ الهباء الجوي بوقود قابل للاشتعال

في حالة بيع أو منح الجهاز إلى شخص آخر، يجب إعطاء كتيب التعليمات إلى المستخدم الجديد للجهاز، لكي يطلع على طريقة عمله وعلى التنبيهات والتحذيرات المتواجدة بداخله.

.في حالة حدوث ضرر لدائرة التبريد :إيقاف تشغيل الجهاز على الفور، وقطعه من إمدادات الطاقة، وتهوية البيئة، والدعوة خدمة معتمد

دليل التعليمات هذا هو جزء لا يتجزأ من صانع الجليد مكعب التلقائي)المشار إليها أيضا في هذا الدليل التشغيل، وببساطة أكثر مع مصطلح .(الأجهزة
.والأمر متروك للمستخدم للحفاظ على هذه الوثائق سليمة للسماح التشاور طوال حياة الجهاز
.احتفظ بهذا الدليل بعناية وتأكد من توفره بالقرب من الجهاز
.في حالة فقدان أو تدمير فمن الممكن أن تطلب نسخة إلى بريما أيس ماكيرس .مما يشير إلى الرقم التسلسلي ونموذج الجهاز
دليل يعكس حالة من الفن في وقت العرض، بريما أيس ماكيرس تحتفظ بحقها في إجراء أي تغييرات تعتبر مفيدة لمعداتها، دون الحاجة إلى .تحديث هذه الوثيقة أو الوثائق المتعلقة بدفعات الإنتاج السابقة
وتقع مسؤولية تطبيق وصفات السلامة الواردة في هذا الدليل على عاتق الموظفين التقنيين المسؤولين عن الأنشطة المتوخاة في المعدات، التي :يجب أن تتأكد من أن الموظفين المأذون لهم
أن يكون مؤهلا لتنفيذ النشاط المطلوب -
معرفة واتباع التعليمات الواردة في هذه الوثيقة -
معرفة وتطبيق لوائح السلامة الوطنية المطبقة على المعدات -

⚠ **اقرأ بحرص التنبيهات المتواجدة داخل كتيب التعليمات هذا قبل القيام بتركيب واستخدام الجهاز. تم صياغة هذه التنبيهات من أجل سلامة التركيب والاستعمال والصيانة.**

- أفصل الجهاز دائما عن الشبكة الكهربائية قبل القيام بأي عملية تنظيف وصيانة.
- لضمان كفاءة الجهاز وعمله بشكل سليم، يجب التقيّد بتوجيهات الصانع وتوكيل أعمال الصيانة إلى فنّي مؤهل لهذا الغرض.
- لا تبعد أي من الألواح أو الشبك
- لا تسند أشياء على الجهاز أو أمام شبك التهوية
- ارفع دائما الجهاز عن الأرض وحتى عند نقله لمسافة قصيرة، ولا تقم مطلقا بدفعه أو سحبه
- أي استعمال آخر للجهاز يختلف عن استعمال الماء البارد الصالح للشرب، يعتبر غير لائق

- لا تعيق شبك التهوية وتوزيع الحرارة، لأن التهوية السيئة تقلل من أداء الجهاز، وتؤدي إلى عمله بشكل سيئ، وتلحق به أيضا أضرار كبيرة
- في حالة عطب الجهاز و/أو عمله بشكل سيئ، أفصله عن الشبكة الكهربائية بواسطة المفتاح الكهربائي المطلوب أثناء عملية التركيب، ومن خلال فصل (إذا توفر) القابس عن المأخذ الكهربائي، ومن بعدها أغلق حنفية تعبئة الماء. لا تحاول إصلاح الجهاز أو إجراء أي عمل مباشر عليه، واستعن بفنّي مختص ومؤهل لهذا الغرض.
- تعديل أو محاولة تعديل هذا الجهاز، هي عملية تؤدي بحد ذاتها إلى بطلان مفعول شهادة الضمان وتعتبر بنفس الوقت عملية خطيرة
- لا تستعمل وعاء الثلج لتبريد وحفظ الأطعمة أو المشروبات، لأن هذه العمليات ممكن أن تؤدي إلى إعاقة مجرى التصريف وملئ الوعاء نفسه، وبالتالي فيضان الماء منه
- في حالة عطب الجهاز، اتصل ببائع الجهاز، لكي يعطيك اسم أقرب مركز صيانة مرخّص. نوصيك دائما بأن تطلب فقط قطع غيار أصلية.
- التنبيهات أو المخطّطات المتعلقة بموديلات خاصة، يتم إرفاقها مع كتيب التعليمات هذا.

⚠ يتطلب استعمال هذا الجهاز التقيد ببعض النظم الرئيسية، وبشكل خاص:
- لا تلمس الجهاز عندما تكون يداك مبلولتان أو رطبتان
- لا تستعمل الجهاز عندما تكون حافي القدمين
- لا تستعمل وصلات كهربائية داخل غرف الحمام أو الدش
- لا تسحب الكبل الكهربائي لكي تفصل الجهاز عن الشبكة الكهربائية
- لا تسمح باستعمال الجهاز من قبل الأطفال والأشخاص القاصرين أو اللذين ليس لديهم خبرة باستعمال الجهاز، إلا إذا تم مراقبتهم أو تدريبهم على استعمال الجهاز من قبل الشخص المسئول عن سلامتهم
- احرص الأطفال، لكي لا يلعبوا بالجهاز.

إذا قررت عدم استعمال الجهاز نهائيا، يجب العمل على إبطال عمله من خلال قص كبل نقل القدرة الكهربائية (بعد أن تقوم بفصل الكبل عن الشبكة الكهربائية).

نوصيكم أيضا في:
• عدم نشر غاز التبريد أو إلقاء زيت الضاغط في البيئة
• العمل على التخلص من المواد أو تكريرها، وذلك حسب التعليمات والنظم المحلية السائدة المتعلقة بهذا الموضوع.

لا يحتوي هذا الجهاز على مبرّدات تؤثر على طبقة الآزون.

⚠ **يمكن أن تؤدي عملية التركيب الخاطئة إلى إلحاق الضرر بالبيئة أو الحيوانات أو الأشخاص أو الأشياء، وفي هذه الحالة لا يتحمل الصانع أي مسئولية بخصوص هذه الأضرار.**

AR

2 المعلومات الفنّية (شكل 1)

تتواجد قيم الفلطيّة والتردّد على لوحة المعلومات الخاصة بالجهاز، وبالتالي يجب الرجوع إليها لأي تحقق أو تأكيد.

الفلطيّة (1)، القدرة (2)، الموديل (3)، رقم الجهاز (4)، الصانع (5).

مستوى الضغط السمعي المستمر بمقياس A لهذا الجهاز هو أقل من 70 ديسبل (أمبير). تمت عمليات القياس على بعد 1 متر من سطح الجهاز وعلى ارتفاع 1,60 عن سطح الأرض أثناء دورة إنتاج كاملة.

يتواجد المخطط الكهربائي على اللوح الخلفي للجهاز.

3 تعليمات مفيدة للنقل

الوزن الصافي والوزن الإجمالي للجهاز يتواجدان على غلاف هذا الكتيّب.
تتواجد على غلاف الجهاز معلومات مطبوعة تتعلق بنقل ورفع الجهاز بالشكل الصحيح.

لمنع تسرب الزيت المتواجد في الضاغط إلى داخل دورة التبريد، يجب نقل وتخزين وتحريك الجهاز فقط ضمن وضعية عمودية، ومن خلال احترام التعليمات المبينة على الغلاف.

4 إزالة الغلاف

يجب أن تتم عملية التركيب ضمن احترام النظم الوطنية السائدة والتعليمات المحددة من قبل الصانع، كما يجب أن يقوم بعملية التركيب فنّي مختص ومؤهل لهذا الغرض.

بعد إزالة الغلاف كما هو مبين في التعليمات المطبوعة على العلبة، **تحقق من سلامة الجهاز. في حالة الشك، لا تستخدم الجهاز وراجع التاجر** الذي باعك الجهاز.

يجب عدم ترك جميع عناصر التغليف (أكياس بلاستيك وكرتون ورغوة البوليسترين ومسامير وغيرها) في متناول الأطفال، لأنها تشكل مصدر خطر لهم.

عندما تكون نقّالة الخشب مستندة على الأرض بشكل كامل، ارفع الجهاز بواسطة أنظمة رفع مناسبة للوزن، وافصله عن نقالة الخشب.

ملاحظة للشخص الذي يقوم بتركيب الجهاز:
يجب أن يقوم بهذه العملية فقط شخص مؤهل من الناحية الفنية.
الأجهزة مزودة بثقوب مسننة لشبك المسامير المزودة بعروة (شكل 2).

يجب أن تبقى سلاسل الرفع بشكل عمودي أثناء عملية الرفع خوفا من تعرض الجهاز إلى التلف.

5 التركيب

1.5 مخطط التوصيلات (شكل 3)

6. توصيل كهربائي يتم التحكم به من خلال قاطع عمومي للدائرة الكهربائية مع جهاز تيار متبقي
7. حنفية / حنفيات تعبئة الماء.
8. أنبوب تعبئة الماء لإنتاج الثلج
9. أنبوب تعبئة الماء مع مبرّد بالماء (W)
10. أنبوب تصريف الماء
11. أنبوب تصريف ماء التبريد (W – فقط للموديل الذي ينتج 1000 كغم/24 ساعة)

2.5 تحديد مكان الجهاز

يجب تركيب الجهاز في مكان نظيف وصحي، وبالتالي يجب عدم تركيبه في غرف الأقبية وغرف المخازن، لأن عدم التقيد بالشروط الصحية يؤدي إلى تشكيل وتكاثر أشكال من البكتيريا داخل الجهاز.

بإمكان الجهاز أن يعمل ضمن درجات حرارة بيئة تتراوح من 10 إلى 43 درجة.

يتم الحصول على أفضل أداء للجهاز من خلال تركيبه في بيئة تتراوح درجة حرارتها من 10 إلى 35 درجة مئوية وعلى أن تتراوح درجة حرارة الماء من 3 إلى 25 درجة مئوية.
يجب عدم تعريض الجهاز لأشعة الشمس المباشرة، كما يجب عدم وضعه بالقرب من مصادر حرارة.

هذا الجهاز:
- **يجب عدم تركيبه في أماكن لا تسمح بفحصه من قبل الخبير الفني المؤهل لهذا الغرض**
- يجب عدم استعماله في الهواء الطلق
- يجب عدم وضعه في بيئات رطبة أو يتواجد فيها ماء متدفّق
- يجب عدم تنظيفه بالماء المتدفّق
- يجب أن يبعد 20 سم على الأقل عن الجدران الجانبية

يجب تركيب الجهاز على وعاء
لتركيب الجهاز بالشكل الصحيح على الأوعية التي ننتجها، يجب مراجعة المخططات الموردة مع الأوعية نفسها.
في جميع الأحوال، يجب احترام التعليمات والتنبيهات المتواجدة في هذا الكتيّب، وبشكل خاص التي تتعلق بعملية التوصيل مع الشبكة الكهربائية ومع شبكة المياه.

تحقق من خلال استخدام ميزان تسوية كحولي، بأن الجهاز أفقي بشكل تام.
يمكن تعديل الجهاز بواسطة الأقدام الصغيرة المزودة بها الأوعية التي ننتجها.

لا يتحمل الصانع أي مسئولية بخصوص التركيب على الأوعية التي ننتجها.

3.5 التوصيل بشبكة المياه

هام:
- يجب أن تتم عملية التوصيل بشبكة المياه حسب تعليمات الصانع ومن قبل شخص مؤهل لهذا الغرض
- يجب تزويد هذا الجهاز فقط بماء بارد وصالح للشرب
- يجب أن يتراوح ضغط العمل ما بين 0,1 و 0,6 ميجا باسكال
- يجب تركيب حنفية ما بين شبكة المياه وأنبوب تعبئة الجهاز، لكي يتم إيقاف مرور الماء عند الضرورة
- إذا كانت المياه عسرة، ينصح بتركيب جهاز لإزالة عسر الماء.

- يمكن التخلص من المواد الصلبة (على سبيل المثال رمل وغيرها ..) من خلال تركيب فلتر ميكانيكي، يتم فحصه وتنظيفه بشكل دوري. وهذه الأجهزة يجب أن تكون مطابقة للنظم الوطنية السائدة والمتعلقة بالموضوع.
- لا تغلق مطلقا حنفية التزويد بالماء أثناء عمل الجهاز.
- يحظر تثبيت الجهاز في الماء دي التأين أو عكس نظام التناضح

3.5.أ التعبئة بالماء (شكل 4)

أدخل أطواق منع التسرب (13) في الصمولتين المسننتين (12) الخاصتين بأنبوب تعبئة الماء (8) واللتان تجدهما ضمن عدة الجهاز. ركّب واحدة من الصمولتين المسننتين على مخرج الصمام الكهربائي المتواجد في الجهة من الجهاز، والأخرى على حنفية (7) الماء المسننة أيضا، مع مراعاة عدم الشدّ بشكل زائد خوفا من تشقّق الوصلات.
بخصوص الموديلات المبردة بالماء، أوصل الوصلة (15) مع الحنفية (7) بواسطة أنبوب تعبئة الماء (9).

3.5.ب التصريف (شكل 4)

ثبّت أنبوب التصريف (10) في المقر الخاص به والمتواجد على الجزء الخلفي من الجهاز وتحقق من أن:
- الأنبوب من النوع المرن
- القطر الداخلي بقياس 22 ملم
- عدم وجود ثنيات على طول أنبوب التصريف
- أنبوب التصريف مائل بنسبة لا تقل عن 15%.

بخصوص الموديلات التي تنتج 1000 كغم/24 ساعة مع تبريد بالماء، أوصل الوصلة (16) مع مصرف بواسطة أنبوب لتصريف الماء (11)، ومن خلال استخدام طوق لشد الأنبوب (14).

من المناسب أن تتم عملية التصريف مباشرة داخل مصيدة مجاري مفتوحة.

4.5 التوصيل بالشبكة الكهربائية

⚠ **هام:**

- يجب أن تتم عملية التوصيل بالشبكة الكهربائية حسب النظم الوطنية السائدة ومن قبل شخص مؤهل لهذا الغرض
- قبل توصيل الجهاز بالشبكة الكهربائية، تحقق من أن فلطيّة الشبكة الكهربائية مطابقة للقيمة المتواجدة على لوحة المعلومات
- تحقق من أن الجهاز موصول بنظام تأريض فعال
- تحقق من أن منبع القدرة الكهربائية يتناسب مع القدرة القصوى المبينة في لوحة المعلومات
- في حالة توريد الجهاز مع قابس كهربائي، يجب إعداد مأخذ كهربائي يتم التحكم به بواسطة مفتاح قطع الدائرة الكهربائية (6 من شكل 3) مع مسافة بين الملامسات لا تقل عن 3 ملم، وعلى أن يكون مطابق لنظم الأمان الوطنية السائدة ومزود في فيوزات مع جهاز تيار متبقي مركب بشكل يسمح من الوصول إليه بسهولة. أدخل القابس في المأخذ الكهربائي التي يتم التحكم بها بواسطة المفتاح الكهربائي
- يمكن تبديل القابس من قبل شخص مؤهل لهذا الغرض، شرط أن يكون القابس نفسه مطابق لنظم الأمان الوطنية السائدة
- في حالة توريد الجهاز بدون قابس، ومطلوب توصيله بشكل ثابت مع الشبكة الكهربائية، يجب تركيب مفتاح قطع الدائرة الكهربائية مع مسافة بين الملامسات لا تقل عن 3 ملم، وعلى أن يكون مطابق لنظم الأمان الوطنية السائدة ومزود في فيوزات مع جهاز تيار متبقي مركب بشكل يسمح من الوصول إليه بسهولة. **يجب أن يقوم بهذا العملية فنّي مختص ومؤهل لهذا الغرض**
- يجب مد السلك على كامل طوله والعمل على عدم سحقه بأي شكل كان
- في حالة تلف الكبل الكهربائي، يجب استبداله من قبل شخص مؤهل لهذا الغرض واستعمال كبل خاص يتواجد فقط لدى الصانع أو لدى مركز الصيانة المرخّص.

6 بدء التشغيل

1.6 تنظيف الأجزاء الداخلية

تم تنظيف الجهاز داخل المصنع. وعلى الرغم من ذلك، ينصح بتنظيف الأجزاء الداخلية مرة أخرى قبل الاستعمال، مع التحقق من أن الكبل الكهربائي غير موصول بالشبكة الكهربائية.

راجع كتيّب التنظيف والتعقيم، بخصوص المعلومات اللازمة لعمليات التنظيف.

عند القيام بأعمال التنظيف، استعمل مادة التنظيف العادية التي تستعملها لتنظيف الأواني أو محلول مكون من الماء والخل. عند الانتهاء من عملية التنظيف اشطف بالماء البارد الوافر وتخلص من الثلج المنتج خلال النصف ساعة (30 دقيقة) اللاحقة، زيادة على الثلج الذي ممكن أن يتواجد داخل الوعاء عند القيام بعملية التنظيف.

ينصح بعدم استعمال مواد تنظيف أو مساحيق غسيل يمكن أن تؤدي إلى تلف اللمسات الأخيرة.

2.6 بدء التشغيل

بعد وصل الجهاز بشكل سليم بالشبكة الكهربائية وشبكة المياه وبنظام تصريف الماء، يمكن تشغيل الجهاز على النحو التالي:

AR

أ) افتح الحنفية/الحنفيات (7 من شكل 3) تعبئة الماء
ب) أدخل القابس في المأخذ الكهربائي، ثم أوصل التيار الكهربائي بواسطة المفتاح الكهربائي (6 من شكل 3) الذي تم تركيبه لهذا الغرض أثناء مرحة التركيب.
بخصوص الأجهزة الموصولة بشكل دائم مع الشبكة الكهربائية، أوصل التيار الكهربائي بواسطة المفتاح الكهربائي المتواجد خارج الجهاز والذي تم تركيبه لهذا الغرض أثناء مرحة التركيب.
شغّل الجهاز من خلال الضغط على المفتاح الكهربائي المشع (18 من شكل 2).

⚠ يبدأ الجهاز بإنتاج الثلج بعد 10 دقائق من إشعاله، وخلال هذه المدة اللازمة لتشغيل الجهاز، يقوم جهاز إحساس الدوران بإجراء فحص تمهيدي للعمل.

3.6 تنظيف أجزاء الصلب

:وقد تم بالفعل التنظيف الأولي للجهاز في المصنع .للعمليات التالية من أجزاء الصلب من الجهاز، اتبع التعليمات التالية
.تجنب تجفيف تلك المحاليل المالحة أو بقاؤها على سطح الأجزاء الخارجية من الماكينة، لأنها يمكن أن تؤدي إلى ظواهر تآكل
تجنب ملامسة المواد الحديدية)تجوب الوسادة، والشوك، مغرفة، كاشطات، الخ (حتى□ يسبب التآكل، من التلوث من الجسيمات الحديدية التي .جلبت في الدورة الدموية في الحاوية
قم بتنظيف أسطح الفو□ذ المقاوم للصدأ بشكل دقيق باستخدام قطعة قماش رطبة وماء وصابون ومنظفات غير كاشطة شائعة تعتمد على الكلور .أو الأمونيا

7 الأسباب الرئيسية لفشل التشغيل

في حالة عدم إنتاج الثلج، تحقق مما يلي قبل □تصال بمركز الصيانة المرخّص:
• حنفية/حنفيات تعبئة الماء (7 من شكل 3) التي تم تركيبها لهذا الغرض أثناء مرحلة التركيب مفتوحة.
• وجود التيار الكهربائي والقابس مدخل بشكل جيد في المأخذ الكهربائي والمفتاح الكهربائي (6 من شكل 3) في وضعية "مشعل" والزرّ (18 من شكل 2) مضيء.
• جهاز إحساس الدوران□ يشير إلى إنذار
زيادة على ذلك:
• في حالة صدور ضجيج زائد، تحقق من أن الجهاز غير ملامس لأحد قطع الموبيليا أو الصفائح التي ممكن أن تؤدي إلى ضجيج أو اهتزاز
• في حالة وجود أثر للماء، تحقق من أن ثقب تصريف الوعاء غير مسدود وأن أنابيب تصريف الماء موصولة بشكل سليم وغير مثنية وخالية من التلف
• تحقق من أن درجة حرارة الهواء أو الماء□ تزيد عن القيم المحدد للتركيب (راجع الفقرة 2.5)
• تحقق من أن فلتر دخول الماء غير مسدود (راجع الفقرة 1.9)

إذا لم يشتغل الجهاز بعد □نتهاء من أعمال التحقق السابقة، افصل الجهاز عن الشبكة الكهربائية بواسطة المفتاح الكهربائي الذي تم تركيبه لهذا الغرض أثناء مرحلة التركيب، ثم افصل القابس عن المأخذ الكهربائي، وأغلق حنفية تعبئة الماء، ومن بعدها اتصل بأقرب مركز صيانة مرخّص.

لإصلاح الجهاز بشكل سريع وفعّال، عند □تصال بمركز الصيانة، اذكر موديل الجهاز ورقمه أو رقم التصنيع اللذان تجدهما على لوحة (شكل 1) الجهاز وعلى غلاف كتيب التعليمات هذا.

8 التشغيل

الجهاز مزود في ثيرموستات، بحيث يقوم بإيقاف إنتاج الثلج عندما يصل الثلج المتراكم في الوعاء إلى المسبار الموصول مع الثيرموستات نفسه. عند تناول الثلج من الوعاء، يقوم الثيرموستات بتشغيل الإنتاج من جديد، وبهذا الشكل يخلق احتياط جديد من الثلج.
الجهاز مزود بجهاز إحساس للدوران، بحيث يضمن عمله بشكل صحيح. عند إشعال الجهاز، يجب □نتظار مدة 10 دقائق، لكي يقوم جهاز إحساس الدوران بإجراء فحص تمهيدي للعمل الصحيح.

ملاحظة للموديلات التي تنتج 250 كغم/24 ساعة و 500 كغم/24 ساعة و 1000 كغم/24 ساعة:
تتواجد قائمة تفسير الإنذارات الصادرة عن جهاز إحساس الدوران على جهاز صنع الثلج.

الجهاز مزود بمقياس ضغط للأمان، بحيث يوقف إنتاج الثلج في حالة عمل دائرة التبريد بشكل شاذّ. لإعادة تشغيل الجهاز، يجب الضغط حتى النهاية على زرّ إعادة الضبط. وإذا بقيت الحالة الشاذة، افصل الجهاز عن الشبكة الكهربائية بواسطة المفتاح الكهربائي (6 من شكل 3) المركب لهذا الغرض أثناء مرحلة التركيب، ثم أغلق حنفية/حنفيات تعبئة الماء (7 من شكل 3) واتصل في أقرب مركز صيانة مرخّص.

9 الصيانة

1.9 تنظيف فلتر الصمام الكهربائي لتعبئة الماء (شكل 5)

⚠ نظف الفلتر (17) المتواجد على الصمام الكهربائي لتعبئة الماء مرة كل 2 شهر، مع مراعاة التعليمات التالية:
• **افصل الجهاز عن الشبكة الكهربائية**، بواسطة المفتاح الكهربائي (6 من شكل 3) الذي تم تركيبه لهذه الغرض أثناء مرحلة التركيب، واسحب القابس من المأخذ الكهربائي
• **أوقف التزويد بالماء**، من خلال إغلاق حنفية تعبئة الماء (7 من شكل 3) التي تم تركيبها أثناء مرحلة التركيب
• فكّ الصمولة المسننة (12 من شكل 4) لأنبوب تعبئة الماء والمتواجدة على مخرج الصمام الكهربائي المتواجد في الجزء الخلفي من الجهاز.
• اسحب الفلتر (17) من مكانه من خلال الاستعانة بكمّاشة مع مراعاة عدم إتلاف وصلة أنبوب تعبئة الماء.
• أبعد الترسبات المتواجدة من خلال وضع الفلتر تحت الماء المتدفق، واستبدله إذا كان متسخ للغاية.

ملاحظة للموديلات التي تبرّد بالماء:
أعد العمليات المبينة سابقا بخصوص الصمام الكهربائي الخاص بتعبئة ماء التبريد.

بعد الانتهاء من عملية التنظيف، ركّب الفلتر/الفلترات وأنبوب/أنابيب تعبئة الماء مع مراعاة التنبيهات التي تم التطرق إليها في بداية كتيب التعليمات هذا.

عند الانتهاء من العملية السابقة، أعد تزويد الجهاز بالكهرباء والماء.

2.9 موديلات مع تبريد بالهواء (شكل 6)

بخصوص الموديلات المبردة بالهواء، من المهم الحفاظ على نظافة المكثّف المزود بزعانف وفلتره الخارجي (إذا كان متواجد).
يجب تنظيف المكثّف المزود بزعانف مرة كل 2 شهر من قبل مركز صيانة مرخّص، والذي بإمكانه أن يقوم بهذا العمل ضمن برامج الصيانة المحددة.

يجب تنظيف الفلتر الخارجي (إذا كان متواجد) مرة على الأقل في الشهر، من خلال اتباع التعليمات اللاحقة:
• أوقف الجهاز عن العمل، **ثم افصله عن الشبكة الكهربائية**، بواسطة المفتاح الكهربائي (6 من شكل 3) الذي تم تركيبه لهذه الغرض أثناء مرحلة التركيب
• فك القبضات المثبّتة للشبك
• أبعد الفلتر، وضعه بعيدا عن الجهاز
• أبعد الغبار عن الفلتر من خلال النفخ عليه بالهواء المضغوط
• ركب الفلتر من جديد في مقرّه، ثم ثبته بواسطة القبضات

3.9 عمليات التنظيف والتعقيم

يتوفر لدى البائع الذي اشتريت منه الجهاز عدة خاصة لتنظيف وتعقيم هذا الجهاز.

AR

⚠ **لا تستعمل مواد متلفة للتخلص من الترسبات الكلسية المتواجدة على الجهاز، لأن شهادة الضمان يبطل مفعولها، وبنفس الوقت تلحق أضرار خطيرة بالمواد وبمركّبات الجهاز.**

لا تستعمل ماء متدفّق لتنظيف الجهاز.

⚠ **قبل القيام بأي عملية تنظيف، يجب فصل الجهاز عن الشبكة الكهربائية وعن شبكة المياه، وذلك حسب ما هو مبين في العمليات السابقة، ومن خلال الاستعانة بخبير مؤهل لهذا الغرض.**

تقيّد بالتعليمات المبينة في كتيب التنظيف والتعقيم المورد مع هذا الجهاز.

⚠ **هام:**
- **يجب التخلص من الثلج المنتج خلال النصف ساعة (30 دقيقة) اللاحقة، زيادة على الثلج الذي يمكن أن يتواجد داخل الوعاء عند القيام بعملية التنظيف نفسها.**
- **عند تنظيف وتعقيم الجهاز، يجب أيضا العمل على تنظيف وتعقيم الوعاء المقرون به.**

يجب أن تتم عملية التعقيم الكاملة فقط من قبل مركز صيانة مرخّص، ويجب إجرائها باستمرار، وذلك حسب شروط استعمال الجهاز والمواصفات الكيماوية-الفيزيائية للماء وبعد كل فترة طويلة لا يتم فيها استعمال الجهاز.

ننصحكم بأن تطلبوا من البائع الذي اشتريتم منه هذا الجهاز، عقد صيانة دورية يتضمن:
• تنظيف المكثّف
• تنظيف الفلتر المتواجد على الصمام الكهربائي الخاص بتعبئة الماء
• تنظيف وتعقيم وعاء تجميع الثلج
• التحقق من حالة غاز التبريد

• التحقق من دورة العمل
• تنظيف وتعقيم الجهاز

تختلف مدة التنظيف والتعقيم حسب العوامل التالية:
• درجة حرارة وشروط البيئة
• درجة حرارة ونوعية الماء (قسوة الماء ووجود رمل وغيرها)
• كمية الثلج المنتجة أو بالأحرى مدة استعمال الجهاز
• فترة عدم استعمال الجهاز.

لضمان تنظيف وتعقيم جهاز صنع الثلج، اتبع العمليات المبينة لاحقا على الأقل مرة في الشهر.

⚠ **تنبيه:**
• عمليات التنظيف والتعقيم المبينة لاحقا، يجب أن يقوم بها فنّي مختص ومؤهل لهذا الغرض.
• يجب تركيب جهاز صنع الثلج في مكان نظيف وصحي، وبالتالي يجب عدم تركيبه في غرف الأقبية وغرف المخازن، لأن عدم التقيد بالشروط الصحية يؤدي إلى تشكيل وتكاثر أشكال من البكتيريا داخل الجهاز.
• يتوفر لدى البائع الذي اشتريت منه الجهاز عدة خاصة لتنظيف وتعقيم هذا الجهاز.
• لا تستعمل مواد متلفة لإزالة الترسبات الكلسية عن الجهاز، لأنه من جانب تبطل شهادة الضمان ومن جانب آخر تعرض مواد ومركبات الجهاز إلى أضرار كبيرة.
• جميع العمليات التي تتطلب معالجة تفاصيل من الصفائح المعدنية، يجب أن تتم من خلال ارتداء قفّازات مناسبة خوفا من التعرض للجروح.
• جميع عمليات التنظيف والتعقيم، يجب أن تتم من خلال ارتداء قفّازات مناسبة لحماية اليدين من العناصر المستخدمة.
• أثناء عمليات التنظيف والتعقيم، احمي عينيك بواسطة نظارات خوفا من رش العناصر المستخدمة.
• يجب عدم سكب ماء أو محاليل على الأسلاك الكهربائية وعلى كبل نقل القدرة الكهربائية.

10 النظافة

1. أطفأ الجهاز **وافصله عن الشبكة الكهربائية**
2. أغلق حنفية (1 من شكل 7) تعبئة الماء الخاص بصنع الثلج، مع ترك حنفية (2 من شكل7) تعبئة ماء التبريد مفتوحة (إذا كانت متواجدة)
3. حضّر 8 لتر من محلول مكون من الماء والخل الأبيض بنسبة 25%، لكي تستخدمه من أجل تنظيف الجهاز.
4. فكّ غطاء الجهاز من خلال إرخاء براغي التثبيت (شكل 8)
5. أبعد غطاء حوض تعبئة الماء (شكل 9)
6. أوصل الجهاز بالشبكة الكهربائية، ثم شغّله من خلال الضغط على المفتاح الكهربائي المضيء (3 من شكل 4)، مع إبعاد اللوح الأمامي عند الضرورة.
7. أسكب محلول الماء والخل في الحوض، مع مراعاة أن يبقى الحوض مليء

⚠ **هام:**
يؤدي المستوى المنخفض للمحلول في الحوض إلى تدخل جهاز إحساس الدوران الذي يقوم بإيقاف الجهاز. لإعادة تشغيل الجهاز، أعد مستوى المحلول إلى الحد المطلوب وانتظر 10 دقائق إلى حين أن يعطي جهاز إحساس الدوران موافقة بالعمل من جديد.

8. أترك الجهاز يشتغل واسكب المحلول في الحوض إلى غاية أن يطفح وتستهلك 4 لتر من المحلول كحد أدنى
9. افتح حنفية (1 من شكل 7) تعبئة الماء الخاص بصنع الثلج، واترك الجهاز يعمل لمدة 11 دقائق كحد أدنى، بدون إضافة محلول في الحوض
10. **أزل جميع الثلج الذي تم إنتاجه خلال عمليات التنظيف**
11. قم بعمليات التعقيم المبينة في الفصل اللاحق

11 التعقيم

للقيام بعمليات التعقيم استعمل محلول بمقدار 200 مليغرام/لتر من هيبوكلوريت الصوديوم والماء أو محلول يستخدم عادة لتعقيم زجاجات الرضاعة، وفي هذه الحالة تحقق من أن منتج التعقيم:
• مرخّص من قبل وزارة الصحة
• يمكن استعماله على الماكينات الغذائية
• غير ضارّ بمواد ومركّبات هذا الجهاز

بخصوص طريق الاستعمال والتركيز، اتبع التعليمات المبينة على العلبة التي ينصح بها المنتج. ينصح استعمال محلول بدرجة حرارة 25 مئوية.

⚠ **هام:**
قبل توصيل الجهاز بالشبكة الكهربائية، تحقق من أن جميع كبلات التسليك الكهربائي جافّة بشكل تام.

1. حضّر 8 لتر من محلول التعقيم من أجل تعقيم الجهاز
2. أطفأ الجهاز **وافصله عن الشبكة الكهربائية** واغلق حنفية (1 من شكل 7) تعبئة الماء اللازم لصنع الثلج، مع ترك حنفية (2 من شكل 1) تعبئة ماء التبريد مفتوحة (إذا كانت متواجدة
3. أسكب المحلول في الحوض مع مراعاة أن يبقى الحوض مليء
4.

⚠ **هام:**
يؤدي المستوى المنخفض للمحلول في الحوض إلى تدخل جهاز إحساس الدوران الذي يقوم بإيقاف الجهاز. لإعادة تشغيل الجهاز، أعد مستوى المحلول إلى الحد المطلوب وانتظر 10 دقائق إلى حين أن يعطي جهاز إحساس الدوران موافقة بالعمل من جديد.

5. أوصل الجهاز بالشبكة الكهربائية واشعله من خلال الضغط على المفتاح الكهربائي المشع (3 من شكل 10)
6. أترك الجهاز يشتغل واسكب المحلول في الحوض إلى غاية أن يطفح وتستهلك 4 لتر من المحلول كحد أدنى
7. افتح حنفية (1 من شكل 7) تعبئة الماء الخاص بصنع الثلج، واترك الجهاز يعمل لمدة 5 دقائق كحد أدنى، بدون إضافة محلول في الحوض
8. أطفأ الجهاز **وافصله عن الشبكة الكهربائية**
9. أفصل المفتاح/المفاتيح الكهربائية الصغيرة عن تسليك الجهاز (شكل 11)، ثم اسحب شعيرة الثيرموستات (4 من شكل 11) من مكانها داخل أنبوب تصريف الثلج، **مع مراعاة عدم إتلافها.**
10. أبعد المفتاح/المفاتيح الكهربائية الصغيرة من مقراتها، مع مراعاة لفّها بعكس اتجاه عقارب الساعة (شكل 12)
11. أبعد الغطاء العازل (إذا كان متواجد) عن فوّهة تصريف الثلج (شكل 13)
12. فك الشريط/الأشرطة القابلة للإبعاد (5 من شكل 14) التي تثبت فوهة/فوهات تصريف الثلج (6 من شكل 14) على المبخّر/المبخّرات
13. افصل فوّهة/فوّهات تصريف الثلج (6 من شكل 14) عن المبخّر/المبخّرات، ثم اسحب أنبوب/أنابيب تصريف الثلج (7 من شكل 14) من مقرّه/مقرّاتها المتواجدة على الصفيحة القاعدية
14. نظّف من خلال استعمال منظّف عام للأواني غطاء حوض تعبئة الماء وفوّهة/فوّهات تصريف الثلج (6 من شكل 14) وداخل أنبوب/أنابيب تصريف الثلج، **مع مراعاة عدم إتلاف الآلية المتواجدة داخل فوّهة تصريف الثلج والتي تعمل بحد ذاتها على تشغيل المفتاح الكهربائي الصغير.** استعمل فرشاة لها شعر طري وقطعة إسفنج غير خشنة لإزالة الترسبات المتواجدة.
15. نظّف من خلال استعمال منظّف عام للأواني أنبوب/أنابيب تصريف الثلج (8 من شكل 14) وكسّارة الثلج (9 من شكل 14)، من خلال استخدام فرشاة لها شعر طري وقطعة إسفنج غير خشنة لإزالة الترسبات المتواجدة
16. أشطف بعناية وبكمية وافرة من الماء البارد أنبوب/أنابيب تصريف الثلج (8 من شكل 14) وكسّارة الثلج (9 من شكل 14) وغطاء حوض تعبئة الماء وداخل أنبوب/أنابيب تصريف الثلج وفوّهة/فوّهات تصريف الثلج (6 من شكل 14)
17. رشّ محلول التعقيم على أنبوب/أنابيب تصريف الثلج (8 من شكل 14) وكسّارة الثلج (9 من شكل 14)، واتركه على الأقل 30 دقيقة لكي يأخذ مفعوله
18. مرّر محلول التعقيم على حوض تعبئة الماء وعلى فوّهة/فوّهات تصريف الثلج (6 من شكل 14) وعلى داخل أنبوب/أنابيب تصريف الثلج
19. أشطف بكمية وافرة من الماء البارد أنبوب/أنابيب تصريف الثلج (8 من شكل 14) وكسّارة الثلج (9 من شكل 14)
20. أشطف بكمية وافرة من الماء البارد غطاء حوض تعبئة الماء وأنبوب/أنابيب تصريف الثلج (7 من شكل 8) وفوّهة/فوّهات تصريف الثلج (6 من شكل14)
21. ركّب الغطاء العازل (إذا كان متواجد) على فوّهة تصريف الثلج (شكل13)

22. ضع المفتاح/المفاتيح الكهربائية الصغيرة في مقرّه/مقرّاتها، مع مراعاة لفّها باتجاه **عقارب الساعة.**
تحقق من أن آليّة التشغيل لا تضغط باستمرار على المفتاح الكهربائي الصغير، على العكس من ذلك أبعد قليلا الآليّة عن المفتاح الكهربائي الصغير.
23. أعد تركيب أنبوب/أنابيب تصريف الثلج (7 من شكل14) من خلال إدخاله/إدخالها في مقراتها المتواجدة على الصفيحة القاعدية.
24. أعد تركيب فوّهة/فوّهات تصريف الثلج (6 من شكل 14) وثبتها على المبخر/المبخرات بواسطة شريط/اشرط التثبيت القابلة للإبعاد (5 من شكل 14) إذا كانت متواجدة
25. أدخل شعيرة الثيرموستات (4 من شكل 11) في مقرها المتواجد على أنبوب تصريف الثلج، **مع مراعاة عدم إتلافها**
26. أعد تركيب غطاء حوض تعبئة الماء
27. أوصل المفتاح/المفاتيح الكهربائية الصغيرة مع تسليك الماكينة (شكل 11)
28. **تحقق من أن جميع كبلات التسليك الكهربائي جافّة بشكل تام**
29. أعد تركيب جميع الألواح التي تم فكها للقيام بعمليات التنظيف والتعقيم ، ثم شد براغي التثبيت
30. **أزل جميع الثلج الذي تم إنتاجه خلال عمليات التنظيف**

عند ذلك، يمكن إعادة تشغيل جهاز صنع الثلج من خلال اتباع التعليمات المبينة في كتيب التعليمات.

⚠ **تنبيه: يجب التخلص من كامل الثلج الذي تم إنتاجه خلال الثلاثون دقيقة (30 دقيقة) التي تلت عملية التعقيم.**

في الوقت الذي تقوم فيه بتنظيف وتعقيم الجهاز، اعمل أيضا على تنظيف وتعقيم الوعاء المقرون به.

AR

12 فترة التوقف عن العمل

إذا كان من المنتظر عدم استعمال الجهاز لفترة طويلة من الوقت، يجب:

- فصل الجهاز عن الشبكة الكهربائية من خلال المفتاح الكهربائي (6 من شكل 3) وسحب القابس من المأخذ الكهربائي (إذا كان متواجد)
- فصل الجهاز عن شبكة المياه من خلال إقفال حنفية/حنفيات تعبئة الماء (7 من شكل 3)
- القيام بجميع العمليات اللازمة لأعمال الصيانة الدورية للجهاز (راجع الفصل 9)
- نظف فلتر الصمام الكهربائي الخاص بتعبئة الماء حسب ما هو مبين في الفصل 1.9
- نظف فلتر مكثّف الهواء (إذا كان متواجد) حسب ما هو مبين في الفصل 2.9.

존경하는 고객 여러분: 저희 제품을 선택해주셔서 감사합니다. 고객 여러분의 요구를 충족할 수 있는 뛰어난 품질의 기기입니다. 본 자동 얼음 제조기를 **사용하시기 전에** 반드시 사용설명서를 **주의 깊게 읽어 주시기를** 부탁 드립니다.

목차

1 주의사항과 중요한 권고사항

2 기술적 데이터

3 운송 시 주의사항

4 제품 포장 풀기

5 설치

5.1 연결

5.2 위치

5.3 수원에의 연결

5.3.a 적재

5.3.b 배수

5.4 전원에의 연결

6 작동

6.1 내부 청소

6.2 작동

6.3 크리닝 스틸 부품

7 고장의 주요 원인

8 기능

9 관리 보수

9.1 물 적재시의 전자 밸브 필터의 청소

9.2 공기 응결식 모델

9.3 청소와 소독 작업

10 청소

11 소독

12 작동 휴식기

본 사용설명서에 첨부된 도면은 일반적인 성격을 띄며, 모델에 따라 몇몇 상세 부위가 다를 수도 있습니다.
생산자는 청소와 소독에 대한 본 사용 설명서에 포함될 수 있는 기재와 인쇄상의 오류에 대한 책임을 지지 않습니다. 사용자의 편의를 돕기 위해, 기본적인 기능과 안전성을 보장하며, 필요한 경우 약간의 수정이 있을 수도 있습니다.

KR

1 주의 사항과 중요한 권고 사항

본설명서는 큐브형 얼음 자동 제조기 (이하 본 설명서에서는 기기라 간단히 명시한다.) 의 한 부분으로 여러가지로 발생할 수 있는 상황의 참조자료로서 반드시 보관해 주시기를 부탁 드립니다.

만약의 판매나 운반에 의해 기기가 제 삼자에게 양도될경우 반드시 이 사용설명서를 함께 전해 주셔서 기기의 기능과 사용상의 주의점을 인지할 수 있도록 하여야 합니다.

이 기기는 EMC에 등록된 제품으로 실내 사용(B급)으로 고안되었으나 모든 곳에서 사용이 가능하다.

시동하기 전에 기기가 손상되지 않았는지 확인하십시오. 의심 스럽다면 사용하지 말고 허가 된 기술 지원 센터에 문의하십시오.

제빙기는 현지 법규 및 본 설명서의 지침에 따라 설치 작업을 수행 한 경우에만 작동 될 수 있습니다.

사용자가 기기의 냉각 회로에 액세스하는 것은 절대적으로 금지되어 있습니다. 필요한 경우, 승인된 지원 센터에 전화하십시오.

⚠ 주의 : 제상 과정을 가속화하기 위해 스크루 드라이버, 날카로운 도구 또는 기타 수단과 같은 기계 장치를 사용하지 마십시오.

⚠ 주의 : 제품의 케이스 또는 내장 된 구조의 통풍구에 장애물이 없도록하십시오.

⚠ 주의 : 냉매 회로가 손상되지 않도록하십시오.

⚠ 주의 : 얼음 보관함 안에 전기 제품을 사용하지 마십시오.

⚠ 주의 : 가연성 추진체가있는 에어로졸 캔과 같이 기기실에 폭발성 물질을 보관하지 마십시오.

냉매 회로가 손상된 경우 : 즉시 장비의 전원을 끄고 전원 공급 장치에서 분리하고 환기시킨 후 공인 서비스 센터에 전화하십시오

이 사용 설명서는 자동 큐브 제빙 장치의 필수적인 부분입니다 (이 작동 설명서에서 더 간단하게 어플라이언스라는 용어와 함께 사용되기도 함).

어플라이언스 수명이 다할 때까지 상담을받을 수 있도록이 문서를 그대로 유지하는 것은 사용자의 몫입니다.
이 사용 설명서를주의 깊게 읽은 다음 제품 근처에서 사용할 수 있도록하십시오.
분실 또는 파손 된 경우에는 기기의 일련 번호와 모델을 나타내는 배포자에게 사본을 요청할 수 있습니다.
매뉴얼은 공급시 최신 상태를 반영하며 배포자는이 문서 또는 이전 생산 배치와 관련된 문서를 업데이트하지 않고도 장비에 유용하다고 판단되는 변경을 할 수있는 권한을 보유합니다.
이 설명서에 제시된 안전 처방의 적용에 대한 책임은 장비에서 예상되는 활동을 담당하는 기술 직원의 책임입니다.
- 요청 된 활동을 수행 할 자격이 있음.
-이 문서에 포함 된 지침을 숙지하고 따르십시오.
- 장비에 적용되는 국가 안전 규정을 숙지하고 적용하십시오.

본 사용 설명서는 과립형입자의 얼음 자동 제조기 (설명서에 기기명칭 명시)의 보완적인 일부분이다. 향후의 사용을 위해 반드시 보관되어야 한다.
만약 이 기기의 제삼자에 대한 양도나 판매 시, 기능과 기타 권고사항의 숙지를 위해 반드시 본 설명서도 함께 첨부되어야 한다.

이 기기는 EMC에 등록된 제품으로 실내 사용(B급)으로 고안되었으나 모든 곳에서 사용이 가능하다.

⚠ 기기를 사용하기 전에 기기의 올바른 설치와 작동 그리고 보수관리를 위해서 반드시 사용 설명서를 주의 깊게 읽으십시오.

KR

- 모든 청소와 보수 작업을 실행하기 전에는 반드시 기기의 전원 연결을 중단해야 한다.
- 기기의 효과적인 작동을 위해서는 생산자의 사용상 지침을 지키고 자격있는 전문 인력에 의해 보수관리 되어야 한다.
- 어떤 판넬이나 망도 제거 되어서는 안된다.
- 기기위에 다른 물건을 올려놓거나 환풍기 전면에 방해가 되는 물체를 놓아두면 안된다.
- 작은 이동이더라도 기기는 반드시 들어올려 움직여야 하며, 절대로 밀거나 끌어서 이동시키면 안된다.
- 본 기기는 차가운 식수를 이용하여 얼음을 제조하는 것 이외의 그 어떤 용도로도 사용되면 안된다.
- 환풍장치의 앞면에 방해물이 있거나 발열 물체가 있을 경우 기기의 열효율을 저해하여 올바른 작동에 방해가 될 뿐아니라 기기에 손상을 가할 수도 있다.
- 기기의 고장이나 부적합한 작동시에는 설치시 장착하는 개폐기를 사용 하여 전원 으로부터의 연결을 중지하고, (장착되어 있을 경우) 전선 연결을 닫고 물 적재 잠금장치를 닫는다. 직접 보수하려 시도하지 말고 자격있는 전문인력의 도움을 청한다.
- 기기의 자체적인 개조나 개조의 시도는 모든 보증을 무효화 시키며, 매우 위험할 수 있다.

- 얼음 보관기를 기타 음료나 음식물을 냉장보관하는 용도로 사용해서는 안된다. 이는 출구를 막음으로서 용기자체에 물이 넘치는 결과를 초래 할 수 있다.
- 고장시에는 기기 구입판매 대리점을 통해 가까운 서비스 센터를 안내 받으며, 부품 교환시 반드시 정품 부품만을 사용한다.
- 특수 모델 기기에 대해서는 본 설명서 이외에 세부사항 설명서가 첨부 될것이다.

⚠ 본 전자 기기의 사용시 특히 다음의 사항에 주의한다:
- 젖은 손이나 발로 기기를 만지지 않는다.
- 맨발로 기기를 사용하지 않는다.
- 샤워나 목욕시설이 있는 공간에서 전선 연장기를 사용하지 않는다.
- 전선을 잡아당겨 전원 연결을 끊지 않는다.
- 8세 미만 어린이, 육체 및 정신 장애자 또는 사전 경험이 없거나 기기 관련 지식이 없는 사람이 이 기기를 사용하고자 할 경우 늘 안전 책임자의 감독하에 올바른 사용 설명과 위험성 관련 주의 사항 교육을 철저히 받은 후 사용하도록 한다. 아이들이 기기를 가지고 장난치지 않도록 주의한다. 안전 책임자가 없을 시 아이들이 청소와 보수 관리 하는 것을 금한다.
- 아동이 이 기기를 놀이기기로 사용하지 않도록 주의한다.

만약 기기를 사용하지 않고자 할 경우 (전원 연결을 끈 후에) 전선 연결을 절단한다.

기타 주의사항:
- 냉장 가스와 압축기에 포함된 오일이 유출되는 것을 방지한다.
- 각국의 기준에 따라 재활용 재질의 수거에 동참한다.

본 기기는 오존층을 파괴하는 냉장가스를 사용하지 않습니다. 본 기기는 교또 협약에 의거 플루오르 가스를 사용합니다.

⚠ 부적합한 기기의 설치는 환경, 동물, 사람 그리고 사물에 해가 될 수 있으며, 이에 대해 기기 생산자는 책임을 지지 않습니다

2 기술적 데이터(도면 1)

전압과 전파의 수치는 기기 명판에 기재되어 있으므로 이에 참조한다.

전압 (1), 전력 (2), 모델 (3), 기기 고유 번호(4), 생산자 (5).

A 의 모델의 연속적 소음의 정도는 70 dB(A) 이하이다.
소음 정도의 측정은 기기에서 1미터의 거리에서 바닥으로부터 1,60미터 떨어진 높이를 기준으로 작업 중에 이루어졌다.
전기회로도는 기기의 후면 판넬에 부착되어 있다.

3 운송시 주의사항

본 설명서의 표지에 기기의 전체 중량과 순수중량이 표기되어 있다. 포장상면에 운송시의 주의점과 운반 방식이 인쇄되어 있으니 참조하십시오.

압축기의 오일이 냉장 순환 회로에 유입되는 것을 방지하기 위해서는 기기의 운송, 보관, 운반시 포장 상면의 주의사항을 지키며 반드시 수직방향으로만 움직여야 한다.

4 제품 포장 풀기

기기의 설치는 국가 기준을 준수하고 생산자의 지침서에 따라 자격 있는 전문 인력에 의해 시행 되어야 한다.

포장을 푼 다음에는 반드시 기기의 전체가 온전한 지 확인 하고 만약 이에 의심이 든다면, 사용하지 말고 판매 대리점에 즉시 연락한다.

모든 포장 재질 (플라스틱 포장, 상자, 폴리스티롤로, 못 등등)은 위험 할 수 있으니 아이들의 손이 닫지 않도록 주의 한다.

포장 팔렛을 바닥에 안정적으로 놓은 뒤 기기를 적당한 장치를 사용하여 들어올려서 목재 팔렛에서 이동시킵니다.

· **설치 기술자를 위한 안내사항:**
본 작업은 자격있는 전문인에 의해서만 행해져야 합니다.

기기는 고리에 연결하기 위한 구멍이 미리 준비되어 있다 (도면 2).
기기의 손상을 방지하기 위해, 기기를 들어올리는 와이어의 움직임을 수직방향으로만 유지한다.

KR

5 설치

5.1 연결 (도면 3)

6. 응급 개폐기가 장착되었는 전원 연결
7. 물 공급 연결 잠금장치
8. 얼음 제조를 위한 물 공급 튜브
9. 물 응결을 위한 물 공급 튜브 (W)
10. 배수관
11. 응결수 배수관 (W)

5.2 위치

⚠ **얼음 제조기는 위생적으로 청결한 곳에 설치되어야 합니다. 창고나 지하공간과 같이 위생적 조건이 열악한 곳에 설치 할 경우 기기 내부의 박테리아 성장을 돕게 됩니다.**

기기는 10°C 에서 43°C의 온도에서 작동 가능 합니다.
기기의 가장 이상적인 작동을 위해서는 10°C 에서 35°C 사이가 가장 적당 하고 수온은 3°C 에서 25°C 사이가 적당합니다.

태양광선에의 직접적인 노출을 피하고 열원을 가까이 두지 마십시오.

⚠ 본기기는:
- **자격 있는 사람에 의해 관리 되는 장소에 설치되야 한다.**
- 외부공간에 설치 해선 안된다.
- 습기가 많은 공간이나 물이 튈 수 있는 공간에 설치 하면 안된다.
- 물을 분사하여 닦으면 안된다.
- 기기의 주변에 적어도 20cm이상의 여유공간이 있도록 설치 해야 합니다.

본기기는 가정용 기기혹은 그와 비슷한 다음의 용도로 사용되도록 고안 되었습니다:
- 점포, 사무실 혹은 기타 사업장의 직원용 주방공간
- 농장과 숙박업소, 모텔 또는 기타 주거용 건물의 고객용
- 펜션 (베드 앤 브렉퍼스트)
- 직접 고객판매이외의 케이터링 서비스나 기타 유사업종.

⚠ **기기는 용기위에 설치되어야 합니다.**
본사 생산의 용기위에 올바르게 기기를 설치 하기 위해서는 용기와 같이 공급되는 설명서를 반드시 참조하십시오.

어떤 경우에도 본 설명서의 지침내용을 준수하십시오. 특히 전원연결과 수원 연결에 관한 지침사항을 반드시 준수하십시오.

수평기를 이용하여 기기가 완벽하게 수평으로 놓여있는 지 확인하고, 필요하다면 본 사 제품 용기에 장착되어 있는 다리부분을 이용하여 수평을 조정하십시오.

⚠ **우리는 본사 생산이 아닌 용기위의 설치에 대해서는 어떤 책임도 지지 않습니다.**

5.3 수원에의 연결

⚠ **중요사항:**

- 수원에의 연결은 기기 생산자의 지침을 따라서 반드시 전문가에 의해 실행되야 한다.
- 본 기기는 반드시 식수사용 가능한 냉수를 이용하여 사용한다.
- 사용 압력은 0,1 과 0,6 Mpa 사이가 적당하다.
- 수원 공급선과 기기 내부의 튜브 사이에는 각각의 잠금 장치를 설치 하여 필요한 경우 수원을 차단 할 수 있어야 한다.
- 만약 수질이 너무 셀 경우 단수기를 설치할 것을 권합니다. 수중에 단단한 물체들이 (예를 들어 모래 등등) 포함되있을 경우 필터를 설치하여 제거할 수 있으며, 이때 필터는 정기적으로 검사하며 청소해야 한다. 필터는 반드시 해당 국가 기준에 부합되는 제품이어야 한다.
- 기기의 작동 중에는 물의 공급선을 잠그지 말아야 한다.
- 기기를 수원에 연결할 때에는 반드시 기기와 함께 공급된 새 튜브를 사용하며, 이미 사용된 오래된 튜브를 재사용 하지 말아야 한다.
- 물을 탈 이온화 또는 역삼 투 시스템에 설치하는 것은 금지되어 있습니다.

5.3.a 적재 (도면 4)

기기 부속품 중에 있는 두 개의 쇠둘레를 (12) 수원 공급 튜브 (8)에 적합한 연결부위 (13)에 조립한다.
너무 강하지 않게 조여 부품을 손상하지 않도록 주의 하면서 기기 후면의 전자 밸브와 물 잠금 장치 (7)에 안전하게 연결 한다.

물 응결 장치가 있는 모델의 경우 연결 고리를(15) 수원 공급 튜브(9) 잠금장치 (7)에 연결한다.

KR

5.3.b 배수 (도면4)

배수관을 (10)을 기기의 후면에 배치된 자리에 고정한 후 다음의 사항을 점검한다:

- 연결관이 유연한 타입인지의 여부
- 관 내부의 지름이 규정대로 22 mm인지의 여부
- 배수관 전체에 꼬인 부분이 있는지의 여부
- 배수관이 적어도 15%의 경사도를 유지하고 있는지의 여부

물 응결 부분이 장착된 1000 kg/24h 생산 모델 기기는 연결고리를 (16)를 배수관 (11)에 튜브 조임장치를 (14) 이용해 연결한다.

배수는 직접 오픈 된 하수구에 연결되는 것이 바람직하다.

5.4 전원에의 연결

⚠ **중요사항:**

- 전원에의 연결 작업은 국가 기준을 준수하여 자격 있는 전문 인력에 의해 시행되어야 한다.
- 전원연결 이전에 전압이 기기상판에 표기된 조건에 부합하는 지 확인한다.
- 기기연결 전기시설이 효율적인 접지 시설을 갖추고 있는 지를 확인한다.
- 최대 전력이 시시상판에 표기된 조건에 부합하는 지 확인한다.
- 기기에 플러그가 설치 된 경우 이의 응급 절단용 자석 개폐기를 장착한다. (도면 3의 6). 이 경우 개폐 거리가 3 mm이상이어야 한다. 국가 기준에 적합한 퓨즈와 응급상항 시 접근이 유리한 위치에 놓여야 한다.
- 플러그는 전문가에 의해 교환될 수 있으며, 반드시 해당 국가 안전 규정을 준수해야 한다.
- 기기에 플러그가 없는 경우에는 전원에 영구 연결한다. 개폐 거리가 3 mm이상인 응급 절단용 자석 개폐기를 장착한다. 국가 기준에 적합한 퓨즈와 응급상항 시 접근이 유리한 위치에 놓여야 한다. **본 작업은 반드시 자격있는 전문가에 의해 실행되야 한다.**
- 전선은 전체 길이를 통틀어 눌린 곳이 없어야 한다.
- 만약 전선이 손상 되었을 경우 인증된 고객센터를 통해 본사가 공급한 새 전선을 자격있는 전문가에 의해 교환하도록 한다.

6 작동

6.1 내부청소

기기의 내부는 이미 공장에서 청소가 된 상태이다. 그러나 사용 전 한번 더 청소를 하는 것이 바람직 하다. 사용 전 기기의 전원 연결 상태를 점검한다.

필요한 청소작업은 청소와 소독을 위한 사용 설명서를 참조 한다.

기기의 청소를 위해서는 일반적인 식기세척제를 사용하거나 물과 식초의 혼합액을 사용하며, 충분한 양의 찬물로 헹구어낸다. 기기 청소 후 30분간 제조된 얼음과 이전에 얼음 보관용기에 남아 있던 얼음은 반드시 버려야 한다.

기기에 손상을 입힐 수 있으므로 부식성 세제와 가루의 사용을 금한다.

6.2 작동

기기가 전원과 수원 그리고 배수관에 연결 된 후 사용을 시작 할 수 있다. 다음의 절차를 거쳐 사용을 시작한다:

a) 물 적재 관의 잠금 장치를(도면 3의 7) 연다

b) 설치 단계에서 장착된 플러그를 (만약 장치되 있다면) 연결하고 전원을 켠다 (도면 3의 6).

만약 기기가 전원에 영구히 연결되어 있는 경우라면, 설치 단계에서 장착한 외부 개폐장치를 사용하여 전원을 켠다.

빛이 나는 버튼을 눌러 기기를 작동시킨다. (도면 2의 18).

6.3 크리닝 스틸 부품

어플라이언스의 초기 청소는 이미 공장에서 수행되었습니다. 장비의 스틸 파트에 대한 다음 작업을 수행하려면 다음 지시 사항을 따르십시오.
짠 용액이 부식 현상을 일으킬 수 있기 때문에 기계의 강철 외부 부품 표면에 건조하거나 남아있는 것을 피하십시오.
용기에 들어있는 철 입자의 오염으로 인한 부식을 방지하기 위해 철 물질 (수세 패드, 포크, 레이들, 스크레이퍼 등)과의 접촉을 피하십시오.
젖은 헝겊, 물과 비누 및 염소 나 암모니아를 기본으로하는 비 마모성 세제를 사용하여 스테인레스 스틸 표면을 철저히 닦으십시오.

⚠ 기기는 작동 후 10여분이 지난 후부터 얼음을 제조하기 시작할 것이다.이 동안 기기의 회전장치 센서가 기기의 작동 전반에 대한 사전 확인을 한다.

7 고장의 주요원인

만약 기기가 얼음을 제조하지 못할 경우 인증된 고객 센터에 도움을 청하기 전 다음의 사항을 점검한다:

- 물 적재 관의 잠금 장치가 (도면 3의 7)가 열려 있는 지.
- 전기가 들어 오는 지, 플러그가 (만약 있다면) 연결되어 있는지, 개폐기 (도면 3의 6)가 "켜짐"에 있는지 그리고 버튼에 (도면 2의 18)에 불이 들어와 있는 지의 여부.
- 회전장치 센서가 경보신호를 보내고 있는 지.

KR

이외에도:

- 보통이상의 소음이 들릴때는 기기가 가구나 금속판에 접촉되어 소음을 가중시키는 지.
- 만약 물이 새는 흔적이 있다면, 용기의 배수구멍이 막히지 않았는지, 물적재관과 하수관이 적합하게 연결되었는 지와 관이 손상되거나 눌린 곳이 없는지.
- 온도와 수온이 적정범위를 초과 하지 않았는지 확인한다. (본문 5.2의 내용 참조)
- 물 적재부분의 필터가 막히지 않았는 지. (본문 9.1의 내용 참조)

만약 위의 사항들을 점검한 후에도 기기가 작동하지 않을 경우에는 기기의 전원 연결을 중단하고, 플러그의 (만약 있다면)연결을 끊고 물 적재관의 잠금 장치를 닫고 가까운 고객센터에 연락한다.
좀더 빠르고 효율적인 도움을 받기 위해서는 고객센터에 연락 시 기기의 상판이나 (도면 1) 본 설명서의 표지에 표기된 정확한 모델명, 기기 고유번호 혹은 생산고유번호를 통지한다.

8 기능

기기는 자동온도 조절장치가 장착되어 있어서 얼음 보관 용기에 얼음이 축적될 경우 기기의 작동을 멈추도록 고안되어 있다. 보관 용기의 얼음을 덜어내면, 기기는 다시 작동을 시작하여 얼음 제조를 시작한다.
회전장치 센서는 기기의 올바른 작동을 보장하도록 고안되었다; 기기 작동시 10여분을 기다리도록 설계되어있고 이동안 센서는 기기의 올바른 작동을 점검한다.
센서의 알림 코드표는 기기에 부착되어 있다.
기기의 안전장치는 냉장회로의 이상시 제조과정을 중단시킨다; 기기를 다시 작동시키기 위해서는 재가동 버튼을 (만약 장착되 있다면) 오래 눌러야 한다. 만약 비정상 표시가 계속된다면 개폐기를 돌려 기기의 전원 연결을 중단한다. (도면 3의 6) 물적재 관의 연결을 잠그고 (도면 3의 7) 가까운 고객 센터에 연락한다.

9 관리 보수

9.1 물적재시의 전자 밸브 필터의 청소 (도면 5)

⚠ 물 적재시의 전자 밸브 필터는 (17) 다음의 사항에 주의하여 적어도 두 달에 한번은 청소한다:
• **전원 연결을 중지하고** (도면 3의 6) 플러그의 연결을 뽑는다 (만약 장착되 있다면).
• 잠금 장치를 닫아 (도면 3의 7) **물 공급을 중단한다**.
• 기기의 후면에 위치한 전자밸브 출구에 연결된 물적재관의 연결 고리를 (도면 4의 12)푼다

• 핀셋을 이용해 물 공급 관을 손상시키지 않도록 주의하며 필터를 (17) 꺼낸다.
• 흐르는 물에 필터의 이물질을 닦아내고, 만약 필터가 심하게 더러울 경우 새 것으로 교환한다.

물 응결식 모델을 위한 안내:
위에 서술된 작업을 응결수 적재 전자 밸브부분에도 반복하여 실행 한다.

청소 작업 후에는 본 설명서의 시작 부분에 안내된 주의 사항을 준수하며, 필터, 적재관을 다시 제자리에 조립한다.

상기 작업 종결 후에는 전원 연결을 한다.

9.2 공기 응결식 모델(도면 6)

공기 응결식 모델의 경우 응결기와 외부 필터를 (만약 장착되어 있다면) 청결하게 유지하는 것이 매우 중요하다.

응결기는 적어도 2달에 한번 고객센터의 보수관리 프로그램을 통해 청소해야 한다.

외부 필터의 경우 적어도 한 달에 한번은 다음의 사항을 준수하여 청소한다:

• 기기의 작동을 멈추고 개폐기를 돌려 **전원 연결을 중단한다**(도면 3의 6).
• 필터를 고정하고 있는 나사를 푼다.
• 필터를 기기에서 떼어 기기에서 떨어진 거리로 옮긴다.
• 압축 공기를 분사하여 필터의 먼지를 제거한다.
• 고정 나사를 조여 필터를 제자리에 다시 설치한다.

9.3 청소와 소독작업

기기를 위해 고안된 청소와 소독 장비 일체를 대리점을 통해 구입할 수 있습니다.

⚠ **기기의 석회질을 제거하기 위해 부식성 세제의 사용을 금합니다. 기기와 연관된 모든 보증을 무효화 시킴은 물론, 기기 부품에 심각한 손상을 입힐 수 있습니다.**

기기를 청소하기 위해 물 분사기를 사용하지 마십시오.

⚠ **모든 청소작업은 상기 작업에서와 같이 자격 있는 전문가를 통해 전원과 수원의 연결을 중단 한 상태에서 시행한다.**

기기와 같이 공급된 청소와 소독에 관한 사용 설명서의 지침 사항을 준수 하십시오.

⚠ **중요사항:**
• **청소 작업과 소독 작업 이후 30분 이내에 제조 된 얼음과 이전에 얼음 보관용기에 남아 있던 얼음은 반드시 버려야 합니다**
• **기기의 청소와 소독과 병행하여 기기와 함께 공급된 용기의 청소와 소독을 실행 하십시오.**

KR

총체적 소독작업은 인증된 고객 센터에 의해서만 실행 될 수 있습니다. 작업 빈도는 기기 사용 상태에 따라 달라질 수 있으며 또한 수질의 화학적 물리적 특성과 기기의 휴식기간에 따라 다릅니다. 기기 구입 대리점을 통해 다음의 사항에 대한 기기의 정규 관리 계약을 체결 할 것을 권합니다:
• 응결기의 청소
• 물 적재 전자 밸브 필터의 청소
• 얼음 보관 용기의 청소와 소독
• 냉장 가스의 상태 점검
• 작동 회로 점검
• 기기의 청소와 소독

청소와 소독 작업의 빈도는 다음의 사항에 따라 달라질 수 있다:
• 온도와 환경 조건
• 수질과 그 온도 (경도, 모래의 잔여 여부, 등등.)

• 제조되는 얼음의 양, 얼음제조기의 사용시간
• 얼음제조기의 작업휴식기간

얼음제조기의 올바른 청소와 위생상태를 위해서는 적어도 한 달에 한번은 본 설명서에 서술된 작업을 실행해야 한다.

⚠ **주의사항:**
• 본 설명서에 서술된 작업은 반드시 자격이 있는 전문인력에 의해 실행 되야 합니다
• 얼음 제조기는 위생적으로 청결한 곳에 설치되어야 합니다. 창고나 지하공간과 같이 위생적 조건이 열악한 곳에 설치 할 경우 기기 내부의 박테리아 성장을 돕게 됩니다
• 구입대리점을 통해 이 기기를 위해 고안된 청소와 소독 작업 도구 일체를 구입할 수 있습니다
• 기기의 석회질을 제거하기 위해 부식성 세제의 사용을 금합니다. 기기와 연관된 모든 보증을 무효화 시킴은 물론, 기기 부품에 심각한 손상을 입힐 수 있습니다
• 금속판을 취급하는 모든 작업은 반드시 적합한 장갑을 착용해서 불미스러운 상처를 예방하십시오
• 모든 청소 작업과 소독 작업은 반드시 적합한 보호 장갑을 착용 한 상태에서 실행해야 사용 세제로부터 피부를 보호할 수 있습니다
• 청소 작업과 소독 작업 중 적합한 보호 안경을 착용해서 사용 세제가 눈에 들어가지 않도록 주위 하십시오
• 물이나 용액을 기기의 내부부품, 전선이나 연결선에 쏟지 않도록 주의하십시오

10 청소

1. 기기를 끄고 **전원과의 연결을 끊는다**
2. 물 공급선의 잠금 장치를 닫고(도면 1 의 1) 응결장치의 잠금 장치를 (도면 1 의 2) 열어 놓는다 (이 장치가 기기에 장착 되었을 경우)
3. 기기의 청소를 위해 농도 25%의 물과 무색식초의 혼합액을 8 리터를 준비한다
4. 고정나사를 풀어 기기의 상면덮개를 연다 (도면 2)
5. 물을 담는 용기의 덮개를 연다 (도면 3)
6. 기기를 전원에 연결하고 빛이 나는 버튼을 눌러 기기를 작동시킨다 (도면 4 의 3). 이때 필요하다면 전면의 판을 떼어낸다.

7. 물을 담는 용기에 식초의 혼합액을 가득 찰 때까지 담는다.

⚠ **중요사항:**
물 용기에 용액의 양이 너무 적을 시에는 기기의 회전 장치 센서가 기기의 작동을 중단 시킬 수 있으므로 주의 하며 다시 기기를 작동시킬 때에는 약 10 여분을 기다려야 센서가 재작동에 걸림돌이 되지 않는다.

8. 기기를 켜고 적어도 4 리터의 용액을 사용하여 가득 채운 상태로 작동을 시킨다.

9. 물 공급선의 잠금 장치를 열고 (도면 1 의 1) 혼합액을 더 첨가하지 않은 상채로 적어도 5 분 정도 작동시킨다.
10. **청소 작업 중 제조 된 얼음은 전부 버린다.**
11. 다음 장에서 설명되는 소독작업을 준비 하여 시행한다

11 소독

200 mg/l 의 치아염소산염과 물, 혹은 젖병소독에 이용되는 제품중의 하나를 선택하여 사용하며, 이 경우 다음의 조건들을 충족시키는 제품을 선택한다:

- 보건부의 승인을 받은 제품
- 식품 연관 기기에 사용할 수 있는 제품
- 본 기기의 부품에 해가 되지 않는 제품

사용 제품의 용기에 표기된 주의 사항을 충실히 따르며, 25°C 의 온도에서 사용할 것

⚠ **주의사항:**

기기를 전원에 연결하기 전에 모든 연결선과 전선이 완벽하게 마른 상태 인지 점검 한다.

1. 기기의 소독을 위한 소독용액을 8 리터 준비한다.
2. 기기를 끄고 **기기의 전원 연결을 떼어낸다**. 물 공급선의 잠금 장치를 닫고(도면 1 의 1) 응결장치의 잠금 장치를 (도면 1 의 2) 열어 놓는다 (이 장치가 기기에 장착 되었을 경우)
3. 물을 담는 용기에 소독용액을 가득 찰 때까지 담는다

⚠ **중요사항:**

물 용기에 용액의 양이 너무 적을 시에는 기기의 회전 장치 센서가 기기의 작동을 중단 시킬 수 있으므로 주의 하며 다시 기기를 작동시킬 때에는 약 10 여분을 기다려야 센서가 재작동에 걸림돌이 되지 않는다

KR

4. 기기를 전원에 연결하고 빛이 나는 버튼을 눌러 기기를 작동시킨다. (도면 4 의 3)
5. 기기를 켜고 적어도 4 리터의 용액을 사용하여 가득 채운 상태로 작동을 시킨다
6. 물 공급선의 잠금 장치를 열고 (도면 1 의 1) 혼합액을 더 첨가하지 않은 상채로 적어도 5 분 정도 작동시킨다
7. 기기를 끄고 **기기의 전원 연결을 떼어낸다**
8. 기기의 기타 작은 개폐기의 연결을 중지한다. (도면 5) 온도기의 모세관을 **손상에 유의하며 조심스럽게** 얼음 방출부분에서 떼어낸다. (도면 5 의 4)
9. 기기의 기타 작은 개폐기를 시계반대방향으로 돌려 제자리에서 떼어낸다 (도면 6)
10. (이 장치가 기기에 장착 되었을 경우) 얼음이 나오는 출구의 절단체를 떼어낸다 (도면 7)
11. (이 장치가 기기에 장착 되었을 경우) 증발기에 얼음이 나오는 출구를 (도면 8 의 6) 고정하는 떼어낼 수 있는 덮개를 (도면 8 의 5) 분리한다.

12. 얼음이 나오는 출구를 (도면 8 의 6) 증발기로부터 분리하고 얼음출구 의 관을 (도면 8 의 7) 바닥 판의 제자리에서 떼어낸다.
13. 일반 식기세척제를 사용하여 물용기의 덮개, 얼음이 나오는 출구 (도면 8 의 6) 그리고 얼음 출구의 관을 닦아낸다. **이때 얼음 출구 내부의 마이크로 센서가 손상되지 않도록 주의한다.** 스폰지와 부드러운 솔을 이용하여 침전물을 닦아낸다
14. 동일한 시기세척제를 사용하여, 얼음 출구 (도면 8 의 8)와 얼음 분쇄기를(이 장치가 기기에 장착 되었을 경우, 도면 8 의 9) 닦아내며 스폰지와 부드러운 솔을 이용하여 침전물을 제거한다.
15. 충분한 양의 물을 사용하여 얼음 출구 (도면 8 의 8), 얼음 분쇄기(이 장치가 기기에 장착 되었을 경우, 도면 8 의 9), 물을 담는 용기의 덮개, 얼음 출구의 관 내부 그리고 얼음 출구 단말부분을 (도면 8 의 6) 헹구어 낸다.
16. 소독제를 얼음 출구 (도면 8 의 8)와 얼음 분쇄기(이 장치가 기기에 장착 되었을 경우, 도면 8 의 9)에 뿌린 후 적어도 30 분 정도 방치한다.
17. 소독제를 사용하여 물을 담는 용기와 얼음 출구 단말부분을 (도면 8 의 6), 그리고 얼음 출구의 관 내부를 닦아낸다.
18. 충분한 양의 물을 사용하여 얼음 출구 (도면 8 의 8)와 얼음 분쇄기를 (이 장치가 기기에 장착 되었을 경우, 도면 8 의 9) 헹구어 낸다
19. 충분한 양의 찬물을 사용하여 물을 담는 용기의 덮개, 얼음 출구의 관 (도면 8 의 7) 그리고 얼음 출구 단말부분을 (도면 8 의 6) 헹구어 낸다
20. 얼음이 나오는 출구의 절단체를 다시 장착한다 (도면 7)
21. 기기의 기타 작은 개폐기를 **시계방향으로 돌려** 제자리에 다시 장착한다. 작동 시 마이크로 **개폐기를 누르고 있지 않은 지 확인하여**, 필요하다면 마이크로 개폐기를 약간 떨어지게 하여 자리를 잡아준다.
22. 얼음출구 의 관을 (도면 8 의 7) 바닥 판의 제자리에서 다시 장착한다.
23. 이 장치가 기기에 장착 되었을 경우, 증발기에 얼음이 나오는 출구를 (도면 8 의 6) 고정하고 떼어낼 수 있는 덮개 (도면 8 의 5)도 다시 단다.
24. 온도기의 모세관을 **손상에 유의하며 조심스럽게** 얼음 방출부분에 장착한다. (도면 5 의 4)
25. 물을 담는 용기의 덮개를 단다
26. 기기의 기타 작은 개폐기를 연결한다 (도면 5)
27. **모든 연결선과 전선이 완벽하게 마른 상태 인지 점검 한다**
28. 청소와 소독작업을 위해 떼어낸 모든 판을 다시 장착시키고 나사를 고정시킨다.
29. **소독 작업 중 제조 된 얼음은 전부 버린다**

이제 일반 사용설명서의 지침에 따라 얼음 제조기를 다시 작동시킨다.

⚠ **주의사항:**

청소 작업과 소독 작업 이후 30 분 이내에 제조 된 얼음은 <u>반드시 버려야 합니다.</u>
기기의 청소와 소독과 병행하여 기기와 함께 공급된 용기의 청소와 소독을 실행 하십시오.

12 작동 휴식기

기기의 작동을 중단하는 시기가 있을 경우에는 다음의 사항에 유의한다:

- 개폐기를 통해 (도면 3의 6) 기기의 전원 연결을 중단하고 플러그를 뽑는다 (만약 장착되 있다면).
- 물 적재 잠금 장치를 닫아 수원에의 연결을 중단한다 (도면 3의 7).
- 기기의 정기 관리를 위한 모든 작업을 시행한다 (본문 9장의 내용을 참조).
- 본문 9.1에 서술된 바와 같이 물 적재 전자밸브 필터의 청소를 실행한다.
- 본문 9.2에 서술된 바와 같이 공기 응결기 필터의(만약 장착되 있다면)청소를 실행한다.

KR

FÖRSÄKRAN OM ÖVERENSSTÄMMELSE

Ovannämnda maskin är avsedd för tillverkning av is. Undertecknade intygar härmed på eget och fullt ansvar att den ismaskin som åsyftas i denna Försäkran till fullo överensstämmer med kraven i följande EU-direktiv

Direktiv:

2014/35/EU	Lågspänning
2006/42/CE	Maskin
2014/30/EU	Elektromagnetisk kompatibilitet
(UE) 2015/863	Om ändring av bilaga II till Europaparlamentets och rådets direktiv 2011/65/EU vad gäller förteckningen av ämnen som omfattas av begränsningar

Harmoniserade standarder:

EN 60335-1	Elektriska hushållsapparater och liknande bruksföremål: säkerhet. Del 1: allmänna fordringar
EN 60335-2-24	Elektriska hushållsapparater och liknande bruksföremål – Del 2: Särskilda fordringar på kylar och frysar för livsmedel samt på glassmaskiner och ismaskiner.
EN 60335-2-75	Elektriska hushållsapparater och liknande bruksföremål: säkerhet. Del 2-75: särskilda fordringar på kommersiella varu- och dryckesautomater
EN 62233	Hushållsapparater och liknande bruksföremål – Mätning av elektromagnetiska fält med avseende på exponering
EN 12100	Maskinsäkerhet – Allmänna konstruktionsprinciper – Riskbedömning och riskreducering
EN 55014-1	Elektromagnetisk kompatibilitet: elektriska hushållsapparater, elverktyg och liknande bruksföremål. Del 1: emission
EN 55014-2	Elektromagnetisk kompatibilitet: elektriska hushållsapparater, elverktyg och liknande bruksföremål. Del 2: immunitet
EN 61000-3-2	Elektromagnetisk kompatibilitet. Del 3-2: gränsvärden - gränser för övertoner förorsakade av apparater med matningsström högst 16A per fas
EN 61000-3-3	Elektromagnetisk kompatibilitet. Del 3-3: gränsvärden - begränsning av spänningsfluktuationer och flimmer i lågspänningsdistributionssystem förorsakade av apparater med märkström högst 16A
EN 50581	Teknisk dokumentation för bedömning av elektriska och elektroniska produkter med avseende på begränsning av farliga ämnen

Tekniska specifikationer

D.M. 21/3/73	Hygienbestämmelser för förpackningar, behållare, verktyg och utrustning avsedda att komma i kontakt med livsmedel.
CE 1935/2004	Material och produkter avsedda att komma i kontakt med livsmedel
CE 2023/2006	god tillverkningssed när det gäller material och produkter avsedda att komma i kontakt med livsmedel
EU 10/2011	material och produkter av plast som är avsedda att komma i kontakt med livsmedel

SV

Original kopia och teknisk fil hos tillverkarens / representantens juridiska representant.

Bäste kund, vi gratulerar till valet av en kvalitetsprodukt som med säkerhet kommer att motsvara förväntningarna. Tack för visat förtroende för vårt företag. Läs denna instruktionsbok **noggrant innan** du **använder** den nya automatiska moduluppbyggda ismaskinen för iskross.

INNEHÅLL

1 ANVISNINGAR OCH VIKTIGA RÅD

2 TEKNISKA DATA

3 ANVISNINGAR FÖR TRANSPORT

4 UPPACKNING

5 INSTALLATION
5.1 KOPPLINGSSCHEMA
5.2 PLACERING
5.3 ANSLUTNING TILL VATTENLEDNINGSNÄTET
5.3.a FYLLNING
5.3.b TÖMNING
5.4 ANSLUTNING TILL ELNÄTET

6 IGÅNGSÄTTNING
6.1 RENGÖRING AV INVÄNDIGA DELAR
6.2 IGÅNGSÄTTNING
6.3 RENGÖRING AV STÅLDELAR

7 VANLIGA DRIFTSTÖRNINGAR

8 FUNKTION

9 UNDERHÅLL
9.1 RENGÖRING AV FILTER PÅ MAGNETVENTIL FÖR VATTENINTAG
9.2 MODELL MED LUFTKONDENSOR
9.3 RENGÖRING OCH DESINFICERING

10 RENGÖRING

11 DESINFICERING

12 STILLESTÅNDSPERIODER

Instruktionsbokens figurer är vägledande och några detaljer kan därför avvika i förhållande till levererad modell.

Tillverkaren ansvarar inte för eventuella felaktigheter i denna instruktionsbok till följd av tryck- eller kopieringsfel. Tillverkaren förbehåller sig rätten att göra erforderliga eller fördelaktiga modifieringar av sina produkter, vilket även ligger i användarens intresse, utan att de viktigaste egenskaperna vad beträffar funktionssätt och säkerhet förändras.

1 ANVISNINGAR OCH VIKTIGA RÅD

Denna instruktionsbok är en integrerad del av den automatiska moduluppbyggda ismaskinen för iskross (som här även för enkelhetens skull kallas maskinen) och ska bevaras för att kunna konsulteras i framtiden.

Om maskinen säljs eller överlåts till annan ägare ska denna instruktionsbok överlämnas till den nye användaren så att denne kan bekanta sig med maskinens funktionssätt och anvisningarna i boken.

Det är absolut förbjudet för användaren att komma åt kylkretsen av apparaten, ring om hjälp om det behövs tillåten.

⚠ VIKTIGT: Använd inte mekaniska enheter som skruvmejslar, spetsiga verktyg eller andra medel för att påskynda processen tina.

⚠ VIKTIGT: Håll öppningarna öppna för hinder ventilation i enhetens hölje eller i strukturen från försänkta.

⚠ VIKTIGT: Skada inte kylkretsen.

⚠ VIKTIGT: Använd inte elektriska apparater inuti sförvaringsutrymmen

⚠ VIKTIGT: Förvara inte explosiva ämnen i facket av apparaten, till exempel aerosolburkar med drivmedel

Brandfarlig I händelse av skador på kylkretsen: stäng av koppla omedelbart av maskinen från strömförsörjningen elektrisk, lufta miljön, ring auktoriserad assistans.

⚠ Läs de anvisningar som återfinns i denna instruktionsbok noggrant innan maskinen installeras och används. Dessa anvisningar har sammanställts för att installation, drift och underhåll ska kunna utföras på ett säkert sätt.

- Koppla alltid bort spänningen från maskinen innan något som helst rengörings- eller underhållsarbete utförs.
- För att säkerställa att maskinen fungerar effektivt och på rätt sätt måste du följa tillverkarens anvisningar till punkt och pricka och låta behörig personal genomföra underhållet.
- Ta inte bort några paneler eller galler.
- Täck inte över maskinen eller ventilationsgallren.
- Lyft alltid maskinen, även om flytten är begränsad. Skjut eller släpa under inga omständigheter maskinen.
- All användning av maskinen som inte innebär produktion av is med hjälp av kallt dricksvatten ska anses som felaktig
- Täck inte över ventilationsgallren eller värmeutsläppet eftersom ett dåligt luftutbyte kan minska maskinens prestanda, orsaka driftstörningar och leda till allvarliga skador på den.
- Om maskinen uppvisar fel eller driftstörningar, stäng av den med strömbrytaren, dra ut stickkontakten (om sådan finns) ur eluttaget och stäng vattenkranen/kranarna. Försök inte reparera den eller ingripa direkt på egen hand utan vänd dig till behörig personal.
- Att modifiera eller försöka modifiera denna maskin är ytterst farligt och innebär dessutom att alla former av garanti upphör att gälla.
- Använd inte isbehållaren för att kyla ned eller förvara livsmedel eller drycker eftersom detta kan leda till att utsläppet täpps till så att isbehållaren fylls med påföljd att vatten läcker ut
- Vid fel på maskinen, kontakta återförsäljaren för information om den närmaste auktoriserade serviceverkstaden. Begär alltid originalreservdelar.

- Eventuella anvisningar och ritningar för specifika modeller levereras som bilagor till denna instruktionsbok.
- Tillbehör finns som gör det möjligt att slå på och stänga av fjärr eller så att du kan justera nivån på isen lagras. Ansvaret för skador på människor, egendom eller djur samt utrustning, till följd av felaktig installation av tillbehören är bara för dem som utförde installationen.

⚠ Vid användning av maskinen, liksom alla elektriska apparater, måste du följa vissa grundläggande regler, närmare bestämt:

- Rör den inte med våta eller fuktiga händer eller fötter.
- Använd den inte barfota.
- Använd inte förlängningssladdar i bad- eller duschrum.
- Dra inte i elkabeln för att lossa stickkontakten.
- Enheten kan användas av barn under 8 år och personer med nedsatt fysisk eller mental förmåga eller brist på erfarenhet eller kunskap som krävs, förutsatt under övervakning, eller efter det att samma har fått instruktioner avseende för att säkerställa en säker drift och förståelse för riskerna med det maskinen. Barn ska inte leka med apparaten. Den rengöring och underhåll som är avsedd att utföras av användaren bör inte utföras av barn utan övervakning.
- Håll barnen under uppsikt så att de inte leker med maskinen.

När du beslutar att inte längre använda maskinen rekommenderar vi att du sätter den i obrukbart skick genom att klippa av elkabeln (efter att ha dragit ut stickkontakten ur eluttaget).
Dessutom rekommenderas följande:

- Släpp inte ut köldgasen eller oljan i kompressorn i miljön.
- Avfallshantera och återvinn materialen i enlighet med gällande nationella bestämmelser.

Denna symbol anger att denna produkt inte ska behandlas som hushållsavfall. Se till att denna produkt avfallshanteras och återvinns på korrekt sätt för att undvika eventuella negativa konsekvenser för miljön och hälsan.
För ytterligare information om avfallshantering och återvinning rörande denna produkt, kontakta din återförsäljare eller det lokala renhållningsverket.

Denna maskin innehåller inga köldmedel som skadar ozonskiktet. Innehåller sådana fluorerade växthusgaser som omfattas av Kyotoprotokollet. Produkten är hermetiskt förseglad.

⚠ Felaktig installation kan medföra skador på miljön, djur, människor eller saker. Tillverkaren påtar sig inget ansvar för sådana skador.

2 TEKNISKA DATA (FIG. 1)

Spänning och frekvens återfinns på märkplåten som sitter på maskinen. Se denna om du behöver kontrollera någon uppgift.

Spänning (1), effekt (2), modell (3), serienummer (4) och tillverkare (5).

Det A-vägda ekvivalenta kontinuerliga ljudtrycket för denna maskin är lägre än 70 dB(A). Mätningar har gjorts på 1 meters avstånd från maskinens yta och på 1,6 meters höjd över marken under produktionen.

Kopplingsschemat sitter på insidan av frontpanelen eller på maskinens bakre panel.

3 ANVISNINGAR FÖR TRANSPORT

Nettovikt och vikt med förpackning för maskinen återfinns på omslaget till denna instruktionsbok. På förpackningen finns anvisningar för transport och lyft.

För att förhindra att olja från kompressorn kommer in i kylkretsen får maskinen endast transporteras, magasineras och förflyttas upprättstående med iakttagande av anvisningarna på förpackningen.

4 UPPACKNING

Installationen måste utföras i enlighet med gällande nationella bestämmelser, enligt tillverkarens anvisningar och av behörig personal.

Kontrollera ATT MASKINEN ÄR HEL när du har tagit bort emballaget. VID TVEKSAMHETER, ANVÄND DEN INTE UTAN VÄND DIG TILL ÅTERFÖRSÄLJAREN.

Allt emballagematerial (plastpåsar, papp, skumplast, spikar etc.) måste hållas utom räckhåll för barn eftersom det kan ge upphov till skada.

Träpallen ska stå plant på underlaget. Lyft sedan bort maskinen från träpallen med lyftutrustning som passar maskinens vikt.

INFORMATION TILL INSTALLATÖREN:
Detta ingrepp ska utföras av behörig personal.
Maskinen är försedd med gängade hål för förankring av lyftöglor (fig. 2).
Lyftlinorna bör vara vertikalt placerade vid lyft.

5 INSTALLATION

5.1 KOPPLINGSSCHEMA (FIG. 3)

6. Elanslutning som styrs med en allpolig jordfelsbrytare
7. Vattenkran/kranar
8. Slang för vattenintag för produktion av is
9. Slang för vattenintag för vattenkondensor (W)
10. Slang för vattentömning
11. Slang för tömning av vattenkondensor (W)

5.2 PLACERING

⚠ Maskinen ska installeras i en hygieniskt ren miljö. Undvik utrymmen som källare och förråd. Försummelse av hygienkraven gynnar tillväxten av bakterier i maskinen.

Maskinen fungerar vid en omgivningstemperatur på 10°C till 43°C.

Optimal prestanda erhålls med en omgivningstemperatur på 10°C till 35°C och en vattentemperatur på 3°C till 25°C.

Undvik alltså att utsätta maskinen för direkt solljus och att installera den nära värmekällor.

⚠ Denna maskin:
- **Måste installeras på en plats där den kan kontrolleras av behörig personal.**
- Får inte användas utomhus.
- Får inte placeras i fuktiga miljöer eller där vattenstrålar förekommer.
- Får inte rengöras med högtryckstvätt.
- Måste placeras minst 20 cm från sidoväggarna.

⚠ **Anslutningen av tillbehör måste utföras av professionellt utbildade och kvalificerade tekniker.**

Tillbehören levereras med instruktioner för korrekt anslutning till enheten.

Ansvaret för skador på människor, egendom eller djur samt på utrustningen, till följd av felaktig installation av tillbehören är bara för dem som utförde installationen.

⚠ **Tillverkaren tar inget ansvar för användning av tillbehör av annat märke än tillverkarens.**

⚠ **Maskinen måste installeras ovanpå en isbehållare.**
För en korrekt installation av maskinen på en av våra isbehållare, se ritningarna som medföljer isbehållaren.
Iaktta alltid anvisningarna och säkerhetsföreskrifterna i denna instruktionsbok, i synnerhet de som har med anslutningen till el- och vattenledningsnätet att göra.

Kontrollera med ett vattenpass att maskinen står helt vågrätt. Du kan göra eventuella nivåjusteringar genom att skruva på isbehållarens ben.

⚠ **Tillverkaren påtar sig inget ansvar om installationen görs på isbehållare av annat märke än tillverkarens.**

5.3 ANSLUTNING TILL VATTENLEDNINGSNÄTET

⚠ **VIKTIGT:**
- Anslutningen till vattenledningsnätet ska utföras enligt tillverkarens anvisningar och av behörig personal.
- Denna maskin får endast försörjas med kallt dricksvatten.
- Drifttrycket ska vara mellan 0,1 och 0,6 MPa.
- Mellan vattenledningsnätet och maskinens olika slangar för vattenintag ska en vattenkran installeras så att vattenflödet kan avbrytas vid behov.
- Om vattnet är särskilt kalkrikt rekommenderar vi att en avkalkningsanordning installeras. Fasta partiklar (t.ex. sand o.dyl.) kan elimineras genom att ett mekaniskt filter installeras som måste kontrolleras och rengöras med jämna mellanrum. Dessa anordningar måste överensstämma med gällande nationella bestämmelser.
- Stäng aldrig vattenkranen/kranarna när maskinen är i funktion.
- För anslutning till vattenledningsnätet med enbart nya rör som levereras med apparaten, använd inte gamla slangar eller tidigare använda.
- Det är förbjudet att installera maskinen i ett system för vattendisponering eller omvänd osmos

SV

5.3.a FYLLNING (FIG. 4)
Sätt i packningarna (13) i de två gängade låsringarna (12) på slangen för vattenintag (8), som medföljer maskinen.
Placera den ena gängade låsringen i magnetventilens utlopp på baksidan av maskinen. Placera den andra gängade låsringen i den gängade vattenkranen (7). Dra åt låsringarna utan att använda för stor kraft.

På modellerna med vattenkondensor ska kopplingen (15) anslutas till en kran (7) med slang för vattenintag (9).

5.3.b TÖMNING (FIG. 4)
Fäst slangen för vattentömning (10) på plats på baksidan av maskinen och kontrollera att:
- Slangen är böjlig.
- Den invändiga diametern är 22 mm.
- Det inte finns några veck på slangen.
- slangen för vattentömning lutar med åtminstone 15%.

På modellerna med vattenkondensor ska kopplingen (16) anslutas till ett avlopp med slang för vattentömning (11).

Det är lämpligt att ansluta avloppet direkt till öppet vattenlås.

5.4 ANSLUTNING TILL ELNÄTET

⚠ **VIKTIGT:**

- Anslutningen till elnätet ska göras i enlighet med gällande nationella bestämmelser och av behörig personal.
- Kontrollera att nätspänningen motsvarar spänningen på märkplåten innan maskinen ansluts till elnätet.
- Kontrollera att maskinen är korrekt ansluten till jord.
- Kontrollera att elsystemets kapacitet är tillräcklig för maskinens maximala effekt, vilken anges på märkplåten.
- Om maskinen är försedd med stickkontakt måste ett särskilt uttag förberedas som styrs med en allpolig strömbrytare (6 fig. 3), med ett kontaktavstånd lika med eller större än 3 mm, vilket gör att fullständig avstängning vid förhållanden med spänningskategori III. Uttaget ska överensstämma med gällande nationella säkerhetsbestämmelser, vara försett med säkringar, ha jordfelsbrytare och vara placerat så att det är lättillgängligt. Sätt i stickkontakten i eluttaget som styrs med strömbrytaren.
- Du kan låta behörig personal byta ut stickkontakten under förutsättning att denna överensstämmer med gällande nationella säkerhetsbestämmelser.
- Om maskinen levereras utan stickkontakt och ska anslutas permanent till elnätet måste en allpolig strömbrytare installeras med ett kontaktavstånd lika med eller större än 3 mm, vilket gör att fullständig avstängning vid förhållanden med spänningskategori III. Strömbrytaren ska överensstämma med gällande nationella säkerhetsbestämmelser, vara försedd med säkringar, ha jordfelsbrytare och vara placerad så att den är lätt tillgänglig. **Detta ingrepp ska utföras av behörig personal.**
- Vi rekommenderar att du vecklar ut elkabeln i hela sin längd och ser till att den inte på något sätt kommer i kläm.
- Om elkabeln skadas måste den bytas ut av behörig personal mot en speciell elkabel som finns tillgänglig hos tillverkaren eller en auktoriserad serviceverkstad.

6 IGÅNGSÄTTNING

6.1 RENGÖRING AV INVÄNDIGA DELAR

Maskinen har redan rengjorts i fabriken. Vi rekommenderar ändå att de invändiga delarna rengörs en gång till före användning utan att elkabeln är isatt.

Se instruktionsboken beträffande anvisningar om rengöring och desinficering.

Använd ett vanligt diskmedel eller en blandning av vatten och vinäger för rengöringen. Skölj noggrant med rikligt med kallt vatten efter rengöringen och ta bort den is som har producerats de första 30 minuterna efter rengöringen och som eventuellt kan finnas kvar i isbehållaren. Vi avråder från användning av rengöringsmedel eller skurpulver med slipverkan, då dessa kan skada maskinens ytor.

6.2 IGÅNGSÄTTNING

När maskinen har anslutits korrekt till elnätet, vattenledningsnätet och systemet för vattentömning kan maskinen startas på följande sätt:

a) Öppna vattenkranen/kranarna (7 fig. 3).

b) Sätt i stickkontakten (om sådan finns) i eluttaget och slå på maskinen med strömbrytaren (6 fig. 3) som förbereddes vid installationen.

Om maskinen är permanent ansluten till elnätet slås maskinen på med den externa strömbrytaren som förbereddes vid installationen.

Starta maskinen med strömbrytaren (18 fig. 2) som då tänds.

⚠ Maskinen börjar producera is 10 minuter efter det att den startas. Under de här 10 minuterna utför rotationssensorn ett funktionstest. Detta sker vid varje omstart av maskinen.

6.3 RENGÖRING AV STÅLDELAR

Den ursprungliga rengöringen av apparaten har redan utförts på fabriken. Följ följande instruktioner för följande åtgärder för maskinens ståldelar:

Undvik att salta lösningar är torra eller stagnerade på ytan av maskinens yttre delar, eftersom de kan ge upphov till korrosionsfenomen.

Undvik kontakt med järnhaltigt material (skurkärl, gafflar, skinkor, skrapor etc.) för att inte orsaka korrosion från kontaminering av järnpartiklar som sätts i omlopp i behållaren.

Rengör ytorna i rostfritt stål noggrant med en fuktig trasa, vatten och tvål och vanliga rengöringsmedel utan slipmedel baserat på klor eller ammoniak.

7 VANLIGA DRIFTSTÖRNINGAR

Om maskinen inte producerar någon is är det lämpligt att du innan du kontaktar en auktoriserad serviceverkstad kontrollerar:

- Att vattenkranen/kranarna (7 fig. 3) är öppen/öppna.
- Att strömmen är på, att stickkontakten (om sådan finns) är ordentligt isatt i eluttaget och att strömbrytaren (6 fig. 3) står i läge "PÅ". Lampan i knappen (18 fig. 2) ska vara tänd.
- Att rotationssensorn inte signalerar något larm.

Dessutom:

- Om bullernivån är hög, kontrollera att maskinen inte är i kontakt med möbler eller plattor som kan orsaka buller eller vibrationer.
- Om spår av vatten förekommer, kontrollera att utloppshålet från behållaren inte är tilltäppt, att slangarna för vattenintag och -tömning sitter ordentligt fast och inte uppvisar veck eller sprickor.
- Kontrollera att vatten- och lufttemperaturen inte överstiger tillåtna arbetsvärden (se avsnitt 5.2).
- Kontrollera att filtret för vattenintag inte är igensatt (se avsnitt 9.1).

Om störningen skulle kvarstå när dessa kontroller har utförts bör du koppla bort spänningen från maskinen med hjälp av strömbrytaren, dra ut stickkontakten (om sådan finns), stänga vattenkranen/kranarna och ringa den närmaste auktoriserade serviceverkstaden.

För en snabb och effektiv service är det viktigt att du anger modell och serie- eller tillverkningsnummer, som återfinns på märkplåten (fig. 1) på maskinens baksida och på omslaget till denna instruktionsbok.

8 FUNKTION

Maskinen är försedd med en termostat som stoppar produktionen när isvolymen i isbehållaren når den anslutna sonden. När du tömmer ut isen ur isbehållaren återstartar termostaten produktionen och ett nytt islager skapas.

Maskinen är utrustad med en rotationssensor som garanterar korrekt funktion. När maskinen startas måste du vänta i 10 minuter tills rotationssensorn har utfört ett funktionstest.

INFORMATION OM MODELLER MED PRODUKTION PÅ 280 kg/24h, 510 kg/24h, 1000 kg/24h:
Förteckningen över rotationssensorns signaleringar finns på maskinen.

Maskinen är försedd med säkerhetstryckvakt som stoppar produktionen om det uppstår ett fel i kylkretsen. För att starta om maskinen måste du trycka in återställningsknappen helt och hållet (om sådant finns). Om störningen skulle kvarstå bör du koppla bort spänningen från maskinen med hjälp av strömbrytaren (6 fig. 3), stänga vattenkranen/kranarna (7 fig. 3) och ringa den närmaste auktoriserade serviceverkstaden.

9 UNDERHÅLL

9.1 RENGÖRING AV FILTER PÅ MAGNETVENTIL FÖR VATTENINTAG (FIG. 5)

Alla åtgärder som beskrivs i denna punkt skall utföras efter att koppla bort strömförsörjningen och vatten som beskrivits för de tidigare stegen, av professionellt utbildad och kvalificerad tekniker.

⚠ Rengör filtret på magnetventilen (17) för vattenintag åtminstone varannan månad i enlighet med följande anvisningar:

- **Koppla bort spänningen** med hjälp av strömbrytaren (6 fig. 3) som förbereddes vid installationen och dra ut stickkontakten (om sådan finns) ur eluttaget.
- **Stäng av vattenförsörjningen** med hjälp av vattenkranen (7 fig. 3) som förbereddes vid installationen.
- Skruva av den gängade låsringen (12 fig. 4) från slangen för vattenintag vid utloppet från magnetventilen som sitter på baksidan av maskinen.
- Dra med en tång ut filtret (17). Se till att fästet för slangen för vattenintag inte skadas.
- Avlägsna eventuella rester genom att spola filtret med vatten. Byt ut filtret om det är mycket smutsigt.

Efter rengöringen monteras filtret och slangen för vattenintag tillbaka med iakttagande av de försiktighetsåtgärder som beskrivs i början av denna instruktionsbok.

Koppla därefter in spännings- och vattenförsörjningen igen.

9.2 MODELL MED LUFTKONDENSOR (FIG. 6)

Det är mycket viktigt att den kylflänsförsedda kondensorn samt tillhörande externt filter (om sådant finns) hålls rena på modellen med luftkondensor.

Låt en auktoriserad serviceverkstad rengöra kondensorn åtminstone varannan månad, helst inom ramen för det planerade underhållet.

Det externa filtret ska rengöras minst en gång i månaden enligt följande:

- Stanna maskinen och **koppla bort spänningen** med hjälp av strömbrytaren (6 fig. 3) som förbereddes vid installationen.

SV

- Ta bort filtret och placera det på behörigt avstånd från maskinen.
- Avlägsna dammet från filtret med hjälp av tryckluft.
- Sätt tillbaka filtret

9.3 RENGÖRING OCH DESINFICERING

En rengörings- och desinficeringssats som är speciellt framtagen för denna maskin finns att erhålla hos din återförsäljare.

⚠ **Använd inte frätande ämnen för att ta bort kalkbeläggningar i maskinen. Detta kan leda till allvarliga skador på maskinens material och delar och innebär dessutom att alla former av garanti upphör att gälla.**

Rengör inte maskinen med högtryckstvätt.

⚠ **All rengöring måste utföras av behörig personal såsom beskrivs för föregående moment efter att spännings- och vattenförsörjningen har kopplats bort.**

Följ anvisningarna i instruktionsboken för rengöring och desinficering som medföljer maskinen.

⚠ **VIKTIGT:**
- **Kasta all is som produceras de första 30 minuterna efter rengöringen och desinficeringen och som eventuellt kan finnas kvar i isbehållaren**
- **I samband med rengöring och desinficering av maskinen ska även den anslutna isbehållaren rengöras och desinficeras.**

Endast en auktoriserad serviceverkstad kan dock utföra en fullständig desinficering. Denna måste göras med intervall som beror på maskinens användningsskick, vattnets kvalitet och efter varje avställningsperiod.

Vi rekommenderar att du hos den återförsäljare som sålde maskinen tecknar ett underhållsavtal som omfattar:
- Rengöring av kondensorn.
- Rengöring av filtret på magnetventilen för vattenintag.
- Rengöring og sterilisering av isbehållaren.
- Kontroll av köldgasnivå.
- Kontroll av driftcykeln.
- Rengöring og sterilisering av maskinen.

MOMENTEN SOM BESKRIVS I DENNA INSTRUKTIONSBOK SKA UTFÖRAS MINST EN GÅNG I MÅNADEN FÖR ATT GARANTERA EN KORREKT RENGÖRING OCH DESINFICERING AV ISMASKINEN.

⚠ **OBSERVERA:**
- Momenten som beskrivs i denna instruktionsbok ska endast utföras av behörig personal.
- Ismaskinen ska installeras i en hygieniskt ren miljö. Undvik utrymmen som källare och förråd. Försummelse av hygienkraven gynnar tillväxten av bakterier i ismaskinen.
- En rengörings- och desinficeringssats som är speciellt framtagen för denna maskin finns att erhålla hos din återförsäljare.
- Använd inte frätande ämnen för att ta bort kalkbeläggningar i maskinen. Detta kan leda till allvarliga skador på maskinens material och delar och innebär dessutom att alla former av garanti upphör att gälla.
- Bär skyddshandskar vid all hantering av plåtdetaljer så att du begränsar risken för skärskador.
- Bär skyddshandskar vid alla rengörings- och desinficeringsmoment så att du skyddar huden mot de använda ämnena.
- Använd skyddsglasögon vid alla rengörings- och desinficeringsmoment så att du skyddar ögonen mot eventuellt stänk från de använda ämnena.
- Undvik att hälla vatten eller blandningar på maskinens inre delar, elledningar och elkabeln.

10 RENGÖRING
1. Stäng av maskinen och **dra ut stickkontakten**.
2. Stäng vattenkranen (1 fig. 7) för produktion av is och låt vattenkranen (2 fig. 7) för kondensvatten (om den finns) vara öppen.
3. Förbered en blandning på ca. 8 liter av vatten och vitvinsvinäger (25 %) för rengöring av maskinen.
4. Ta bort maskinens toppskiva genom att lossa fästskruvarna (fig. 8).
5. Ta bort vattenbehållarens lock (fig. 9).
6. Sätt i stickkontakten och starta maskinen med strömbrytaren med lampa (3 fig. 10) som då tänds. Ta bort frampanelen om det behövs.
7. Häll blandningen av vatten och vitvinsvinäger i vattenbehållaren. Vattenbehållaren ska vara full.

⚠ **VIKTIGT:**
Om nivån är för låg i vattenbehållaren utlöses rotationssensorn och maskinen stannar. Starta då om maskinen genom att fylla på vattenbehållaren och vänta i 10 minuter tills rotationssensorn ger klartecken att köra igen.
8. Låt maskinen köra och fortsätt med att hälla blandningen i vattenbehållaren tills du har använt åtminstone 4 liter av blandningen.
9. Öppna vattenkranen (1 fig. 7) för produktion av is och kör maskinen i minst 5 minuter utan att hälla i mer av blandningen i vattenbehållaren.
10. **Kasta all den is som har producerats under rengöringen.**
11. Fortsätt sedan med desinficeringsmomentet som beskrivs i följande avsnitt.

11 DESINFICERING
Använd en blandning bestående av 200 mg/l natriumhypoklorit och vatten eller en blandning som vanligtvis används för desinficering av nappflaskor. Kontrollera att desinficeringsprodukten:
- Är godkänd av de nationella hälsovårdsmyndigheterna
- Är avsedd för livsmedelsmaskiner
- Inte skadar maskinens material eller delar.

Se tillverkarens anvisningar på förpackningen beträffande användningssätt och koncentrationer. Blandningen bör användas vid en temperatur på 25 °C.

⚠ **OBSERVERA:**
Kontrollera att samtliga kablar och elledningar är helt torra innan maskinen ansluts till elnätet.

1. Förbered ca. 8 liter desinficeringsblandning för desinficering av maskinen.
2. Stäng av maskinen, **dra ut stickkontakten ur eluttaget**, stäng vattenkranen (1 fig. 7) för produktion av is och låt vattenkranen (2 fig. 1) för kondensvatten (om den finns) vara öppen.
3. Häll blandningen i vattenbehållaren. Vattenbehållaren ska vara full.

⚠ **VIKTIGT:**
Om nivån är för låg i vattenbehållaren utlöses rotationssensorn och maskinen stannar. Starta då om maskinen genom att fylla på vattenbehållaren och vänta i 10 minuter tills rotationssensorn ger klartecken att köra igen.

4. Sätt i stickkontakten och starta maskinen med strömbrytaren med lampa (3 fig. 10) som då tänds.
5. Låt maskinen köra och fortsätt med att hälla blandningen i vattenbehållaren tills du har använt åtminstone 4 liter av blandningen.
6. Öppna vattenkranen (1 fig. 7) för produktion av is och kör maskinen i minst 5 minuter utan att hälla i mer av blandningen i vattenbehållaren.
7. Stäng av maskinen och **dra ut stickkontakten**.

8. Koppla från mikrobrytaren/arna från maskinens elledningar (fig. 11) och dra ut termostatens känselkropp (4 fig. 11) ur isslangen. **Var försiktig så att den inte blir skadad.**
9. Ta bort mikrobrytaren/arna genom att vrida den/dem moturs (fig. 12).
10. Ta bort isoleringen (om den finns) från ismynningen (fig. 13).
11. Lossa det/de löstagbara bandet/en (5 fig. 14) (om det/de finns) som fäster ismynningen/arna (6 fig. 14) vid förångaren/arna.
12. Ta loss ismynningen/arna (6 fig. 14) från förångaren/arna och dra ut isslangen/arna (7 fig. 14) ur stödplattan.
13. Rengör vattenbehållarens lock, ismynningen/arna (6 fig. 14) och insidan av isslangen/arna med ett vanligt diskmedel. **Var försiktig så att den mekaniska delen inuti ismynningen som aktiverar mikrobrytaren inte blir skadad.** Använd en pensel med mjuk borst och en svamp utan slipverkan för att ta bort eventuella avlagringar.
14. Rengör isutloppet/en (8 fig. 14) och iskrossen (9 fig. 14) med ett vanligt diskmedel. Använd en pensel med mjuk borst och en svamp utan slipverkan för att ta bort eventuella avlagringar.
15. Skölj isutlopp/en (8 fig. 14), iskrossen (9 fig. 14), vattenbehållarens lock, insidan av isslangen/arna och ismynningen/arna (6 fig. 14) med rikligt med kallt vatten.
16. Spruta desinficeringsblandningen på isutloppet/en (8 fig. 14) och iskrossen (9 fig. 14). Låt verka i minst 30 minuter.
17. Fördela desinficeringsblandningen på vattenbehållarens lock, ismynningen/arna (6 fig. 14) och insidan av isslangen/arna.
18. Skölj isutloppet/en (8 fig. 14) och iskrossen (9 fig. 14) med rikligt med kallt vatten.
19. Skölj vattenbehållarens lock, isslangen/arna (7 fig. 14) och ismynningen/arna (6 fig. 14) med rikligt med kallt vatten. Torka därefter delarna noggrant.
20. Återmontera isoleringen (om den finns) på ismynningen (fig. 13).
21. Återmontera mikrobrytaren/arna genom att vrida den/dem **medurs**. **Kontrollera att den mekaniska aktiveringsdelen inte trycker in mikrobrytaren.** Flytta annars den mekaniska delen en bit bort från mikrobrytaren.
22. Återmontera isslangen/arna (7 fig. 14) på stödplattan.
23. Återmontera ismynningen/arna (6 fig. 14) och fäst den/dem vid förångaren/arna med det/de löstagbara fästbandet/en (5 fig. 14) (om det/de finns).
24. För in termostatens känselkropp (4 fig. 11) i isslangen. **Var försiktig så att den inte blir skadad.**
25. Återmontera vattenbehållarens lock.
26. Anslut mikrobrytaren/arna till maskinens elledningar (fig. 11).
27. **Kontrollera att samtliga kablar och elledningar på maskinen är helt torra.**
28. Återmontera de nedmonterade panelerna och fäst dem med fästskruvarna efter rengöringen och desinficeringen av maskinen.
29. **Kasta all den is som har producerats under desinficeringen.**

Nu är ismaskinen redo att startas igen. Följ anvisningarna i instruktionsboken.

⚠ **OBSERVERA:**
Kasta all is som produceras de första 30 minuterna efter rengöringen och desinficeringen.

I samband med rengöring och desinficering av maskinen ska även den anslutna isbehållaren rengöras och desinficeras.

10 AVSTÄLLNINGSPERIODER

När maskinen inte ska användas under en period ska du göra följande:
- Koppla bort spänningen med hjälp av strömbrytaren (6 fig. 3) och dra ut stickkontakten (om sådan finns) ur eluttaget.
- Stäng av vattenförsörjningen med hjälp av vattenkranen/kranarna (7 fig. 3).
- Genomför alla moment som ingår i periodiskt underhåll av maskinen (se avsnitt 9).
- Rengör filtret på magnetventilen för vattenintag enligt anvisningarna i avsnitt 9.1.
- Rengör filtret på luftkondensorn (tillval) enligt anvisningarna i avsnitt 9.2.

1

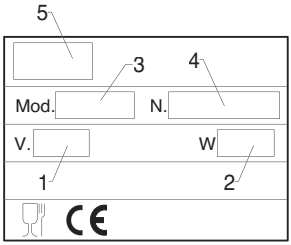

2

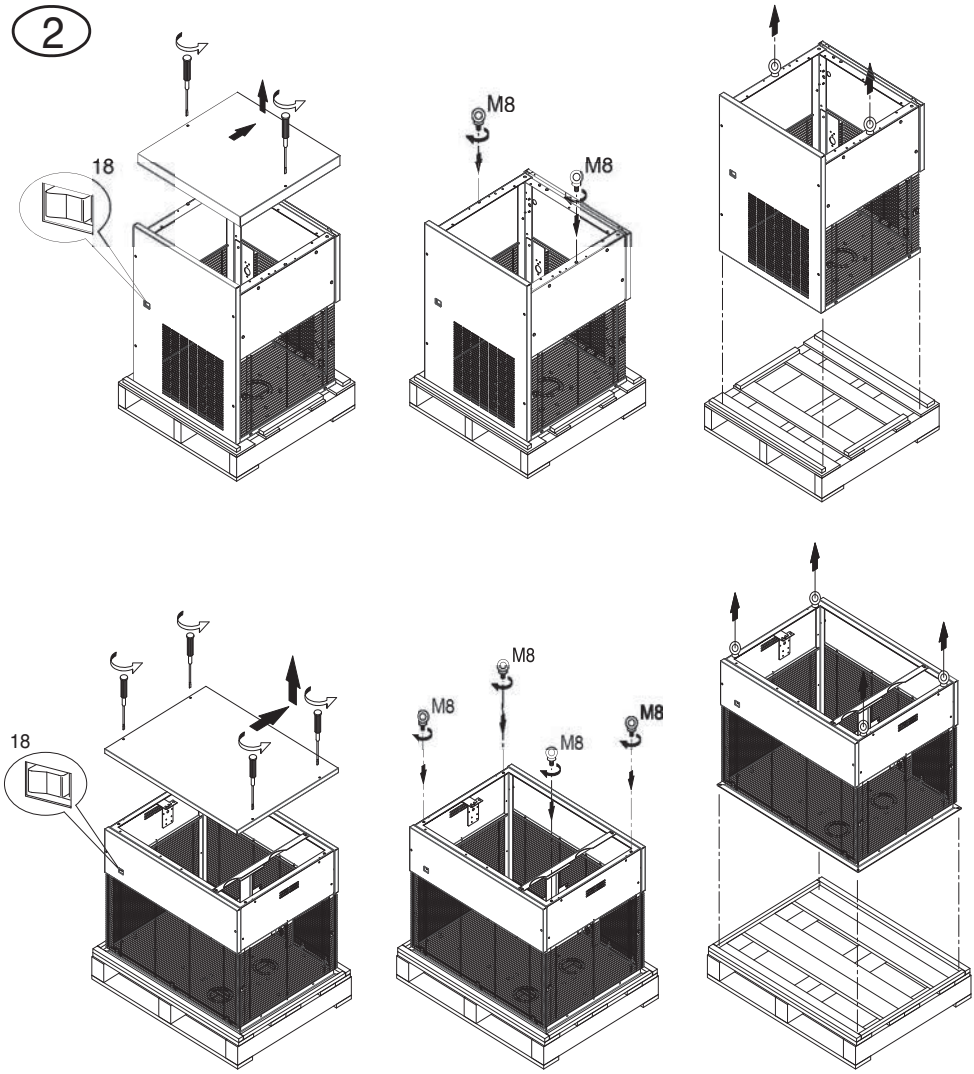

3

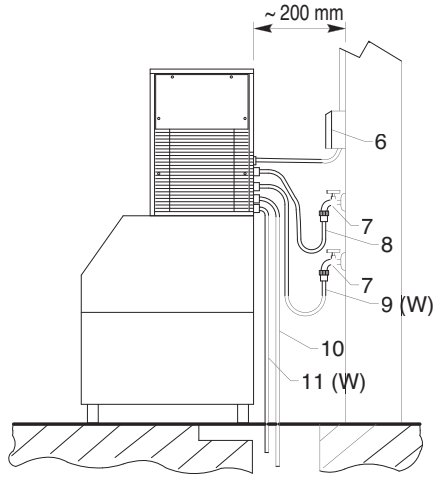
~ 200 mm
6
7
8
7
9 (W)
10
11 (W)

4

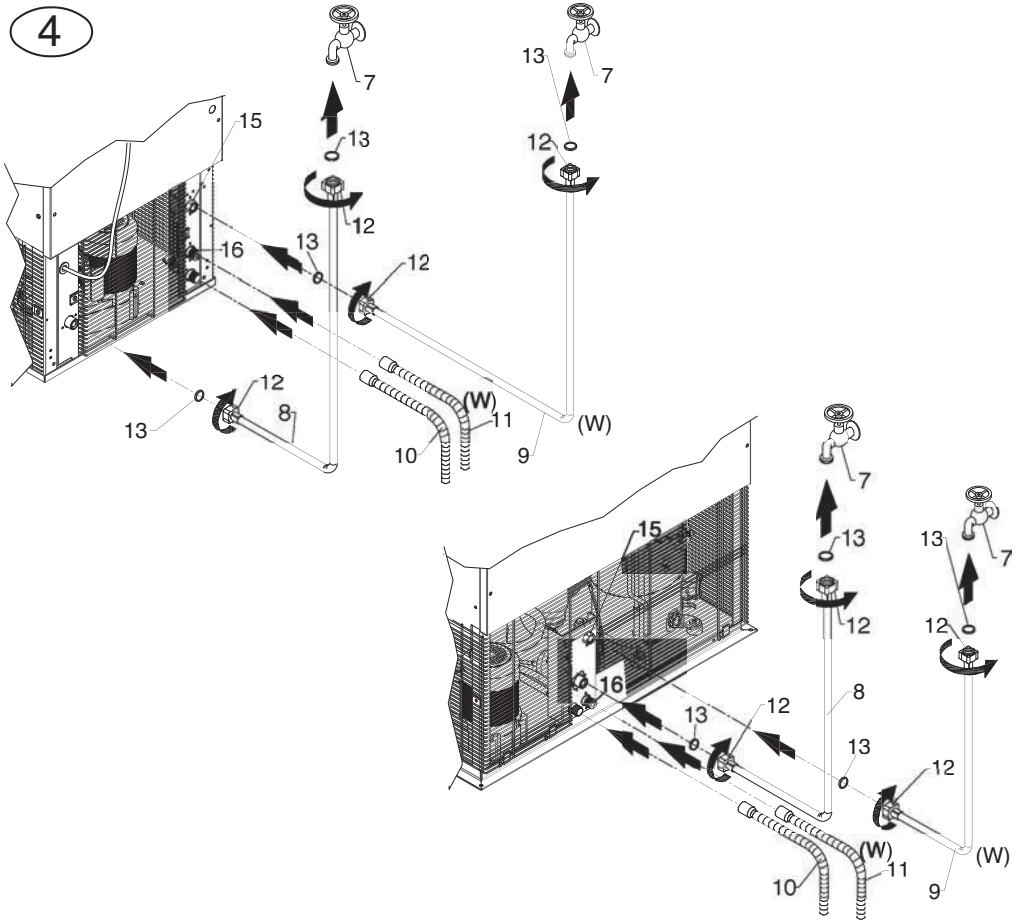
7
13
7
15
13
12
12
16
13
12
12
13
8
(W)
11
(W)
10
9
7
15
13
13
7
12
12
16
8
13
12
13
12
(W)
11
(W)
10
9

5

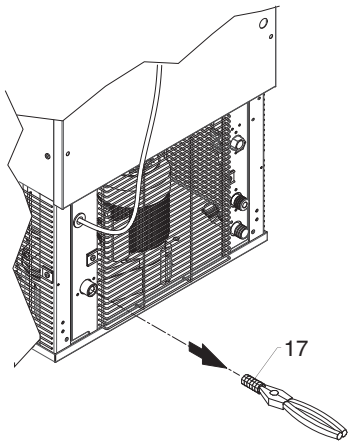

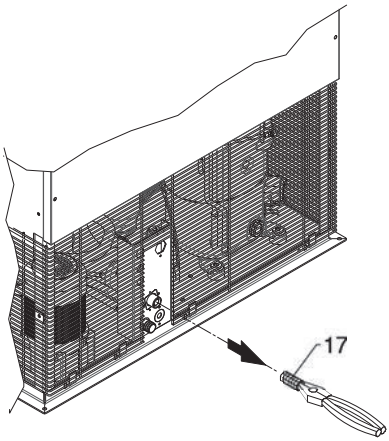

6

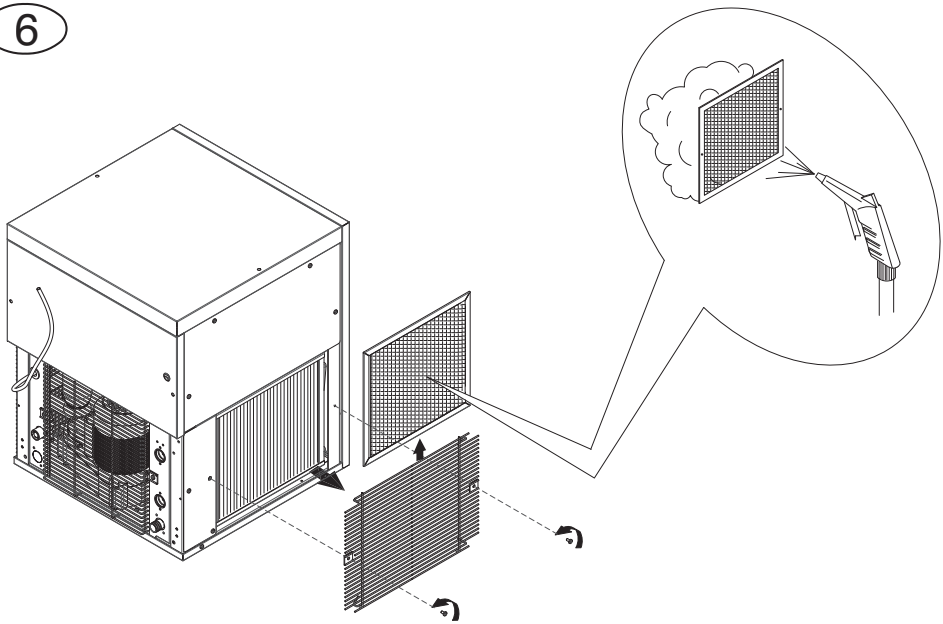

7

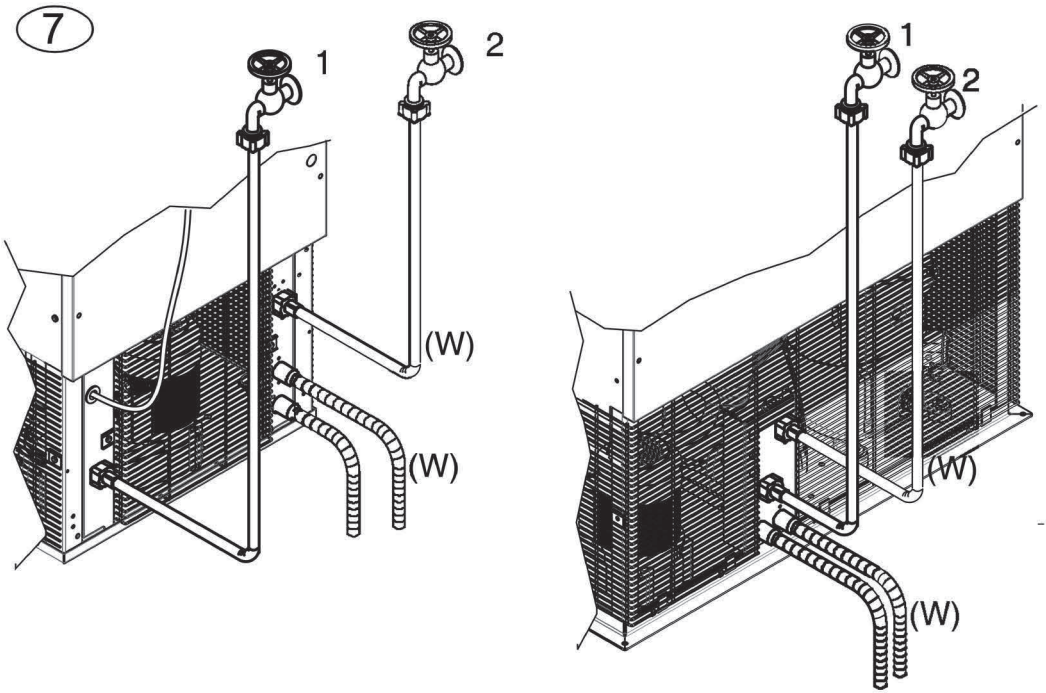

8

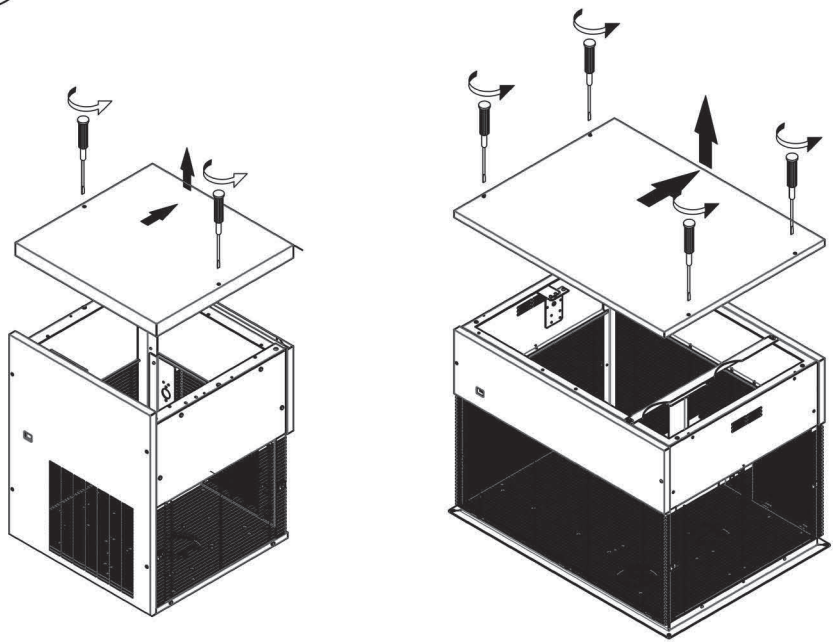

9

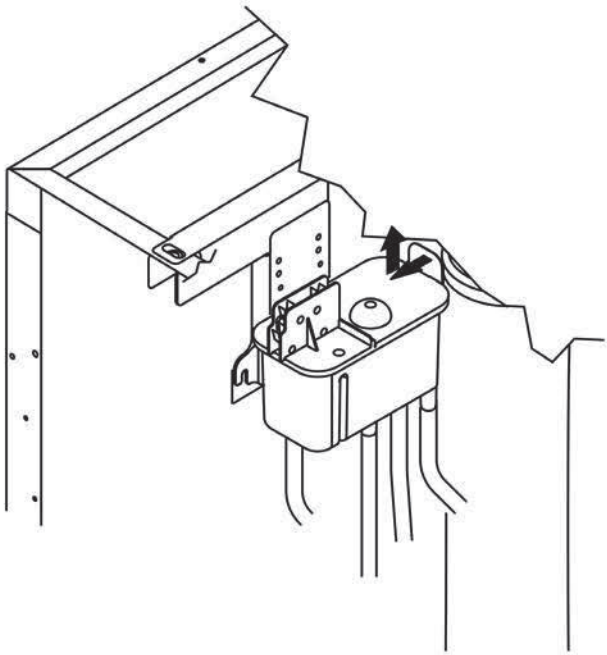

10

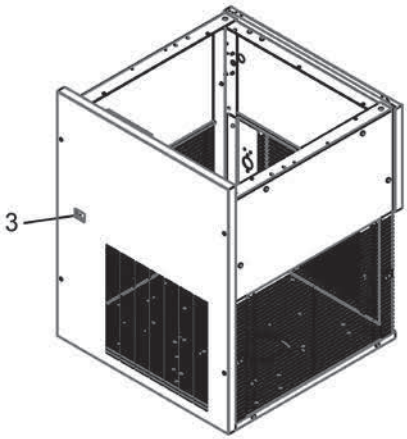

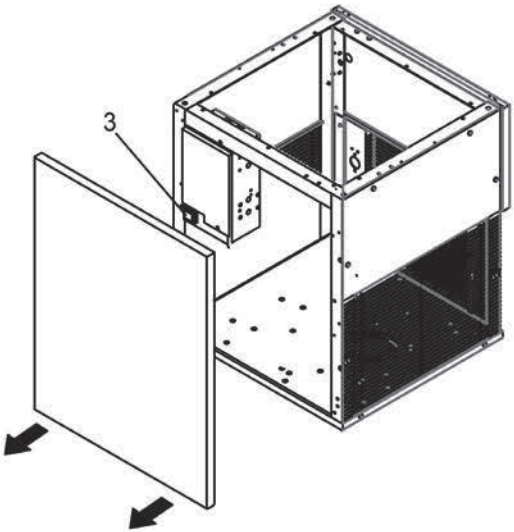

11

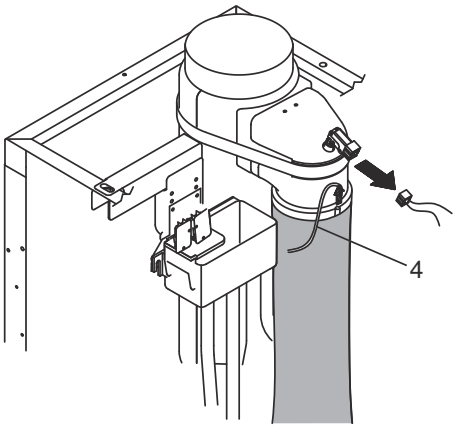

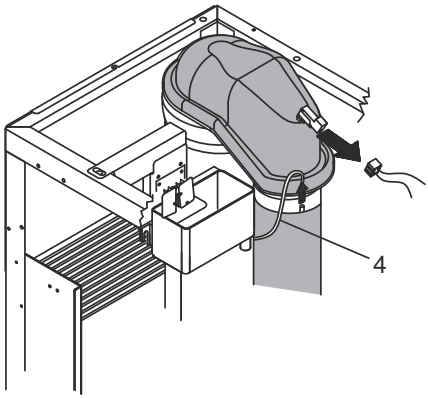

12

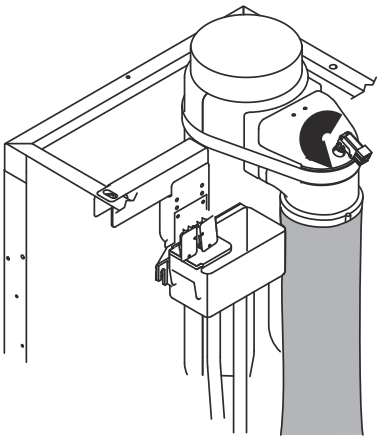

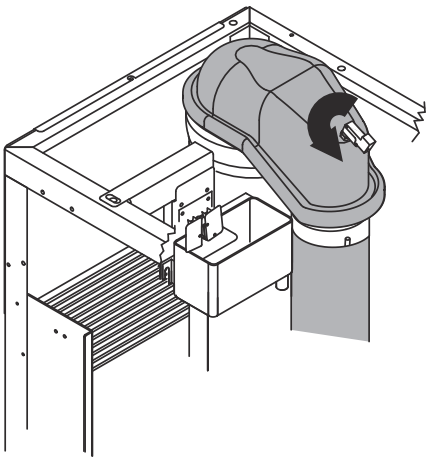

13

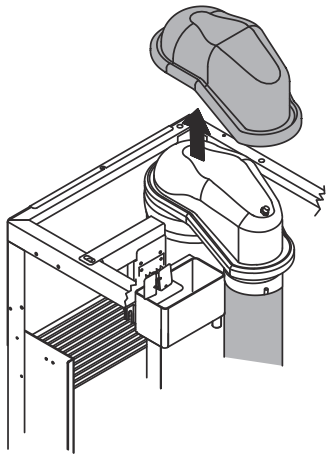

14

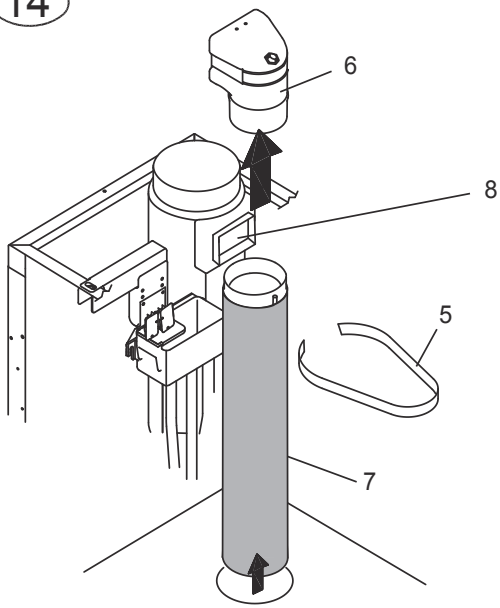

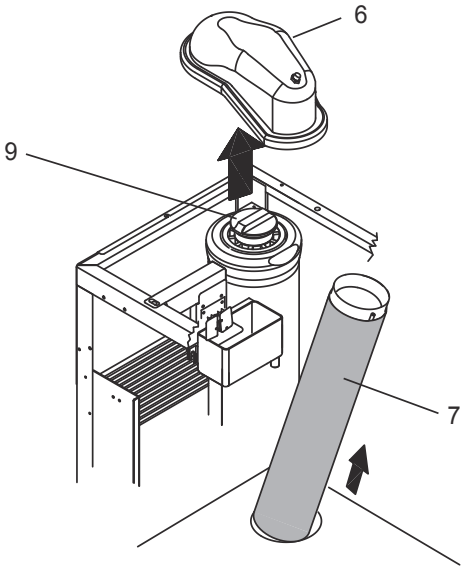

È vietata la riproduzione, anche solo parziale, del presente manuale di istruzioni.

It is strictly forbidden to reproduce this instruction manual or any part thereof.

La reproduction, y compris partielle, de ce manuel d'instructions, est interdite.

Eine vollständige oder auszugsweise Reproduktion des vorliegenden Handbuches ist verboten.

E prohibida la reproducción, an parcialmente, del presente manual de instrucciones.

Proíbe-se reproduzir, também parcialmente, o presente Manual de Instruções.

Απαγορεύεται η αντιγρφή έστω και μερική του παρόντος.

Воспроизведение настоящего руководства, даже частичное, запрещено.

ممنوع طباعة أو تصوير هذا الكتيب، ولو بشكل جزئي

본설명서의부분적인혹은전체적인복사를금합니다

Reproduktion, ävendelvis, av denna manual är förbjuden.

Cod. 241638 - Rev. 2