HWDQ90B416FWB-RU

Руководство по эксплуатации
Встраиваемая стирально-сушильная машина

Пайдалану жөніндегі нұсқаулық
Кіріктірілген кір жуғыш-кептіргіш машина

RU / KZ

Haier

Благодарим вас за выбор этого изделия. Мы с гордостью представляем вам идеальное изделие из лучшего полного ассортимента бытовой техники, которая удовлетворит все повседневные потребности вашего дома.

Внимательно прочтите данное руководство, для того чтобы правильно и безопасно использовать и обслуживать свою машину.

Используйте машину только после того, как внимательно прочтете эту инструкцию. Рекомендуется хранить это руководство под рукой и сохранять его в хорошем состоянии для возможных будущих владельцев.

Следует проверить, что электроприбор поставлен вместе с настоящим руководством по эксплуатации, гарантийным талоном, адресами сервисных центров и этикеткой энергоэффективности. Также следует проверить, что в комплект машины входят пробки, лоток для жидкого моющего средства или отбеливающего средства (только для некоторых моделей). Мы рекомендуем вам сохранить все эти компоненты.

Каждое изделие снабжено уникальным 20-разрядным идентификационным кодом (серийным номером), в 14–16 символах которого зашифрована дата изготовления (год/месяц/день). Данный код является своего рода идентификационной картой изделия, и вы должны будете зарегистрировать его при обращении в сервисный центр.

Условия окружающей среды

Данный электроприбор промаркирован в соответствии с Европейской директивой 2012/19/EU относительно отходов от электрического электронного оборудования (ОЭЭО).

ОЭЭО содержат как загрязняющие вещества (которые могут оказывать негативное воздействие на окружающую среду), так компоненты, которые могут использоваться повторно. ОЭЭО обязательно должны подвергаться специальной обработке, для того, чтобы правильно удалить и утилизировать все загрязняющие природу вещества восстановить повторно использовать все материалы, пригодные для повторного использования. Люди могут играть важную роль в защите окружающей среды от вредного воздействия на нее ОЭЭО; для этого нужно соблюдать несколько основных правил:

- ОЭЭО не должны утилизироваться как бытовые отходы;
- ОЭЭО должны отправляться на соответствующие пункты сбора, управляемые муниципальными властями или зарегистрированными компаниями. В некоторых странах для крупногабаритных ОЭЭО может быть организован их сбор на дому.

В некоторых странах если вы покупаете новый электроприбор, то можете вернуть в магазин старый, который должен быть принят магазином бесплатно (один на один) при условии, что приобретается аналогичное новое оборудование.

Содержание

1. ***ОБЩИЕ ПРАВИЛА БЕЗОПАСНОСТИ***
2. ***УСТАНОВКА***
3. ***ВЫДВИЖНАЯ КАССЕТА ДЛЯ МОЮЩЕГО СРЕДСТВА***
4. ***ПРАКТИЧЕСКИЕ СОВЕТЫ***
5. ***ОБСЛУЖИВАНИЕ И ЧИСТКА***
6. ***КРАТКОЕ РУКОВОДСТВО ПОЛЬЗОВА ТЕЛЯ***
7. ***ОРГАНЫ УПРАВЛЕНИЯ И ПРОГРАММЫ***
8. ***ЦИКЛ СУШКИ***
9. ***ЦИКЛ АВТОМАТИЧЕСКОЙ СТИРКИ/ СУШКИ***
10. ***УСТРАНЕНИЕ НЕИСПРАВНОСТЕЙ И ГАРАНТИЙНЫЕ ОБЯЗАТЕЛЬСТВА***

1. ОБЩИЕ ПРАВИЛА БЕЗОПАСНОСТИ

- Данный электроприбор предназначен для бытовых и подобных им применений, например:
  - кухонные помещения для персонала в магазинах, офисах и другие рабочие помещения;
  - загородные дома;
  - использование клиентами в отелях, мотелях, других жилых помещениях;
  - в гостиницах типа «постель и завтрак».

Использование данного электроприбора для применений, отличных от бытовых, например для коммерческих применений с участием специалистов или обученных пользователей, запрещается. Использование данного электроприбора для применений, отличных от домашних, может привести к снижению срока службы электроприбора, а также к отмене гарантии производителя. Производитель не несет преду смотренной законом ответственности за любые повреждения электроприбора или другие повреждения или потери, связанные с тем, что электроприбор использовался для применений, отличных от домашних или бытовых (даже если он установлен в жилом доме или в бытовом помещении).

- Данный электроприбор может использоваться детьми, начиная с 8 лет, и лицами с нарушенными физическими или умственными способностями, а также лицами, не обладающими достаточным опытом и знаниями, если за их действиями наблюдает ответственное лицо или если эти лица были проинструктированы относительно безопасной эксплуатации электроприбора и осознают опасности, связанные с его работой. Не разрешайте детям играть с электроприбором. Чистка и обслуживание не должны выполняться детьми без наблюдения взрослых.
- Следите за тем, чтобы дети не играли с электроприбором.
- Дети младше 3 лет не должны находиться рядом с машиной или должны находиться под постоянным наблюдением взрослых.
- Если шнур питания поврежден, его необходимо заменить. специальным шнуром или узлом шнура питания в сборе, поставляемым изготовителем или его сервисным представителем.
- Следует использовать только те шланги, которые поставляются вместе с электроприбором. (Не используйте старые шланги).
- Давление воды должно быть в пределах от 0,05 до 0,8 МПа.
- Убедитесь в том, что под основанием машины нет ковра и что ковер не загораживает вентиляционные отверстия машины.
- Финальная часть цикла работы стирально-сушильной машины выполняется без нагрева (цикл охлаждения), для того, чтобы не повредить выстиранные вещи.

ПРЕДУПРЕЖДЕНИЕ

Никогда не останавливайтете стирально-сушильную машину до окончания цикла сушки, если при этом все белье быстро не вынимается из машины и тепло не рассеивается.

- Электроприбор должен быть установлен так, чтобы обеспечивался свободный доступ к электрической розетке.
- Машина не должна устанавливаться рядом с дверью с замком, раздвижной дверью или дверью, петли которой расположены со стороны машины, таким образом, что при этом ограничивается полное открывание дверцы машины.
- Максимальная загрузка сухого белья зависит от используемой модели (см. панель управления).
- В машине не должны использоваться промышленные моющие средства.
- Не сушите в стирально-сушильной машине невыстиранные вещи.
- Перед тем как высушить в стирально-сушильной машине вещи загрязненные такими веществами, как кулинарный жир, ацетон, этиловый спирт, бензин, керосин, пятновыводители, скипидар, воск и вещества для удаления воска, эти вещи должны быть выстираны вручную в горячей воде с дополнительным количеством моющего средства.
- В стирально-сушильной машине нельзя сушить вещи, изготовленные из пористой резины (латексной пенорезины), шапочки для душа, водонепроницаемые ткани, вещи с резиновой подкладкой, а также одежду или изделия с подкладкой из пор истой резины.
- Кондиционеры для белья и аналогичные им вещества должны использоваться, как указано в инструкции производителя кондиционера для белья.
- Вещи, загрязненные нефтепродуктами, могут воспламениться под воздействием источников тепла, таких как, например, стирально-сушильная машина. Вещи нагреваются, что вызывает окисление нефтепродуктов. При окислении выделяется тепло. Если тепло не отводится, то вещи могут нагреться до высокой температуры и загореться. Складывание загрязненных нефтепродуктами вещей в кучу и их хранение может привести к нарушению отвода тепла, что, в свою очередь, может привести к их возгоранию.
- Если вещи загрязнены растительным маслом, кулинарным жиром или средствами по уходу за волосами, то такие вещи перед загрузкой в машину должны быть выстираны в ручную в горячей воде с дополнительным количеством моющего средства. Это снизит опасность возгорания, но полностью не устранит ее.

- Выньте из карманов зажигалки и спички.
- Справочный листок технических данных изделия можно найти на веб-сайте производителя.

Электрические подключения и правила безопасности

- Технические характеристики (напряжение питания и потребляемая мощность) указаны на паспортной табличке изделия.
- Необходимо проверить заземление электрической системы согласно применимым правилам, а также то, что электрическая розетка соответствует типу вилки устройства. В противном случае обратитесь за помощью к квалифицированному специалисту.
- Использование преобразователей, розеток с несколькими гнездами или удлинителей настоятельно не рекомендуется.

ПРЕДУПРЕЖДЕНИЕ

Запрещается подключать питание прибора через внешнее устройство с выключателем, например таймер, либо подсоединять к сети, которая регулярно включается и выключается коммунальным предприятием.

- Перед выполнением чистки или обслуживания машины отсоедините шнур питания от электрической розетки и закройте водопроводный кран.
- При отсоединении шнура питания от электрической розетки не держитесь за шнур, а держитесь за вилку.
- Перед тем как открыть загрузочный люк машины, убедитесь в том, что в барабане машины нет воды.

ПРЕДУПРЕЖДЕНИЕ

Во время цикла стирки вода может нагреваться до очень высокой температуры.

- Не подвергайте машину воздействию дождя, прямого солнечного света и другим погодным воздействиям.
- При перемещении машины не поднимайте машину за ручки управления или за выдвижную кассету для моющего средства. Во время транспортировки загрузочный люк не должен опираться на тележку. Рекомендуется поднимать машину при участии двух человек.
- В случае возникновения неисправности и/или при нарушении нормальной работы выключите машину, закройте водопроводный кран и не пытайтесь отремонтировать электроприборсамостоятельно. Немедленно свяжитесь с сервисным центром и используйте только фирменные запчасти. Невыполнение этих требований может привести к снижению безопасности электроприбора.

2. УСТАНОВКА

- Выверните **2** или **4** винта (**A**) на задней стенке и снимите **2** или **4** прокладки (**B**), как показано на **рис. 1**.
- Закройте **2** или **4** отверстия заглушками, которые находятся в конверте с инструкцией.
- Если стиральная машина является **встраиваемой**, выверните **3** или **4** винта (**A**) и снимите **3** или **4** прокладки (**B**).
- В некоторых моделях **1 или более** прокладок падает внутрь машины: наклоните стиральную машину вперед, чтобы извлечь их. Закройте отверстия заглушками, которые находятся в конверте.

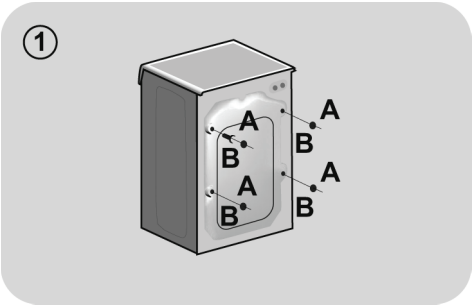

ПРЕДУПРЕЖДЕНИЕ

Храните упаковочные материалы в недоступном для детей месте.

Инструкции по монтажу мебельной дверцы

- Расположите шаблон с обратной стороны мебельной дверцы. Петли фиксирующий магнит можно установить с правой или с левой стороны, в зависимости от требований, предъявляемых к установке. Наметьте отверстия под шурупы, затем просверлите их.

- Закрепите петли в нужных местах 4 шурупами, входящими в комплект (**A**).

- Закрепите магнит (**B**) помощью шурупа (**C**).

- Установите пластину (**D**) с правой или с левой стороны, в зависимости от требований, предъявляемых к установке. Установите пластиковую подложку (**E**) под пластиной и закрепите ее с помощью винтов (**F**).

- Наденьте и защелкните крышку (**G**) вниз до упора.

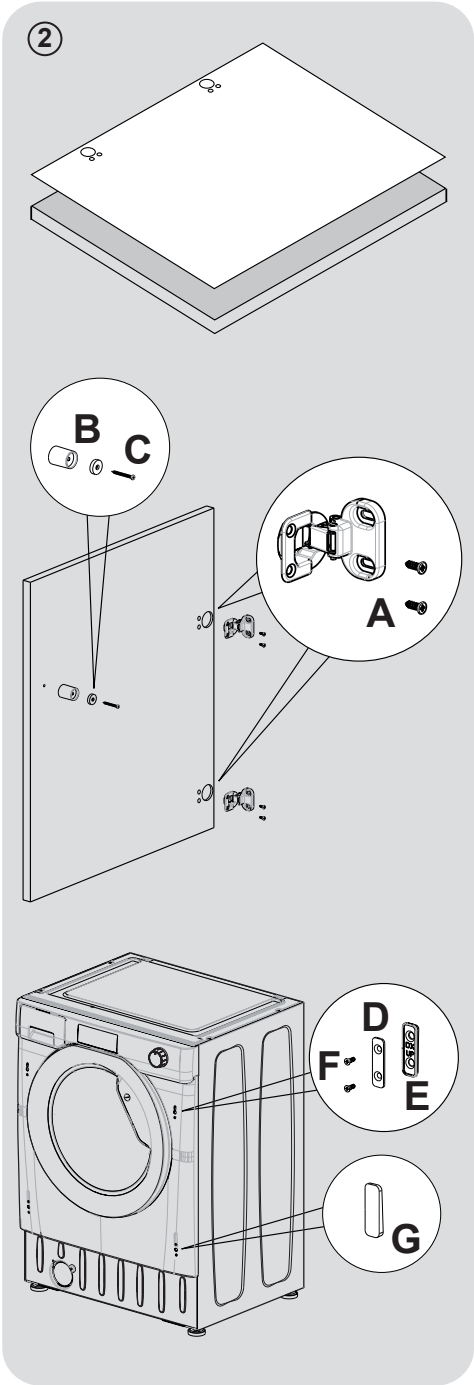

RU

- Установите мебельную дверцу перед стиральной машиной с помощью петель. Закрепите прокладки (**I**) под петли 2 винтами (**J**), а затем закрепите петли 2 винтами (**H**).

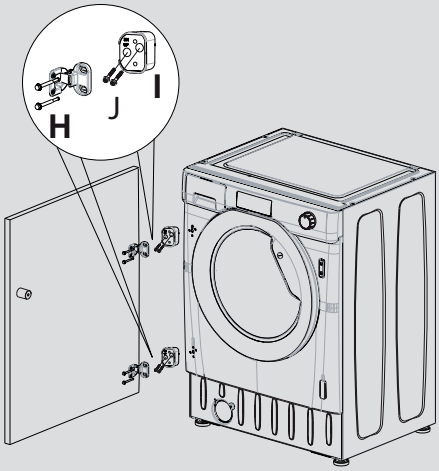

Рекомендуем установить мебельную дверцу так, чтобы она открывалась налево, в том же направлении, то и дверца стиральной машины. Таким образом у всс будет больше места при загрузке белья в стиральную машину.

- Установите стиральную машину в проем с размерами, указанными на рисунке. Мебельный цоколь может проходить вдоль передней стороны машины, но его высота будет зависеть от установленной высоты стиральной машины.

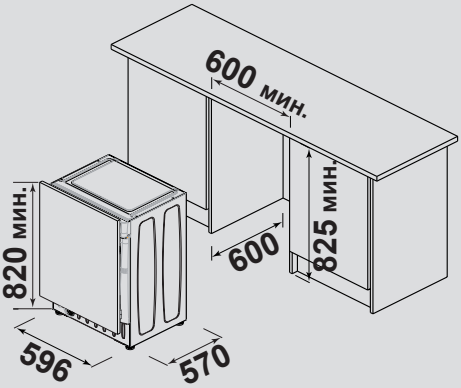

- 4 регулируемых ножки позволяют регулировать высоту стиральной машины от 820 мм до максимум 840 мм. Чтобы отрегулировать высоту, снимите гайки с каждой ножки и замените их 5-мм гайками, входящими в комплект. Поднимите ножки на нужную высоту и полностью затяните контргайку до фиксации у основания стиральной машины.

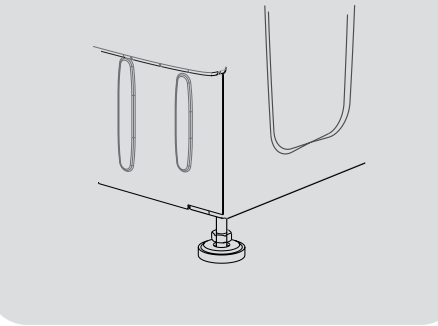

Подключение к водопроводной линии

- Подключите заливной шланг к крану **(рис. 3),** используя только новый шланг, поставляемый с бытовым устройством (не используйте старые шланги).

- **НЕКОТОРЫЕ МОДЕЛИ** могут иметь одну или несколько из перечисленных ниже функций.

- **HOT&COLD (ГОРЯЧАЯ И ХОЛОДНАЯ) (рис. 4)**: подсоединение к машине линий горячей и холодной воды обеспечивает экономию электроэнергии. Подсоедините серый шланг к водопроводному крану линии холодной воды (❄), а красный шланг к водопроводному крану линии горячей воды. Машина может быть подсоединена только к крану холодной воды: в этом случае некоторые из программ могут начинаться с запаздыванием в несколько минут.

- **AQUASTOP (ПРЕКРАЩЕНИЕ ПОДАЧИ ВОДЫ) (рис. 5)**: в шланге подачи воды установлено устройство, которое при повреждении шланга прекращает подачу воды в машину; в этом случае в окне **A** появляется красная метка, что указывает на то, что шланг нужно заменить. Чтобы отвернуть гайку, нужно нажать на фиксатор **B**.

- **AQUAPROTECT (ЗАЩИТА ПОДАЧИ ВОДЫ) – ШЛАНГ ПОДАЧИ ВОДЫ С ОБОЛОЧКОЙ (рис. 6)**: при наличии утечки воды из основного внутреннего шланга **A** в прозрачной оболочке шланга **B** будет скапливаться вода, позволяющая завершить цикл стирки. После окончания цикла стирки свяжитесь с сервисным центром, чтобы заменить шланг подачи воды.

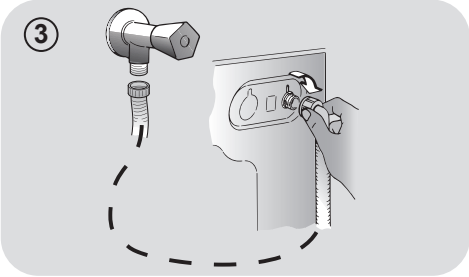

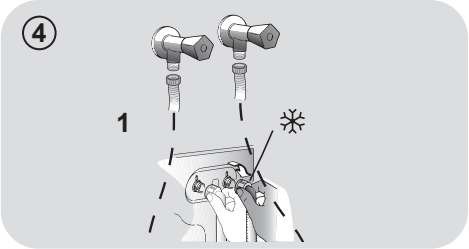

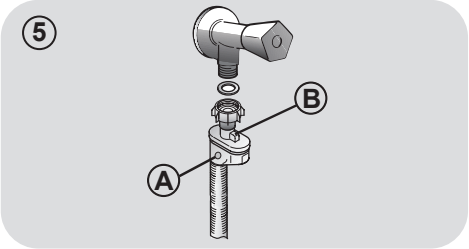

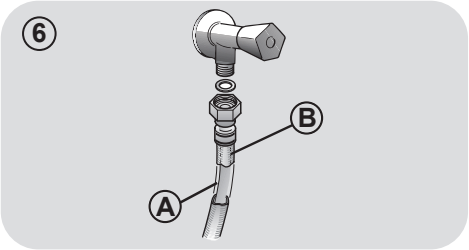

RU

Установка

- Проследите за тем, чтобы не было перегибания или деформации шланга в пространстве между машиной стеной. Поместите конец сливного шланга в ванну или подсоедините его к сливному отверстию в стене (предпочтительно), расположенному на высоте не менее 50 см от пола. Диаметр сливного шланга должен быть больше диаметра шланга подачи воды **(рис. 7)**.
- Отрегулируйте горизонтальный уровень машины с помощью ножек, как показано на **рис. 8**:

  a. Поверните гайку по часовой стрелке, чтобы освободить винт;

  b. Поверните ножку, чтобы она поднялась или опустилась до соприкосновения с полом;

  c. Зафиксируйте ножку с помощью гайки так, чтобы гайка вошла в контакт с дном машины.
- Подключите машину к электросети.

⚠ ПРЕДУПРЕЖДЕНИЕ

Если нужно заменить сетевой шнур, свяжитесь с сервисным центром.

При неправильной установке изготовитель не дает никакой гарантии и не несет ответственности за любые вызванные повреждения.

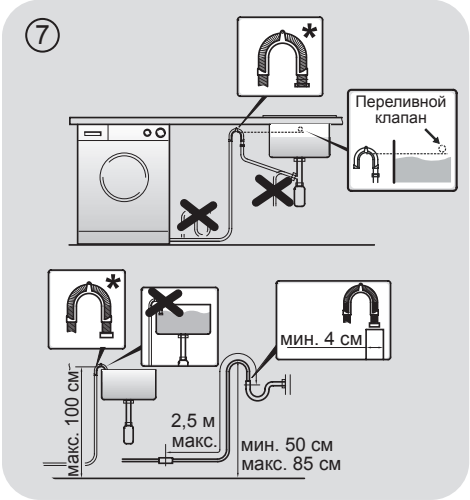

* ***ПРИНАДЛЕЖНОСТИ ПРОДАЮТСЯ ОТДЕЛЬНО***

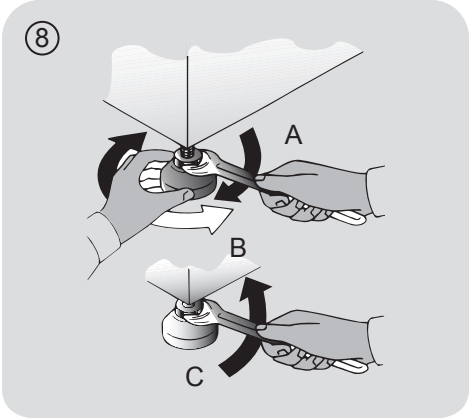

3. ВЫДВИЖНАЯ КАССЕТА ДЛЯ МОЮЩЕГО СРЕДСТВА

Выдвижная кассета для моющего средства имеет три отсека, как показано на **рис. 9**:

- **отсек 1**: для моющего средства, используемого для предварительной стирки;
- **отсек** ❀: для специальных добавок, умягчителей воды, крахмала, ароматизаторов и т. п;

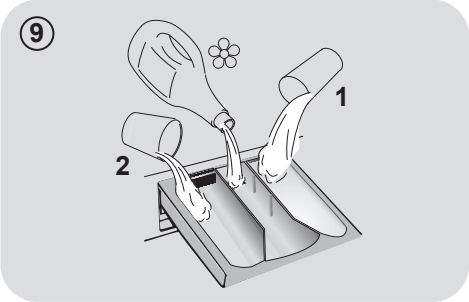

RU

⚠ ПРЕДУПРЕЖДЕНИЕ

Используйте только жидкие продукты. Стиральная машина автоматически дозирует добавки для каждого цикла во время последнего полоскания.

- **отсек 2**: для моющего средства.

⚠ ПРЕДУПРЕЖДЕНИЕ

Помните, что некоторые жидкие моющие средства не используются в отделении дозатора для моющих средств. В этом случае рекомендуем использовать специальный контейнер, который помещают с моющим средством непосредственно в барабан (продается вместе со средством).

Скапливание воды в нижней части манжеты люка и лотке для моющих средств является нормальным явлением.

4. ПРАКТИЧЕСКИЕ СОВЕТЫ

Советы относительно загрузки белья

При сортировке белья необходимо проверить следующее:

- из белья для стирки удалены металлические предметы, такие как шпильки и монеты;
- пуговицы и молнии застегнуты, пояса и ленты завязаны;
- со штор сняты ролики;
- внимательно прочесть информацию на ярлыках с указаниями относительно стирки;
- удалить стойкие пятна помощью специальных моющих средств.

- Осторожно закройте дверцу. Убедитесь, что белье не оказалось зажатым. Зажатое дверцей белье приведет к повреждению манжеты люка. Данное повреждение не покрывается гарантией.
- При стирке ковриков, покрывал и других тяжелых тканей не рекомендуется использовать отжим.
- Перед стиркой изделий из шерсти необходимо убедиться том, что данное изделие предназначено для стирки в стиральной машине. Для этого проверьте информацию на этикетке ткани, которую планируете стирать.
- Когда машина используется, оставляйте дверцу приоткрытой, чтобы избежать образования неприятных запахов внутри прибора.

Полезные советы для экономии

Рекомендации, которые позволят экономить деньги и беречь окружающую среду при эксплуатации вашей машины.

- Максимально загружайте машину в соответствии с таблицей программ – это позволит СЭКОНОМИТЬ воду и электроэнергию.
- Шум и остаточная влажность белья зависят от скорости отжима: при отжиме с большей скоростью машина производит больше шума, а белье будет суше.
- Самые эффективные программы с точки зрения потребления и воды, и электроэнергии – это обычно более длительные циклы стирки при пониженной температуре.

Загружайте в стиральную машину максимальное рекомендованное количество белья.

- Обеспечьте наилучшее использование электроэнергии, воды, моющего средства и времени с помощью максимальной рекомендованной загрузки вашей стиральной машины. При полной загрузке машины экономится 50 % электроэнергии по сравнению с двумя половинными загрузками.

Вам нужна предварительная стирка?

- Только для очень грязного белья! СЭКОНОМЬТЕ моющее средство, время, воду и от 5 до 15 % электроэнергии, не используя режим предварительной стирки (Prewash) для стирки не очень сильно загрязненного белья.

Требуется стирка в горячей воде?

- Предварительно обработайте пятна пятновыводителем или замочите сухое белье с пятном в воде перед стиркой, чтобы уменьшить необходимость стирки в горячей воде. Снижайте потребление электроэнергии путем использования программы стирки при низкой температуре.

Перед использованием программы сушки (СТИРАЛЬНО-СУШИЛЬНЫЕ МАШИНЫ)

- Перед использованием программы сушки уменьшите количество воды в белье, выбрав высокую скорость вращения барабана. Это обеспечит ЭКОНОМИЮ электроэнергии и времени.

Дозирование средства для стирки

Ниже приведено краткое руководство с рекомендациями **по использованию средства для стирки**.

- Используйте только средства, предназначенные для машинной стирки.
- Выбирайте средство для стирки, соответствующее типу тканей (хлопок, деликатные ткани, синтетика, шерсть, шелк и т. д.), цвету, виду и степени загрязненности, а также запрограммированной температуре стирки.
- Чтобы правильно определять нужное количество средства для стирки, кондиционера или других добавок, каждый раз тщательно соблюдайте инструкции производителя: **правильная эксплуатация прибора с надлежащей дозой средств для стирки позволит избежать чрезмерного потребления ресурсов и сократить воздействие окружающую среду**.

При стирке сильно загрязненных белых тканей мы рекомендуем вам пользоваться программами яля хлопчатобумажных тканей с температурой 60 °C или выше и использовать при этом обычный стиральный порошок (для стирки сильно загрязненных вещей), содержащий отбеливающие вещества, который при умеренных/высоких температурах обеспечивает превосходные результаты.

Для стирки при температуре от 40 °C до 60 °C тип используемого моющего средства должен соответствовать типу ткани и уровню ее загрязнения. Обычные стиральные порошки хорошо подходят для белых и цветных тканей с прочной краской, а жидкие моющие средства или защищающие цвет стиральные порошки хорошо подходят для стирки цветных тканей с небольшим уровнем загрязнения.

Для стирки при температуре ниже 40 °C мы рекомендуем использовать жидкие моющие средства или моющие средства, на которых указано, что они могут применяться для стирки при низкой температуре.

Для стирки изделий из шерсти или шелка пользуйтесь только специальными моющими средствами, предназначенными для этих тканей.

- Чрезмерное количество средства для стирки ведет к избыточному пенообразованию, что может препятствовать надлежащему выполнению цикла. Это также может снизить качество стирки и ополаскивания.

Использование экологически безопасных моющих средств без фосфатов может вызывать следующие эффекты:

- **мутная вода, сливаемая во время полоскания:** это связано с взвешенными в воде цеолитами, которые не оказывают отрицательного влияния эффективность полоскания;
- **белый порошок (цеолиты) на белье после стирки:** это нормальное явление, порошок не абсорбируется тканью и не изменяет ее цвет;
- **пена в воде и последнем полоскании:** это необязательно указывает на плохое полоскание;
- **обильная пена:** это часто связано с присутствием анионных поверхностно-активных веществ, содержащихся в моющих средствах, которые трудно удалить из белья. В этом случае не применяйте полоскание: оно не поможет.

Если проблема не устраняется или вы предполагаете нарушение работоспособности машины, немедленно свяжитесь с авторизованным центром обслуживания клиентов.

5. ОБСЛУЖИВАНИЕ И ЧИСТКА

Правильный уход за прибором может увеличить срок его службы.

Очистка внешних поверхностей прибора

- Отсоедините машину от источника электропитания.
- Вытрите корпус прибора снаружи влажной тканью, **НЕ ИСПОЛЬЗУЯ АБРАЗИВОВ, СПИРТА И (ИЛИ) РАСТВОРИТЕЛЕЙ.**

Чистка выдвижной кассеты для моющих средств

- Рекомендуется регулярно мыть распределитель средств для стирки во избежание накопления остатков этих средств и добавок.
- Осторожно и в то же время уверенно извлеките распределитель.
- Вымойте распределитель средств для стирки под струей проточной воды и снова установите в соответствующий отсек.

Очистка фильтра насоса

- Прибор оснащен специальным фильтром для улавливания крупных частиц, которые могут заблокировать сливную систему, например, пуговиц либо монет (в зависимости от модели, учитывая версию **A** или **B**).

Рекомендуется проверять и чистить фильтр 5 или 6 раз в год.

- Отсоедините машину от источника электропитания.
- Перед выворачиванием фильтра рекомендуется положить под него кусок впитывающей воду ткани, чтобы сохранить пол сухим.
- Поверните фильтр против часовой стрелки до ограничителя.
- Снимите и очистите фильтр; затем установите его на место, повернув по часовой стрелке.
- Установите все детали на место, выполнив описанные выше операции в обратной последовательности.

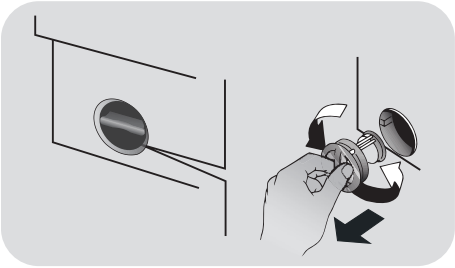

Советы относительно перемещения стиральной машины и длительного ее хранения

- Если прибор в течение длительного времени хранится в неотапливаемом помещении, всю оставшуюся воду следует полностью слить из труб.
- Отсоедините машину от розетки сети электропитания.
- Снимите со шланга фиксирующую ленту опустите шланг, чтобы полностью слить воду в контейнер.
- Закрепите сливной шланг с помощью ленты.

6. КРАТКОЕ РУКОВОДСТВО ПОЛЬЗОВАТЕЛЯ

В данной стиральной машине уровень воды автоматически регулируется в соответствии с типом и количеством стираемого в ней белья. Эта система снижает потребление электроэнергии и время стирки.

Выбор программы

- Включите стиральную машину и выберите нужную программу стирки.
- В случае необходимости выберите температуру стирки и нажмите нужную кнопку меню «Опции».

СУШКА
Если вы хотите, чтобы после выполнения стирки автоматически начался цикл сушки, выберите с помощью кнопки ВЫБОР СУШКИ нужную вам программу. Вы также можете запустить программу сушки вручную после окончания цикла стирки.

- Чтобы начать стирку, нажмите кнопку **СТАРТ/ПАУЗА**.
- В конце программы на дисплее появляется сообщение End (окончание) или загорается соответствующий индикаторный светодиод.

Перед тем как открыть дверцу, нужно дождаться, пока индикатор блокировки дверцы не погаснет.

- Выключите стиральную машину.

Для выполнения любого типа стирки обратитесь к таблице программ стирки и выполните указанные операции.

Технические характеристики

Давление в гидравлической системе:
мин. 0,05 МПа / макс. 0,8 МПа.

Скорость вращения центрифуги:
см. таблицу технических характеристик.

Потребляемая мощность / эл. предохранитель / напряжение в сети:
см. таблицу технических характеристик.

7. ОРГАНЫ УПРАВЛЕНИЯ И ПРОГРАММЫ

RU

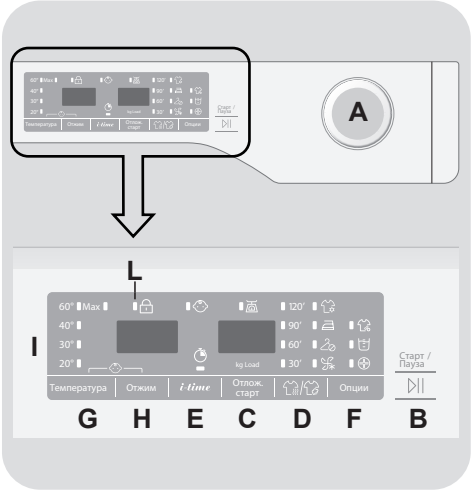

A Переключатель выбора программы с положением ВЫКЛ.

B Кнопка СТАРТ/ПАУЗА

C Кнопка ОТЛОЖЕННЫЙ СТАРТ

D Кнопка ВЫБОР СУШКИ / ФУНКЦИИ REFRESH

E Кнопка I-TIME

F Кнопка ОПЦИИ

G Кнопка ТЕМПЕРАТУРА

H Кнопка ОТЖИМ

G+H Блокировка кнопок

I Цифровой дисплей

L Световой индикатор блокировки дверцы

⚠ ПРЕДУПРЕЖДЕНИЕ

Не дотрагивайтесь до дисплея, когда вы вставляете вилку шнура питания в электрическую розетку, так как в течение первых нескольких секунд машина калибрует систему: касание дисплея нарушит нормальную работу машины. В этом случае выньте вилку шнура питания из розетки и повторите операцию.

Переключатель выбора программы с положением ВЫКЛ.

После поворота переключателя выбора программы загорается дисплей, на котором отображаются установки для выбранной программы. В целях экономии электроэнергии в конце цикла стирки и когда машина не работает, яркость дисплея уменьшается.

ВАЖНО: чтобы выключить машину, установите переключатель выбора программы в положение ВЫКЛ.

- Нажмите кнопку **СТАРТ/ПАУЗА**, чтобы запустить выбранный цикл стирки.
- После того как программа выбрана, переключатель выбора программы будет оставаться неподвижном положении до окончания цикла.
- После индикации окончания программы на дисплее и отключения индикатора блокировки дверцы дверцу можно открыть.
- Выключите стиральную машину, повернув переключатель выбора программы в положение **ВЫКЛ.**

Переключатель выбора программы должен возвращаться в положение ВЫКЛ. в конце каждого цикла стирки или при запуске последующего цикла стирки перед выбором и запуском следующей программы.

Кнопка СТАРТ/ПАУЗА

Перед нажатием кнопки СТАРТ/ПАУЗА закройте дверцу.

- Нажмите, чтобы запустить выбранный цикл.

После нажатия кнопки СТАРТ/ПАУЗА может пройти несколько секунд, перед тем как машина начнет работать.

РЕЖИМ ПАУЗЫ

- Нажмите и удерживайте кнопку **СТАРТ/ПАУЗА** в течение **2 секунд** (некоторые световые индикаторы и дисплей с оставшимся временем до окончания стирки начнут мигать, показывая, что машина была поставлена на паузу).

По соображениям безопасности на некоторых этапах цикла стирки дверца может открываться только в том случае, если уровень воды ниже ее нижнего края и если температура ниже 45 °C. Если эти условия соблюдены, дождитесь выключения индикатора блокировки дверцы, прежде чем открывать дверцу.

- Снова нажмите кнопку **СТАРТ/ПАУЗА**, чтобы повторно запустить программу с того момента, на котором она была приостановлена.

ОТМЕНА ПРОГРАММЫ

- Чтобы отменить программу, установите переключатель выбора программы в положение **ВЫКЛ.**
- Подождите **2 минуты**, пока система безопасности разблокирует дверцу.

Кнопка ОТЛОЖЕННЫЙ СТАРТ

- Эта кнопка позволяет вам задержать запуск выбранного цикла стирки на время до **24 часов**.

- Для задержки запуска цикла стирки выполните описанные ниже действия:
  - Выберите нужную программу.
  - Нажмите кнопку один раз, чтобы активировать ее (на дисплее появляется **h00**), а затем нажмите еще раз, чтобы установить задержку **1 час** (на дисплее появляется **h01**). Установленная задержка будет увеличиваться на **1 час** после каждого последующего нажатия кнопки до тех пор, пока на дисплее не появится **h24** (24 часа). После этого следующее нажатие кнопки сбрасывает задержку запуска на ноль.
  - Подтвердите с помощью нажатия кнопки **СТАРТ/ПАУЗА**. Начинается обратный отсчет времени, и, когда он закончится, программа запустится автоматически.
- Отложенный старт можно отменить, повернув переключатель программ в положение **ВЫКЛ.**

В случае нарушения подачи электроэнергии во время работы машины выбранная программа сохраняется в специальной памяти, и после восстановления подачи электроэнергии эта программа выполняется с того места, где она была прервана.

Кнопка выбора функции должна быть нажата до нажатия кнопки СТАРТ/ПАУЗА. Если выбирается опция, несовместимая с выбранной программой, то световой индикатор пциии сначала начинает мигать, а затем гаснет.

Кнопка ВЫБОР СУШКИ / ФУНКЦИИ REFRESH

Эта кнопка позволяет выбирать один из трех вариантов:

- ВЫБОР СУШКИ

- **Выполнение автоматического цикла стирки/сушки:**
  нажатием на эту кнопку выбирается степень сушки после выбора программы стирки в соответствии с типом белья. В конце программы стирки выбранный цикл сушки запускается автоматически.

Если выбрана несовместимая с автоматической сушкой программа стирки, эту функцию активировать нельзя.

Нельзя превышать максимальный груз для сушки белья, указанный в таблице программы, в противном случае белье не будет просушено удовлетворительно.

- Если нужно удалить выбор **до начала выполнения программы**, необходимо нажимать кнопку несколько раз, пока е выключатся световые индикаторы, или переместить селекторный переключатель программ в позицию **ВЫКЛ.**
- **Выполнение только цикла сушки:**
  после выбора помощью ручки правильной программы сушки в соответствии типом ткани путем нажатия на эту кнопку можно выбирать степень сушки, которая отлична от степени, заданной по умолчанию (кроме программы сушки шерстяных изделий).
- Для удаления цикла **во время фазы сушки** кнопку нужно нажимать приблизительно **3 секунды**.

⚠ ПРЕДУПРЕЖДЕНИЕ

После отмены программы сушки начинается фаза охлаждения, и перед открыванием дверцы необходимо подождать примерно 10–20 минут.

- После индикации окончания программы на дисплее и отключения индикатора блокировки дверцы дверцу можно открыть.

Также выполнение цикла сушки можно отменить, повернув селектор программ в положение ВЫКЛ. Перед тем как открывать дверцу, нужно подождать окончания фазы охлаждения (10–20 секунд) и выключения индикатора блокировки дверцы.

- ФУНКЦИЯ REFRESH

После выбора программы **ОСВЕЖИТЬ** необходимо выбрать один из трех видов интенсивности обработки паром, который подходит сухому или мокрому белью и соответствует типу ткани:

- **ОСВЕЖИТЬ для синтетики / смешанных видов ткани –** ***на дисплее появится (выбор по умолчанию) P1***
  Эта программа подходит для синтетики и смешанных видов тканей. Если белье мокрое (т. е. после стирки), программа нужна для устранения складок после вращения в барабане; если же белье сухое – она способствует достижению идеального уровня влажности для легкой глажки. Среднее время.

- **ОСВЕЖИТЬ для хлопковой ткани –** ***на дисплее появится (только дно нажатие кнопки) P2***
  Эта программа предполагается для одежды из хлопка. Если белье мокрое (т. е. после стирки), программа нужна для устранения складок после вращения в барабане; если же белье сухое - она способствует достижению идеального уровня влажности для легкой глажки. Среднее время.

- **ОСВЕЖИТЬ для деликатной ткани –** ***на дисплее появится (два нажатия кнопки) P3***
  Благодаря действию пара цикл способствует освежению ткани устранению складок после его использования. Программа состоит из начальной фазы, в которой подается пар, и финальной фазы, в которой удаляется излишняя влага для незамедлительного использования белья. Цикл пригоден для использования с сухим бельем.

Функция подходит для максимальной загрузки 1,5 кг.

Кнопка I-TIME

- Кнопка ***i-time*** позволяет настроить продолжительность цикла в соответствии с доступным временем.
- После выбора программы автоматически отображается установленное для нее время стирки.
- Опция ***i-time*** позволяет вам выбирать между 3 уровнями интенсивности стирки, изменяя продолжительность программы, что дает возможность вам настраивать продолжительность стирки в зависимости от степени загрязнения ткани (может использоваться только в некоторых программах, как показано в таблице программ).

Кнопка ОПЦИИ

Вы можете выбрать одну из трех опций:

- ПРЕДВАРИТЕЛЬНАЯ СТИРКА

- Эта опция позволяет выполнить предварительную стирку является очень полезной для стирки сильно загрязненных вещей (может использоваться только для некоторых программ, как показано в таблице программ стирки).
- Мы рекомендуем вам использовать только 20 % рекомендованного количества моющего средства, указанного на упаковке моющего средства.

- AQUAPLUS (ВОДА+)

- Эта функция (доступна только в некоторых программах) позволяет выстирать белье в гораздо большем объеме воды, а это вместе с новым комбинированным действием циклов вращения барабана, в которых вода заливается и сливается, придает идеальное состояние одежде, которая была выстирана и прополоскана, при этом моющие средства растворяются полностью, обеспечивая эффективную стирку.

- Эта функция разработана для людей с нежной и чувствительной кожей, у которых даже незначительные остатки моющего средства могут вызвать раздражение или аллергию.
- Эту функцию также рекомендуется применять при стирке детских вещей и очень грязных вещей с использованием большого количества моющих средств, а также при стирке полотенец, из волокон которых сложно вымыть моющее средство.

- ГИГИЕНА+ ⊕

Эту опцию можно использовать только в том случае, если вы задали температуру 60 °C. Данная опция позволяет проводить гигиеническую обработку одежды за счет того, что в течение всего цикла стирки будет поддерживаться постоянная температура.

Кнопка ТЕМПЕРАТУРА

- Эта кнопка позволяет изменять температуру циклов стирки.
- Во избежание повреждения тканей превышение максимального значения температуры, допустимого для каждой программы, невозможно.
- Если вы хотите, чтобы стирка проходила в холодной воде, все индикаторы должны быть выключены.

Кнопка ОТЖИМ

- Нажатием этой кнопки можно уменьшить максимальную скорость или при желании отменить цикл отжима.
- При отсутствии конкретной информации на этикетке одежды можно использовать максимальную скорость отжима, предполагаемую в программе.

Во избежание повреждения ткани превышение максимальной скорости отжима, установленного для каждой программы, невозможно.

- Для повторного включения цикла отжима нажимайте кнопку до тех пор, пока не установите желаемую скорость отжима.
- Скорость отжима можно изменять без приостановки машины.

Передозировка моющего средства может привести к избыточному пенообразованию. Если устройство обнаруживает наличие избыточной пены, оно может отменить фазу отжима или увеличить продолжительность программы и расход воды.

Машина оборудована специальным электронным устройством, которое отменяет цикл отжима, если загруженное белье не сбалансировано. Это позволяет уменьшить шум и вибрацию машины и продлевает срок ее службы.

Блокировка кнопок

- Одновременное нажатие кнопок **ТЕМПЕРАТУРА** и **ОТЖИМ** в течение **трех секунд** позволяет вам заблокировать кнопки. Тем самым вы исключаете возможность случайных или непреднамеренных изменений при случайном нажатии кнопок на дисплее во время выполнения цикла.
- Отменить блокировку клавиш можно повторным одновременным нажатием двух кнопок или выключением и включением машины.

Цифровой дисплей

С помощью дисплея вы имеете возможность постоянно получать информацию относительно состояния машины.

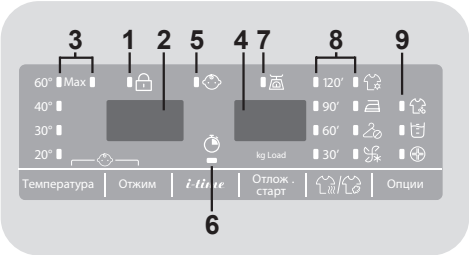

1) СВЕТОВОЙ ИНДИКАТОР БЛОКИРОВКИ ДВЕРЦЫ

- Эта пиктограмма указывает на то, что дверца машины закрыта.

Перед нажатием кнопки СТАРТ/ПАУЗА закройте дверцу.

- После нажатия кнопки **СТАРТ/ПАУЗА** на машине с закрытой дверцей индикатор будет мигать короткое время, а затем будет гореть ровным светом.

Если дверца машины не закрыта полностью, индикатор будет продолжать мигать в течение приблизительно 7 секунд. После этого команда пуска будет автоматически отменена. В этом случае правильно закройте дверцу и нажмите кнопку СТАРТ/ПАУЗА.

- Перед тем как открыть дверцу, нужно дождаться, пока индикатор блокировки дверцы не погаснет.

2) СКОРОСТЬ ОТЖИМА

Этот индикатор показывает скорость вращения арабана для выбранной программы, которая может быть изменена или отменена с помощью соответствующей кнопки.

3) ИНДИКАТОРЫ ВЫБОРА ТЕМПЕРАТУРЫ

Показывают температуру стирки выбранной программы, которая может быть изменена (где это допустимо) нажатием соответствующей кнопки. Если вы хотите, чтобы стирка проходила в холодной воде, все индикаторы должны быть выключены.

4) ПРОДОЛЖИТЕЛЬНОСТЬ ЦИКЛА

- После выбора программы на дисплее автоматически появляется продолжительность цикла стирки, которая может изменяться в зависимости от выбранной функции.
- После того как начнется выполнение программы, вы будете постоянно получать информацию относительно времени, оставшегося до конца стирки.
- Машина вычисляет время до конца выбранной программы на основании стандартной загрузки. Во время выполнения цикла стирки машина корректирует время до конца выбранной программы в соответствии с весом и составом загрузки.

5) ИНДИКАТОР БЛОКИРОВКИ КНОПОК

Этот индикатор показывает, что кнопки заблокированы.

6) ИНДИКАТОР I-TIME

Световой индикатор показывает выбор соответствующей опции.

7) ИНДИКАТОР ПРОВЕРКИ ВЕСА (kg Load) – *функция активна только в некоторых программах*

- Индикатор **kg Load** будет гореть в течение нескольких первых минут цикла стирки. В это время интеллектуальный датчик будет взвешивать загруженное в машину белье и регулировать продолжительность цикла, а также расход воды и электроэнергии.
- На каждой стадии стирки **kg Load** позволяет контролировать информацию относительно веса загрузки в барабане машины и на первых минутах стирки:
  - регулирует необходимое количество воды;

- определяет продолжительность цикла стирки;
- регулирует полоскание в соответствии с выбранным типом стираемой ткани;
- регулирует скорость вращения барабана в соответствии с типом стираемой ткани;
- определяет наличие мыльной пены и в случае необходимости увеличивает количество расходуемой воды во время выполнения полоскания;
- регулирует скорость вращения барабана в соответствии с загрузкой, предотвращая тем самым нарушение балансировки загрузки в барабане.

8) ИНДИКАТОРЫ ВЫБОРА СУШКИ

Индикаторы отображают степень сушки, которую можно выбирать соответствующими кнопками.

Программы автоматической сушки

ОЧЕНЬ СУХОЕ
(подходит для полотенец, банных халатов и объемных загрузок)

ПОД УТЮГ
(постиранное белье остается готовым для глажки)

СУШКА НА ВЕШАЛКУ
(для одежды, которая не требует глажки)

Программы сушки по времени

120′
90′
60′
30′

Эти программы также могут использоваться для выбора программ сушки с заданным временем.

Фаза охлаждения

Включается на финальном этапе охлаждения, на последних 10–20 минутах каждой фазы сушки.

9) ИНДИКАТОРЫ ОПЦИИ

Эти световые индикаторы показывают опции, которые могут быть выбраны с помощью соответствующей кнопки.

Таблица выбора программ

ПРОГРАММА		(МАКС.) * (смотрите панель управления)				°C 1) (МАКС.)	2		1
		6+4kg	7+5kg	8+5kg	9+5kg		2		1
Экспресс 14'		1	1	1,5	1,5	30°	●	●	
Ежедневная 59'		3	3,5	4	4,5	40°	●	●	
Синтетика	2) 3)	3	3,5	4	4,5	60°	●	●	(●)
Гигиена	3)	4	4,5	5,5	6	60°	●	●	
20 °C	2) 3)	6	7	8	9	20°	●	●	
Рубашки	2) 3)	3	3,5	4	4,5	30°	●	●	(●)
Отжим/слив		-	-	-	-	-			
Полоскание		-	-	-	-	-		●	
Сушка шерсти		1	1	1	1	-			
Синтетика		3	3,5	4	4,5	-			
Хлопок		**4**	**5**	**5**	**5**	-			
Освежить		1,5	1,5	1,5	1,5	-			
Шерсть/шелк		1	1	2	2	30°	●	●	
Смешанные ткани	2) 3)	3	3,5	4	4,5	40°	●	●	(●)
Хлопок**	2) 3)	**6**	**7**	**8**	**9**	75°	●	●	(●)

Прочтите эти примечания:

* Максимальная загрузка сухого белья зависит от используемой модели (см. панель управления).

(●) Только с выбранной опцией ПРЕДВАРИТЕЛЬНАЯ СТИРКА (Программы, доступные с опцией ПРЕДВАРИТЕЛЬНАЯ СТИРКА).

1) После выбора программы на дисплее отображается рекомендуемая температура стирки, которая может быть изменена (если это разрешено) с помощью соответствующей кнопки, однако превышение возможного максимального значения температуры недопустимо.

2) Для показанных программ вы можете регулировать продолжительность интенсивность стирки с помощью кнопки ***i-time***.

3) Доступна функция обработки паром.

ИНФОРМАЦИЯ ДЛЯ ИСПЫТАТЕЛЬНЫХ ЛАБОРАТОРИЙ (см. стандарт EN 50229)

Стирка
Используйте программу ** с выбранной максимальной степенью загрязнения, максимальной скоростью вращения барабана и температурой 60 °C.

Сушка
Выбрать программу ИНТЕНСИВНАЯ СУШКА для хлопчатобумажных изделий, СУШКА В ШКАФ.

Описание программ

Для стирки разных видов ткани с различной степенью загрязнения разработаны специальные программы стирки, удовлетворяющие любые запросы (см. таблицу программ).

Выберите программу в соответствии с инструкциями по стирке на этикетках, в особенности для максимальной рекомендованной температуры.

СТИРКА

⚠ ПРЕДУПРЕЖДЕНИЕ

ВАЖНЫЕ РЕКОМЕНДАЦИИ ДЛЯ ЭФФЕКТИВНОЙ СТИРКИ:

- **Новые цветные вещи следует стирать отдельно не менее 5 или 6 раз.**
- **Некоторые большие темные вещи, например джинсы и полотенца, следует всегда стирать отдельно.**
- **Никогда не смешивайте ткани С НЕУСТОЙЧИВЫМ ОКРАШИВАНИЕМ.**

Instant Mix Technology

Стиральная машина снабжена инновационной технологией предварительного смешивания моющего средства и воды. Струя воды под высоким давлением разбрызгивает моющую смесь непосредственно на белье. Впрыск моющей смеси под высоким давлением в начальной стадии цикла стирки облегчает проникновение моющего раствора в волокна ткани, тщательно удаляя загрязнения и обеспечивая превосходные результаты стирки.

Система **Instant Mix Technology** также работает во время полоскания, что обеспечивает полное удаление с белья остатков моющего средства благодаря разбрызгиванию воды под высоким давлением.

Экспресс 14'

Полный цикл стирки (стирка, полоскание и отжим). Эта программа хорошо подходит для стирки не слишком грязных хлопчатобумажных и смешанных тканей. Для этой программы рекомендуется использовать всего лишь 20 % обычно используемого моющего средства, чтобы снизить загрязнение окружающей среды.

Ежедневная 59'

Эта специальная программа обеспечивает высококачественную стирку при значительном уменьшении времени стирки. Эта программа предназначена для уменьшенной загрузки (см. таблицу программ).

Синтетика

Эта программа гарантирует отличные результаты стирки изделий из синтетических тканей. Алгоритм вращения барабана и циклы полосканий предназначены для оптимизации стирки изделий средней степени загрязненности из синтетических волокон (таких, как полиэстер, полиакрил, вискоза и т. д.) или из смесовых тканей с содержанием хлопка. Деликатная работа центрифуги снижает сминание тканей.

Гигиена

Эта программа обеспечивает глубокую очистку за счет оптимизации цикла стирки путем регулирования температуры и количества полосканий, исключения присутствия аллергенов и остатков моющих средств. Идеально подходит для чувствительной кожи. Программа предназначена для одежды из хлопка и выполняется при температуре 60 °C; при ее выборе рекомендуется сниженная загрузка.

20 °C

Эта инновационная программа позволяет стирать вместе различные по структуре и цвету ткани, такие как хлопок, синтетика и смесовые ткани, при температуре всего 20 °C и обеспечивает прекрасный результат стирки. Потребление данной программы составляет примерно 40 % от программы стандартной стирки хлопка при температуре 40 °C.

Сорочки
Данный цикл стирки предназначен для уменьшения количества складок при сохранении отличной эффективности стирки. Можно также снизить скорость вращения в целях облегчения дальнейшего глажения.

Отжим/слив
Эта программа выполняет слив воды из машины и отжим при максимальной скорости вращения барабана. Имеется возможность уменьшить скорость вращения барабана или отменить отжим.

Полоскание
Эта программа выполняет 3 полоскания со средней скоростью вращения барабана, которая может быть уменьшена с помощью нажатия соответствующей кнопки. Она используется для полоскания всех типов тканей, например, после стирки, выполненной вручную.

Refresh
В этой эксклюзивной программе используется обработка паром, которая позволяет сократить количество и разгладить складки, достигая идеального уровня влаги, для глажки с непревзойденной легкостью. С помощью специальной кнопки можно выбирать три разных уровня интенсивности для сухих или мокрых предметов одежды или в зависимости от типа ткани.

Шерсть/шелк
Данная программа предназначена для деликатной стирки. Особенно она подходит для одежды, промаркированной как «подходящая для машинной стирки», шерстяных тканей и изделий из шелка, на ярлыке которых указано «стирать, как шелк».

Смешанные ткани
Стирка и полоскание оптимизированы по ритмам вращения барабана и уровням воды в стиральной машине. Мягкое вращение обеспечивает снижение образования на тканях складок.

Хлопок
Обеспечивает превосходные результаты стирки. Отжим в конце программы обеспечивает эффективное удаление воды.

СУШКА

⚠ ПРЕДУПРЕЖДЕНИЕ
Дозаторы, которые используются для концентрированных стиральных порошков и жидких моющих средств, должны быть извлечены из арабанана оо начала выполнения сушки в барабане.

Для предотвращения спутывания белья и нарушения вследствие этого равномерности сушки во время выполнения программы направление вращения барабана меняется. Для минимизации образования складок в течение последних 10–20 минут цикла сушки используется холодный воздух.

Сушка шерсти
Программа сушки при низкой температуре идеальна для сушки одежды из шерсти с максимальной заботой и мягкостью, снижает истирание и исключает свойлачивание. Перед сушкой рекомендуется выворачивать одежду наизнанку. Периоды времени относятся к объему загрузки, а скорость вращения выбирается для самой стирки. Цикл подходит для небольшой загрузки макс. 1 кг (3 свитера).

Синтетика (деликатная сушка)
Программа сушки с низкой температурой рекомендуется для изделий из синтетических и смешанных тканей (указано на ярлыке изделия).

Хлопок (интенсивная сушка)
Программа сушки с высокой температурой рекомендуется для изделий из хлопка и льна (указано на ярлыке изделия).

8. ЦИКЛ СУШКИ

- Представленные ниже рекомендации являются общими, поэтому для обеспечения наилучших результатов сушки необходим опыт.

- При первом использовании рекомендуется устанавливать время сушки ниже указанного, чтобы обеспечить требуемую влажность белья.

- Не рекомендуется сушить изделия из тканей, которые легко изнашиваются, таких как, например, коврики и многослойные изделия, чтобы избежать забивания сливного отверстия.

- Рекомендуется рассортировать стираемые вещи следующим образом:

  - По символам сушки, указанным на ярлыках изделий

  Можно сушить в барабане.

  Сушка в барабане при высокой температуре.

  Сушка в барабане только при низкой температуре.

  НЕЛЬЗЯ сушить в барабане.

Если на изделии нет ярлыка с символами относительно ухода за изделием, то предполагается, что такое изделие непригодно для сушки в стирально-сушильной машине.

  - По размеру и по толщине
  Если загрузка стираемого белья превышает возможности машины в плане выполнения сушки, рассортируйте изделия толщине (например, полотенца и тонкое нижнее белье).

  - По типу ткани
  Хлопок/лен: полотенца, трикотажные изделия, постельное белье скатерти изо льна.
  Синтетические ткани: блузки, рубашки, рабочие комбинезоны и прочее из полиэфирных или по лиамидных тканей, а также смешанные ткани (хлопок/синтетика).

- Только сушка с предварительным отжимом в барабане.

Правильное выполнение сушки

- Откройте дверцу.

- Загрузите белье. Объем белья должен превышать максимальную загрузку, указанную в таблице программ. В случае крупных изделий (например, простыни) или изделий, которые очень сильно поглощают воду (например, полотенца или джинсы), следует уменьшить загрузку.

- Закройте дверцу.

- Поверните ручку выбора программ для установки подходящей для вашего белья программы.

- Стирально-сушильная машина может выполнять следующие виды сушки:

Шерсть/шелк
- Программа сушки с **низкой температурой** рекомендуется для шерстяных тканей.

Смешанные ткани
- Программа сушки с **низкой температурой** рекомендуется для изделий смешанных тканей (синтетика/хлопок).

Хлопок
- Программа сушки с **высокой температурой** рекомендуется для изделий хлопка, плюшевого трикотажного полотна, льна, пеньки и т. п.

- Здесь выбирается нужная степень сухости:

ОЧЕНЬ СУХОЕ
(подходит для полотенец, банных халатов и объемных загрузок)

ПОД УТЮГ
(постиранное белье остается готовым для глажки)

СУШКА НА ВЕШАЛКУ
(для одежды, которая не требует глажки)

- Если вы хотите выбрать программу сушки по времени, нажимайте кнопку **ВЫБОР СУШКИ** до тех пор, пока не загорится нужный индикатор времени.

При выборе программы сушки одежды из шерсти выбирать степень сухости, отличную от заданной по умолчанию, нельзя.

- Стирально-сушильная машина рассчитывает время, необходимое для выполнения сушки, нужную влажность белья в соответствии с загрузкой и выбранным типом сушки.

- Проверьте, что кран в линии подачи воды открыт и что шланг слива воды правильно установлен.

⚠ ПРЕДУПРЕЖДЕНИЕ

Запрещается сушить предметы одежды с дополнительным подкладочным материалом (например, стеганые одеяла, стеганые теплые куртки и т. п.) и очень деликатные ткани.
Если вещи из быстросохнущей ткани, нужно загружать меньше одежды во избежание образования складок.

- Нажать кнопку **СТАРТ/ПАУЗА** (на дисплее отобразится оставшееся время сушки).

Машина вычисляет время до конца выбранной программы на основании стандартной загрузки. Во время выполнения цикла машина корректирует время до конца выбранной программы в соответствии с весом и составом загрузки.

На этапе сушки барабан будет ускоряться до высокой скорости, чтобы равномерно распределить загрузку и оптимизировать выполнение сушки.

- Индикатор программы сушки будет гореть до тех пор, пока не начнется фаза охлаждения и не загорится соответствующий индикатор.

- После окончания программы на дисплее появляется слово **End** («Конец»). Через **5 минут** стирально-сушильная машина переходит в режим ожидания (в некоторых моделях на дисплее отображаются две черты).

- Выключите машину с помощью установки переключателя выбора программы в положение **ВЫКЛ.**

- Откройте дверцу и выньте из машины белье.

- Закройте кран в линии подачи воды.

ОТМЕНА ПРОГРАММЫ СУШКИ

- Чтобы отменить программу сушки, нажмите кнопку **ВЫБОР СУШКИ** и удерживайте ее в нажатом положении приблизительно **3 секунды**.

⚠ ПРЕДУПРЕЖДЕНИЕ

После отмены программы сушки начинается фаза охлаждения, и, перед тем как открыть дверцу машины, вы должны выждать 10–20 минут.

Для обеспечения правильной работы стирально-сушильной машины е следует прерывать фазу сушки, если в этом нет крайней необходимости.

9. ЦИКЛ АВТОМАТИЧЕСКОЙ СТИРКИ/СУШКИ

Не превышайте максимальный объем загрузки белья для сушки, который указан в таблице программ, в противном случае белье не будет достаточно высушено.

- Стирка

- Откройте выдвижную кассету для моющего средства и загрузите нужное количество моющего средства.
- Обратитесь к списку программ стирки, выберите нужную программу (например, программа стирки очень грязных зделий хлопка) и установите нужную программу с помощью ручки выбора программы.
- Установите нужную температуру стирки.
- Нажмите кнопку меню «Опции» (если это требуется).
- Проверьте, что кран в линии подачи воды открыт и что шланг слива воды правильно установлен.

- Сушка

- Здесь выбирается нужная степень сухости:

ОЧЕНЬ СУХОЕ
(подходит для полотенец, банных халатов и объемных загрузок)

ПОД УТЮГ
(постиранное белье остается готовым для глажки)

СУШКА НА ВЕШАЛКУ
(для одежды, которая не требует глажки)

При выборе программы для одежды из шерсти имеется только степень сухости, заданная по умолчанию.

- Если вы хотите выбрать программу сушки по времени, нажимайте кнопку **ВЫБОР СУШКИ** до тех пор, пока не загорится нужный индикатор времени.
- Нажмите кнопку **СТАРТ/ПАУЗА**.
- В конце фазы стирки на дисплее появляется время, оставшееся до окончания сушки.
- Индикатор программы сушки будет гореть до тех пор, пока не начнется фаза охлаждения и не загорится соответствующий индикатор.
- После окончания программы на дисплее появляется слово **End** («Конец»). Через 5 минут стирально-сушильная машина переходит в режим ожидания (в некоторых моделях а дисплее отображаются две черты).
- Выключите машину с помощью установки переключателя выбора программы в положение **ВЫКЛ**.
- Откройте дверцу машины и выньте из нее белье.
- Закройте кран в линии подачи воды.

ОТМЕНА ПРОГРАММЫ СУШКИ

- Чтобы отменить программу сушки, нажмите кнопку **ВЫБОР СУШКИ** и удерживайте ее в нажатом положении приблизительно **3 секунды**.

ПРЕДУПРЕЖДЕНИЕ

После отмены программы сушки начинается фаза охлаждения, и, перед тем как открыть дверцу машины, вы должны выждать 10–20 минут.

Для обеспечения правильной работы стирально-сушильной машины не следует прерывать фазу сушки, если в этом нет крайней необходимости.

10. УСТРАНЕНИЕ НЕИСПРАВНОСТЕЙ И ГАРАНТИЙНЫЕ ОБЯЗАТЕЛЬСТВА

Если вы видите, что машина не работает надлежащим образом, то обратитесь к краткому руководству, приведенному ниже и содержащему несколько практических советов о том, как решать наиболее распространенные проблемы.

СООБЩЕНИЕ ОБ ОШИБКЕ

- **Модели с дисплеем:** ошибка обозначается цифрой, перед которой стоит буква E (например: ошибка 2 = E2).
- **Модели без дисплея:** на ошибку указывает мигание всех светодиодных индикаторов в количестве, равном коду ошибки, после чего следует 5-секундная пауза (например: ошибка 2 = два мигания – пауза 5 секунд – 2 мигания и т. д.).

Отображенная ошибка	Возможные причины и практические решения
E2 *(с дисплеем)* ***2 мигания индикаторов*** *(без дисплея)*	**Машина не может набрать воду.**
	Убедитесь в том, что водяной вентиль открыт.
	Убедитесь в том, что шланг подачи воды не перегнут, не сплющен и не пережат.
	Сливной шланг расположен на недостаточной высоте (см. раздел, посвященный установке).
	Закройте кран подачи воды, отверните фильтрующий шланг на задней стороне машины и убедитесь в том, что фильтр защиты от песка чист и не забит.
	Проверьте, чтобы фильтр не был засорен и в отделении фильтра не было посторонних предметов, которые могут препятствовать нормальному потоку воды.
E3 *(с дисплеем)* ***3 мигания индикаторов*** *(без дисплея)*	**Машина не сливает воду.**
	Проверьте, чтобы фильтр не был засорен и в отделении фильтра не было посторонних предметов, которые могут препятствовать нормальному потоку воды.
	Убедитесь в том, что шланг подачи воды не перегнут, не сплющен и не пережат.
	Убедитесь в том, что канализационная система не засорена, и что сток воды происходит без препятствий. Попробуйте слить воду в раковину.
E4 *(с дисплеем)* ***4 мигания индикаторов*** *(без дисплея)*	**Слишком много пены и/или воды.**
	Убедитесь в том, что вы не использовали избыточное количество стирального порошка или стиральный порошок, не подходящий для применения в стиральных машинах.
E7 *(с дисплеем)* ***7 миганий индикаторов*** *(без дисплея)*	**Проблема с дверцей.**
	Убедитесь в том, что дверца закрыта надлежащим образом. Убедитесь в том, что одежда внутри машины не препятствует закрытию дверцы.
	Если дверца заблокирована, выключите машину и отключите ее от сети питания, подождите 2–3 минуты и попробуйте снова открыть дверцу.
Любой другой код	Выключите машину, отключите ее от сети питания и подождите одну минуту. Включите машину и запустите программу. Если ошибка повторится, обратитесь в авторизованный сервисный центр.

ДРУГИЕ НАРУШЕНИЯ НОРМАЛЬНОГО РЕЖИМА РАБОТЫ

Проблема	Возможные причины и практические решения
Машина не работает / не запускается	Убедитесь в том, что шнур питания машины включен в розетку электросети.
	Убедитесь в том, что питание включено.
	Убедитесь в наличии напряжения в розетке, проверив его с помощью другого устройства, например лампы.
	Дверца может быть неправильно закрыта: откройте и снова закройте ее.
	Проверьте правильность выбора желаемой программы и повторно нажмите кнопку пуска.
	Проверьте, не находится ли машина в режиме паузы.
На пол вблизи машины проливается вода	Это может быть вызвано протечкой в прокладке между краном и шлангом подачи воды; в этом случае замените прокладку и затяните трубу и кран.
	Убедитесь в том, что фильтр закрыт надлежащим образом.
Машина не выполняет отжим	Из-за неправильного размещения одежды в барабане машина может: • попытаться сбалансировать загруженную одежду, увеличив время отжима; • уменьшить скорость отжима для уменьшения вибрации и шума; • отменить отжим для защиты машины. Убедитесь в том, что загруженная одежда равномерно распределена внутри барабана. Если нет, заново разложите ее и повторно запустите программу.
	Это может быть вызвано тем, что вода была не полностью слита: подождите несколько минут. При сохранении проблемы обратитесь к указаниям раздела ошибки 3.
	Некоторые модели имеют функцию «без отжима»: убедитесь, что эта функция не включена.
	Убедитесь в том, что некоторые опции, которые могут регулировать скорость отжима, не включены.
	Использование чрезмерного стирального порошка может воспрепятствовать началу цикла отжима.
Сильная вибрация / шум во время работы центрифуги	Машина может быть не полностью выровнена: при необходимости проведите регулировку ножек, как указано в соответствующем разделе.
	Убедитесь в том, что с машины были сняты транспортные винты, резиновые прокладки и распорные трубки.
	Убедитесь в том, что внутри барабана нет посторонних предметов (монет, крючков, пуговиц и т. п.).

Стандартная гарантия изготовителя распространяется на неисправности, обусловленные электрическими или механическими дефектами изделия, вызванными действиями или бездействием производителя. Если причиной неисправности будут являться факторы, не имеющие отношения к поставленному изделию, неправильное использование или если неисправность вызвана несоблюдением указаний по применению, за устранение таких неисправностей может взиматься плата.

Рекомендуется всегда использовать оригинальные запасные части, которые имеются в наличии в авторизованном центре обслуживания клиентов.

Гарантия/сервис

Если машина имеет признаки неисправности, перед тем как обратиться в сервисный центр, рекомендуем произвести проверку в соответствии с таблицей по устранению неисправностей.
Если же неисправности продолжаются даже после рекомендованной проверки, обратитесь в авторизованный сервисный центр. Сообщите номер модели машины и серийный номер, которые вы найдете на табличке, находящейся под загрузочным люком машины.

Срок службы машины – 7 лет.

Техническое обслуживание и ремонт машины в течение всего срока службы должны проводиться квалифицированными специалистами авторизованного сервисного центра.
Дата изготовления и гарантийный срок указаны на упаковке.

Размещая маркировку CE на этой продукции, мы заявляем под нашу ответственность о соответствии всем европейским нормам безопасности, охраны здоровья и экологическим требованиям, изложенным в законодательстве для данного вида продукции.

Производитель не принимает никаких претензий относительно опечаток в инструкции, поставляемой с этим изделием. Кроме того, производитель оставляет за собой право вносить изменения в конструкцию выпускаемой им продукции, которые не изменяют важных характеристик изделия.

ТЕХНИЧЕСКИЕ ХАРАКТЕРИСТИКИ

Торговая марка	HAIER
Модель	HWDQ90B416FWB-RU
Класс энергоэффективности [1]	A
Энергопотребление в режимах стирки, отжима и сушки с использованием стандартных программ для хлопка [2] в кВт-ч / полный рабочий цикл [3]	6,12
Энергопотребление в режимах стирки, отжима с использованием стандартн. программ для хлопка [2] в кВт-ч / цикл стирки [3]	1,17
Класс эффективности стирки [1]	A
Вода, остающаяся после отжима для стандартного цикла стирки хлопка при 60 °C [2] в %	44
Максимальная скорость отжима для стандартного цикла стирки хлопка при 60 °C [2] в об/мин	1351
Производительность стирки для стандартного цикла стирки хлопка при 60 °C (без сушки) [2] в кг	9
Производительность сушки для стандартного цикла сушки хлопка [2] в кг	5
Расход воды на стирку, отжим и сушку [2] в л / полный рабочий цикл	130
Расход воды только на стирку и отжим [2] в л / полный рабочий цикл	68
Время стирки и сушки. Программное время для полного рабочего цикла в минутах	650
Расчетное годовое потребление для домохозяйства из 4 человек, всегда использующего сушку (200 циклов), в кВт-ч	1224
Расчетное годовое потребление для домохозяйства из 4 человек, не использующего сушку (200 циклов), в кВт-ч	234
Шум во время циклов стирки, отжима и сушки при использовании стандартной программы для хлопка [2] в дБ(A) re 1pW	48/76/55

1) Класс G соответствует наименьшей эффективности, а класс A – максимальной эффективности.
2) Стандартные программы согласно европейским нормативам:
   стирка: хлопок, температура 60 °C, макс. скорость отжима, нажать на кнопку «Пуск»;
   сушка: нажать кнопку «Сушка» и держать в течение 5 сек, на дисплее должна отобразиться надпись DRY, нажать кнопку «Пуск».
3) Фактическое энергопотребление цикла зависит от того, как используется электроприбор.

ГАРАНТИЙНЫЕ УСЛОВИЯ

Уважаемый покупатель!

Корпорация Haier благодарит Вас за Ваш выбор, гарантирует высокое качество и безупречное функционирование данного изделия при соблюдении правил его эксплуатации. Официальный срок службы на изделия бытовой техники, предназначенные для использования в быту: на микроволновые печи — 5 лет, на пылесосы — 4 года, на остальные товары — 7 лет со дня передачи изделия конечному потребителю. Учитывая высокое качество продукции, фактический срок службы может значительно превышать официальный. Рекомендуем по окончании срока службы обратиться в Авторизованный сервисный центр для проведения профилактических работ и получения рекомендаций. Вся продукция изготовлена с учетом условий эксплуатации и соответствует требованиям технических регламентов Евразийского экономического (Таможенного) союза.

Во избежание недоразумений, убедительно просим Вас при покупке внимательно изучить эксплуатационную документацию, условия гарантийных обязательств. Данное изделие представляет собой технически сложный товар бытового назначения. Если купленное Вами изделие требует специальной установки и подключения, настоятельно рекомендуем Вам обратиться к Авторизованному сервисному центру Haier.
Корпорация Haier подтверждает принятие на себя обязательств по удовлетворению требований потребителей, установленных действующим законодательством о защите прав потребителей, иными нормативными актами в случае обнаружения недостатков изделия. Однако Корпорация Haier оставляет за собой право отказать в гарантийном обслуживании изделия в случае несоблюдения изложенных ниже условий.

Условия гарантийного обслуживания

Корпорация Haier устанавливает гарантийный срок 12 месяцев* со дня передачи товара потребителю. Во избежание возможных недоразумений, сохраняйте в течение срока службы документы, прилагаемые к изделию при его продаже (товарный чек, кассовый чек, эксплуатационная документация).

Гарантийное обслуживание производится исключительно Авторизованными сервисными центрами Haier. Полный список Авторизованных сервисных центров вы можете узнать в Информационном центре Haier по телефонам:

8-800-250-43-05 — для Потребителей из России (бесплатный звонок из регионов России)
8-10-800-2000-17-06 — для Потребителей из Беларуси (бесплатный звонок из регионов Беларуси)

или на сайте: https://haieronline.ru или сделав запрос по электронной почте: help@haieronline.ru.
Данные Авторизованных сервисных центров могут быть изменены, за справками обращайтесь в Информационный центр Haier.

Гарантийное обслуживание не распространяется на изделия, недостатки которых возникли вследствие:

— нарушения потребителем условий и правил эксплуатации, хранения и/или транспортировки товара;
— неправильной установки и/или подключения изделия;
— нарушения технологии работ с холодильным контуром и электрическими подключениями, как и привлечение к монтажу Изделия лиц, не имеющих соответствующей квалификации, подтвержденной документально;
— отсутствия своевременного технического обслуживания Изделия в том случае, если этого требует эксплуатационная документация;
— избыточного или недостаточного давления в водопроводной сети;
— применения моющих средств, несоответствующих данному типу изделия, а также превышения рекомендуемой дозировки моющих средств;— использования изделия в целях, для которых оно не предназначено;
— действий третьих лиц: ремонт или внесение несанкционированных изготовителем конструктивных или схемотехнических изменений неуполномоченными лицами;
— отклонений от стандартов и норм питающих сетей;
— действия непреодолимой силы (стихия, пожар, молния т. п.);
— несчастных случаев, умышленных или неосторожных действий потребителя или третьих лиц;
— если обнаружены повреждения, вызванные попаданием внутрь изделия посторонних предметов, веществ, жидкостей, насекомых,
продуктов жизнедеятельности насекомых;
— срабатывание термозащиты в следствии включения не заполненного/не полностью заполненного водой бака водонагревателя.

Гарантийное обслуживание не распространяется на следующие виды работ:

— установка и подключение изделия на месте эксплуатации;
— инструктаж и консультирование потребителя по использованию изделия;
— очистка изделия снаружи либо изнутри.

Гарантийному обслуживанию не подлежат нижеперечисленные расходные материалы и аксессуары:

— фильтры для кондиционеров;
— фильтры, шланги для подвода /слива воды для стиральных и посудомоечных машин;
— шланги, трубки, щетки, насадки, пылесборники, фильтры для пылесосов;
— тарелки, вертелы, решетки, блюдца и подставки для микроволновых печей;
— фильтры, поглотители запахов, лампочки, полки, ящики, подставки и другие емкости для хранения продуктов в холодильниках;
— пульты управления, аккумуляторные батареи, элементы питания, внешние блоки питания и зарядные устройства;
— документация, прилагаемая к изделию.

Периодическое обслуживание изделия (замена фильтров и т. д.) производится по желанию потребителя за дополнительную плату.
Важно! Отсутствие на приборе серийного номера делает невозможной для Изготовителя идентификацию прибора и, как следствие, его гарантийное обслуживание. Запрещается удалять с прибора заводские идентифицирующие таблички. Повреждение или отсутствие заводских табличек может стать причиной отказа выполнения гарантийных обязательств.

*Гарантийный срок на инверторный мотор стиральной/ сушильной/ посудомоечной машины, инверторный компрессор холодильника/ морозильника, компрессор сушильной машины — 12 лет с даты передачи товара Потребителю. На мотор стиральной/ сушильной машины с прямым приводом (статор, ротор) распространяется пожизненная гарантия.

ОБСЛУЖИВАНИЕ КЛИЕНТОВ

Служба поддержки клиентов
Мы рекомендуем обращаться в службу поддержки клиентов компании «Хайер», а также использовать оригинальные запасные части. Если у вас возникли проблемы с вашей бытовой техникой, пожалуйста, сначала изучите раздел «Устранение неисправностей».
Если вы не нашли решения проблемы, пожалуйста, обратитесь:
— к вашему официальному дилеру или
— в наш колл-центр:
8-800-250-43-05 (РФ),
8-10-800-2000-17-06 (РБ),
— на сайт www.haier-europe.com, где вы можете оставить заявку на обслуживание, а также найти ответы на часто задаваемые вопросы.
Обращаясь в наш сервисный центр, пожалуйста, подготовьте следующую информацию, которую вы можете найти на паспортной табличке и в чеке:

Модель _____

Серийный номер _____

Дата продажи _____

Также, пожалуйста, проверьте наличие гарантии и документов о продаже.

Важно! Отсутствие на приборе серийного номера делает невозможной для производителя идентификацию прибора и, как следствие, его гарантийное обслуживание. Запрещается удалять с прибора заводские идентифицирующие таблички. Отсутствие заводских табличек может стать причиной отказа выполнения гарантийных обязательств.

В настоящий документ могут быть внесены изменения без предварительного уведомления. Производитель оставляет за собой право вносить изменения в конструкцию и комплектацию изделия без дополнительного уведомления.

Перевозить и хранить продукт необходимо в заводской упаковке, согласно указанным на ней манипуляционным знакам. При погрузке, разгрузке и транспортировке соблюдайте осторожность. Транспорт и хранилища должны обеспечивать защиту продукта от атмосферных осадков и механических повреждений.

Продукция соответствует требованиям технических регламентов Евразийского экономического (таможенного) союза. Сертификат соответствия № ЕАЭС RU C-CN.АЯ46.В.24150/22 от 17.02.2022 действует до 16.02.2027. Декларация о соответствии № ЕАЭС N RU Д-CN.PA02.B.57589/22 от 21.03.2022 действует до 20.03.2027.

Производитель: Haier Overseas Electric Appliances Corp. Ltd.
Адрес производителя: Room S401, Haier Brand building, Haier Industry park Hi-tech Zone, Laoshan District, Qingdao, China
Уполномоченная организация / импортер: ООО «ХАР»
Адрес импортера: 121099, г. Москва, Новинский бульвар, дом 8, этаж 16, офис 1601 Тел.: 8-800-250-43-05, адрес эл. почты: info@haierrussia.ru
Уполномоченная организация в Республике Казахстан: ТОО «Хайер Мидл Эйжа», 050000, город Алматы, Медеуский район, Проспект Достык, дом 210.
Тел.: 8-800-070-01-29, адрес эл. почты: support-kz@haieronline.kz

Сделано в Китае

Осы бұйымды таңдағаныңыз үшін алғысымызды білдіреміз.
Біз сізге үйіңіздің барлық күнделікті қажеттіліктерін қанағаттандыратын тұрмыстық техниканың ең жақсы толық ассортиментінен мінсіз өнімді ұсынамыз.

Машинаңызды дұрыс және қауіпсіз пайдалану және техникалық қызмет көрсету үшін осы нұсқаулықты мұқият оқып шығыңыз.

Машинаны осы нұсқаулықты мұқият оқып шыққаннан кейін ғана пайдаланыңыз. Бұл нұсқаулықты қолыңызда ұстап, ықтимал болашақ иелері үшін жақсы жағдайда сақтау ұсынылады.

Электр құрылғының осы пайдалану жөніндегі нұсқаулықпен, кепілдік талонымен, қызмет көрсету орталықтарының мекенжайларымен және энергия тиімділігі заттаңбасымен бірге жеткізілгенін тексеру қажет. Сондай-ақ, машинаның жинағына тығындар, сұйық жуғыш құралға немесе ағартқыш құралға арналған науаның кіретінін тексеру керек (тек кейбір модельдер үшін). Осы компоненттердің барлығын сақтауға кеңес береміз.

Әрбір бұйым бірегей 20 разрядтық сәйкестендіру кодымен (сериялық нөмірмен) жабдықталған, оның 14-16 символында дайындалған күні (жылы/айы/күні) шифрланған. Бұл код өнімнің сәйкестендіру картасының бір түрі болып табылады және сізге оны қызмет көрсету орталығына хабарласқан кезде тіркеуіңіз керек болады.

Қоршаған орта шарттары

Бұл электр құралы Электрлік электронды жабдықтың қалдықтарына (ЭЭЖБ) қатысты Еуропалық 2012/19/EU Директивасына сәйкес таңбаланған. ЭЭЖБ құрамында ластаушы заттар да (қоршаған ортаға теріс әсер етуі мүмкін), сондай-ақ қайта пайдалануға болатын компоненттер де бар. ЭЭЖБ табиғатты ластайтын барлық заттарды дұрыс жою және кәдеге жарату үшін, қайта пайдалануға жарамды барлық материалдарды қайта пайдалану, қалпына келтіру үшін арнайы өңдеуден өтуі керек. Адамдар қоршаған ортаны оған ЭЭЖБ-ның зиянды әсерінен қорғауда маңызды рөл атқара алады; ол үшін бірнеше негізгі ережелерді сақтау керек:

- ЭЭЖБ тұрмыстық қалдықтар ретінде кәдеге жаратылмауы тиіс;
- ЭЭЖБ муниципалды билік немесе тіркелген компаниялар басқаратын тиісті жинау пункттеріне жіберілуі керек. Кейбір елдерде ірі габаритті ЭЭЖБ үшін оларды үйде жинау ұйымдастырылуы мүмкін.

Кейбір елдерде, егер сіз жаңа электр құрылғысын сатып алсаңыз, дүкенге ескі құрылғыны қайтара аласыз, оны ұқсас жаңа жабдықты сатып алған жағдайда дүкен тегін (біріне бірі) қабылдауы керек.

Мазмұны

1. ***ЖАЛПЫ ҚАУІПСІЗДІК ЕРЕЖЕЛЕРІ***
2. ***ОРНАТУ***
3. ***ЖУҒЫШ ҚҰРАЛҒА АРНАЛҒАН ЖЫЛЖЫМАЛЫ КАССЕТА***
4. ***ПРАКТИКАЛЫҚ КЕҢЕСТЕР***
5. ***ҚЫЗМЕТ КӨРСЕТУ ЖӘНЕ ТАЗАЛАУ***
6. ***ПАЙДАЛАНУШЫНЫҢ ҚЫСҚАША НҰСҚАУЛЫҒЫ***
7. ***БАСҚАРУ ОРГАНДАРЫ ЖӘНЕ БАҒДАРЛАМАЛАР***
8. ***КЕПТІРУ ЦИКЛІ***
9. ***АВТОМАТТЫ ЖУУ/КЕПТІРУ ЦИКЛЫ***
10. ***АҚАУЛЫҚТАРДЫ ЖОЮ ЖӘНЕ КЕПІЛДІК МІНДЕТТЕМЕЛЕРІ***

1. ЖАЛПЫ ҚАУІПСІЗДІК ЕРЕЖЕЛЕРІ

- Бұл құрылғы тұрмыстық және ұқсас қолдануға арналған, мысалы:
  - Дүкендердегі, кеңселердегі қызметкерлерге арналған ас үй үй-жайлары және басқа да жұмыс үй-жайлары;
  - Қала сыртындағы үйлер;
  - Клиенттердің қонақ үйлерде, мотельдерде, басқа тұрғын үй-жайларда пайдалануы;
  - «Төсек және таңғы ас» типті қонақ үйлерде.

Бұл құрылғыны тұрмыстық емес қолдану үшін пайдалану, мысалы, мамандардың немесе оқытылған пайдаланушылардың қатысуымен коммерциялық қолдану үшін пайдалануға тыйым салынады. Бұл құрылғыны үйден басқа қолдану үшін пайдалану электр құрылғының қызмет ету мерзімінің азаюына, сондай-ақ өндірушінің кепілдігінің жойылуына әкелуі мүмкін. Өндіруші электр құрылғының үй немесе тұрмыстық емес (тіпті ол тұрғын үйде немесе тұрмыстық үй-жайда орнатылған болса да) қолдану үшін пайдаланылуына байланысты электр құрылғының кез келген зақымдануы немесе басқа да зақымданулар немесе шығындар үшін заңда көзделген жауаптылықта болмайды.

- Бұл электр құралғыны 8 жастан бастап балалар және физикалық немесе ақыл-ой қабілеттері бұзылған адамдар, сондай-ақ жеткілікті тәжірибесі мен білімі жоқ адамдар, егер олардың іс-әрекеттерін жауапты адам бақыласа немесе осы адамдар электр құрылғыны қауіпсіз пайдалануға қатысты нұсқау алған болса және оның жұмысына байланысты қауіптерді түсінетін болса, пайдалана алады. Балаларға электр құрылғымен ойнауға рұқсат бермеңіз. Тазалау мен қызмет көрсетуді балалар ересектердің бақылауынсыз орындамауы керек.
- Балалардың электр құрылғымен ойнамауын қадағалаңыз.
- 3 жасқа дейінгі балалар машинаның жанында болмауы керек немесе ересектердің тұрақты бақылауында болуы керек.
- Егер қуат сымы зақымдалған болса, оны өндіруші немесе оның қызмет көрсету өкілі жеткізетін жинақтағы арнайы сым немесе қуат сымының түйінімен ауыстыру керек.
- Тек электр құрылғысымен бірге жеткізілетін құбыршектерді ғана пайдалану керек. (Ескі құбыршектерді пайдаланбаңыз).
- Судың қысымы 0,05 МПа-дан 0,8 МПа-ға дейін болуы керек.
- Машина негізінің астында кілем жоқ екеніне және оның машинаның желдету тесіктерін жауып тұрмағанына көз жеткізіңіз.
- Кір жуғыш-кептіргіш машинасының жұмыс циклінің соңғы бөлігі жуылған заттарға зақым келтірмеу үшін қыздырусыз (салқындату циклі) орындалады.

ЕСКЕРТУ

Егер бұл ретте барлық кір тез машинадан шығарылмаса және жылу таралмаса, кір жуғыш-кептіргіш машинаны кептіру циклы аяқталғанға дейін ешқашан баспаңыз.

- Электр құрылғы электр розеткасына еркін қол жеткізу қамтамасыз етілетіндей орнатылуы тиіс.
- Машина құлпы бар есіктің, жылжымалы есіктің немесе ілмектері машина жағынан орналасқан есіктің жанында, бұл ретте машина есігінің толық ашылуы шектелетіндей етіп орнатылмауы тиіс.
- Құрғақ кірдің максималды жүктемесі қолданылатын модельге байланысты (басқару тақтасын қараңыз).
- Машинада өнеркәсіптік жуу құралдары пайдаланылмауы тиіс.
- Кір жуғыш-кептіргіш машинада жуылмаған заттарды кептірмеңіз.
- Кір жуғыш-кептіргіш машинада тамақ пісіру майы, ацетон, этил спирті, бензин, керосин, дақ кетіргіштер, скипидар, балауыз және балауызды кетіретін заттар сияқты заттармен ластанған заттарды кептірмес бұрын бұл заттар қолмен, қосымша жуғыш құрал мөлшерімен ыстық суда жуылуы керек.
- Кір жуғыш-кептіргіш машинада кеуекті резеңкеден (латексті пенорезинадан) жасалған заттарды, душқа арналған бас киімдерді, су өткізбейтін маталарды, резеңке астары бар заттарды, сондай-ақ кеуекті резеңкеден жасалған астары бар киімді немесе бұйымдарды кептіруге болмайды.
- Киімге арналған кондиционерлер және оларға ұқсас құралдар киімге арналған кондиционерді өндірушінің нұсқаулығында көрсетілгендей пайдаланылуы тиіс.
- Мұнай өнімдерімен ластанған заттар, мысалы, кір жуғыш-кептіргіш машина сияқты жылу көздерінің әсерінен тұтануы мүмкін. Заттар қызады, бұл мұнай өнімдерінің тотығуына әкеледі. Тотығу кезінде жылу бөлінеді. Егер жылу берілмесе, онда заттар жоғары температураға дейін қызуы және жануы мүмкін. Мұнай өнімдерімен ластанған заттарды үйіндіге жинау және оларды сақтау жылу бөлудің бұзылуына әкелуі мүмкін, бұл өз кезегінде олардың өртенуіне әкелуі мүмкін.
- Егер заттар өсімдік майымен, аспаздық маймен немесе шаш күтімі құралдарымен ластанған болса, онда мұндай заттар машинаға салмас бұрын қолмен, ыстық сумен, қосымша жуғыш құралмен жуылуы керек. Бұл өрт қаупін азайтады, бірақ оны толығымен жоймайды.
- Қалталардан оттықтар мен сіріңкелерді шығарыңыз.

- Бұйымның техникалық деректерінің анықтамалық парағын өндірушінің веб-сайтынан табуға болады.

Электрлік қосылымдар және қауіпсіздік ережелері

- Техникалық сипаттамалары (қуат кернеуі және тұтынылатын қуат) бұйымның паспорттық тақтайшасында көрсетілген.
- Электр жүйесінің жерге тұйықталуын қолданыстағы ережелерге сәйкес екендігін, сондай-ақ электр розетканың құрылғы ашасының түріне сәйкес келетіндігін тексеру қажет. Әйтпесе, білікті маманның көмегіне жүгініңіз.
- Түрлендіргіштерді, бірнеше ұялары бар розеткаларды немесе ұзартқыштарды пайдалану табандылықпен ұсынылмайды.

ЕСКЕРТУ

Аспаптың қуаттауын сөндіргіші бар сыртқы құрылғы арқылы, мысалы, таймер арқылы қосуға немесе коммуналдық кәсіпорын үнемі қосып, өшіретін желіге қосуға тыйым салынады.

- Машинаны тазалау немесе қызмет көрсету алдында қуат сымын электр розеткасынан ажыратып, су шүмегін жабыңыз.
- Қуат сымын электр розеткасынан ажыратқан кезде сымды ұстамаңыз, ашаны ұстаңыз.
- Машинаның жүктеу люгін ашпас бұрын, машинаның барабанында судың жоқ екеніне көз жеткізіңіз.

ЕСКЕРТУ

Жуу циклі кезінде су өте жоғары температураға дейін қызуы мүмкін.

- Машинаны жаңбырға, тікелей күн сәулесіне және басқа ауа-райының әсеріне ұшыратпаңыз.
- Машинаны жылжытқан кезде машинаны басқару тұтқаларынан немесе жуғыш құралған арналған кассетадан көтермеңіз. Тасымалдау кезінде жүктеу люгі арбаға сүйенбеуі тиіс. Машинаны екі адамның қатысуымен көтеру ұсынылады.
- Ақаулық туындаған жағдайда және/немесе қалыпты жұмыс бұзылған кезде машинаны өшіріңіз, су шүмегін жабыңыз және электр құралын өзіңіз жөндеуге тырыспаңыз. Дереу қызмет көрсету орталығына хабарласыңыз және тек фирмалық бөлшектерді пайдаланыңыз. Бұл талаптарды орындамау электр құрылғының қауіпсіздігінің төмендеуіне әкелуі мүмкін.

2. ОРНАТУ

- Артқы қабырғада 2 немесе 4 бұранданы **(A)** бұрап, **1-суретте** көрсетілгендей **2** немесе **4** тығыздағышты **(B)** алыңыз.
- Нұсқаулық салынған конвертте орналасқан бітеуіштермен 2 немесе 4 тесікті жабыңыз.
- Егер кір жуғыш машина **кіріктірілген болса, 3** немесе **4** бұранданы (**A**) бұрап, **3** немесе **4** тығыздағышты (**B**) алыңыз.
- Кейбір модельдерде **1 немесе одан да көп** тығыздағыштар машинаның ішіне түседі: Оларды алу үшін кір жуғыш машинаны алға қарай еңкейтіңіз. Саңылауларды конверттегі бітеуіштермен жабыңыз.

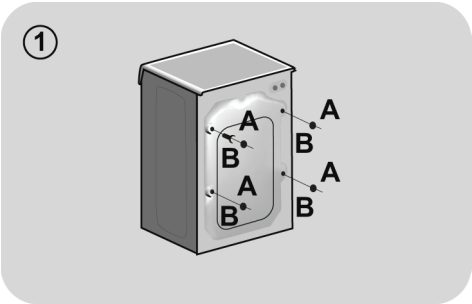

ЕСКЕРТУ

Қаптама материалдарын балалардың қолы жетпейтін жерде сақтаңыз.

Жиһаз есігін монтаждау бойынша нұсқаулар

- Үлгіні жиһаз есігінің артқы жағына қойыңыз. Ілмектерді бекіту магнитін орнатуға қойылатын талаптарға байланысты оң немесе сол жағына орнатуға болады. Бұрамашегелер үшін тесіктерді белгілеңіз, содан кейін оларды бұрғылаңыз.

- Ілмектерді қажетті жерлерде жиынтыққа кіретін 4 бұрамашегемен бекітіңіз (**A**).

- Магнитті (**B**) бұрамашегемен (**C**) бекітіңіз.

- Пластинаны (**D**) орнатуға қойылатын талаптарға байланысты оң немесе сол жағына орнатыңыз. Пластинаның астына пластикалық төсеніште (**E**) орнатыңыз және оны бұрандалармен (**F**) бекітіңіз.

- Қақпақты (**G**) төмен қаратып қойыңыз және бекітіңіз.

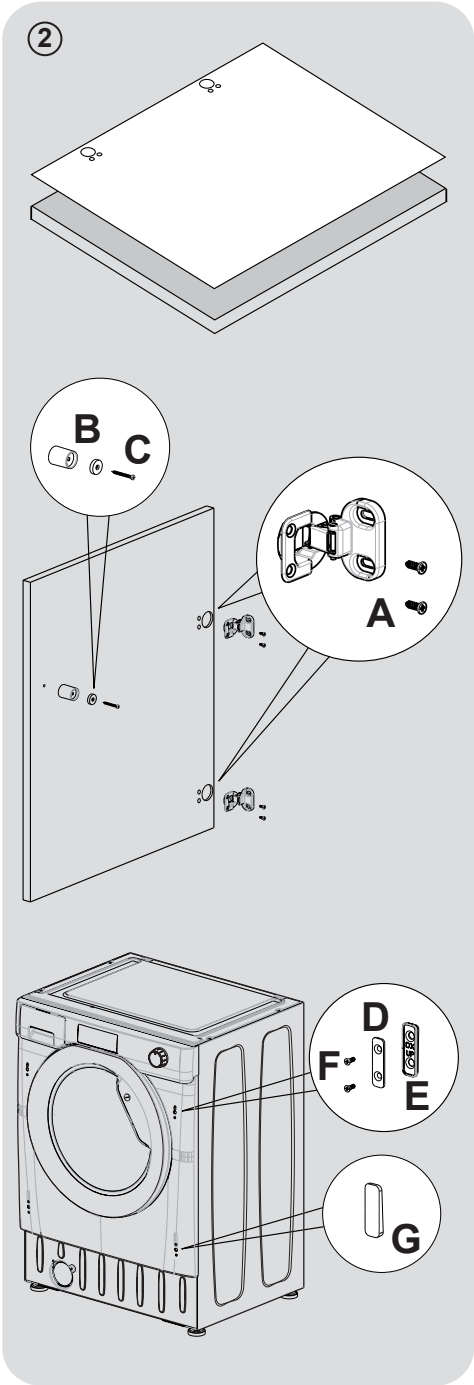

KZ

- Кір жуғыш машинаның алдына жиһаз есігін ілмектердің көмегімен орнатыңыз. Тығыздағыштарды (**I**) ілмектердің астына 2 бұрандамен (**J**) бекітіңіз, содан кейін ілмектерді 2 бұрандамен (**H**) бекітіңіз.

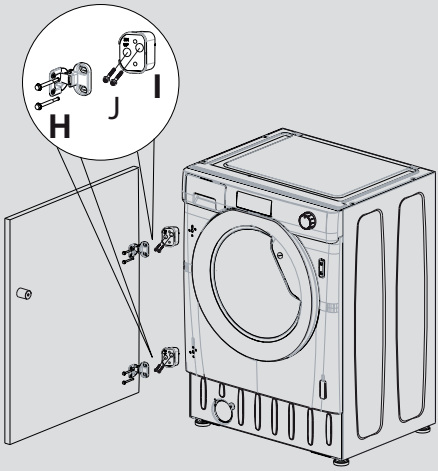

Жиһаз есігін солға, кір жуғыш машинаның есігі ашылатын бағытта ашылатындай орнатуды ұсынамыз. Осылайша, кір жуғыш машинаға кірді салған кезде көбірек орныңыз болады.

- Кір жуғыш машинаны суретте көрсетілген өлшемдері бар ойыққа орнатыңыз. Жиһаз тұғыры машинаның алдыңғы жағының бойымен өте алады, бірақ оның биіктігі кір жуғыш машинаның белгіленген биіктігіне байланысты болады.

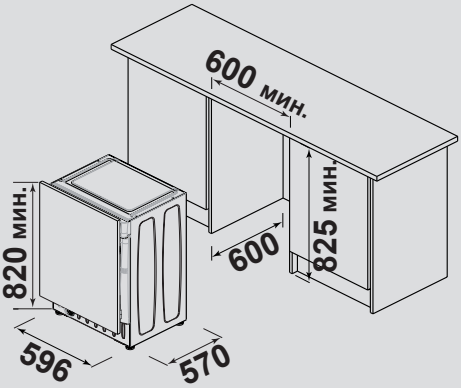

- 4 реттелетін аяқтар кір жуғыш машинаның биіктігін 820 мм-ден максимум 840 мм-ге дейін реттеуге мүмкіндік береді. Биіктігін реттеу үшін әрбір аяқтан сомындарды алып тастаңыз және оларды жиынтыққа кіретін 5 мм сомындармен ауыстырыңыз. Аяқтарды қажетті биіктікке көтеріп, кір жуғыш машинаның негізінде бекітілгенге дейін қарсысомынды толығымен қатайтыңыз.

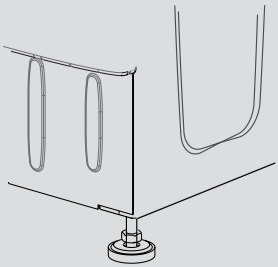

Су құбыры желісіне қосылу

- Құйма құбыршегін шүмекке тек тұрмыстық құрылғымен бірге жеткізілетін жаңа құбыршекті ғана қолдана отырып **(3-сур.)** қосыңыз (ескі құбыршекті пайдаланбаңыз).

- **КЕЙБІР МОДЕЛЬДЕРДЕ** төменде көрсетілген функциялардың біреуі немесе бірнешеуі болуы мүмкін:

- **HOT&COLD (ЫСТЫҚ ЖӘНЕ СУЫҚ) (4-сур.)**: Ыстық және суық су желілерін машинаға қосу электр энергиясын үнемдеуге мүмкіндік береді. Сұр құбыршекті суық су желісінің су құбыры шүмегіне ❄, ал қызыл құбыршекті ыстық су желісінің су құбыры шүмегіне қосыңыз. Машинаны тек суық су шүмегіне қосуға болады: бұл жағдайда кейбір бағдарламалар бірнеше минутқа кешігіп басталуы мүмкін.

- **AQUASTOP (СУ БЕРУДІ ТОҚТАТУ) (5-сур.)**: Су жіберу құбыршегінде құрылғы орнатылған, ол су жіберу құбыршегі зақымдалған болса, машинаға су жіберуді тоқтатады; бұл жағдайда «**A**» терезесінде құбыршекті ауыстыру керек екендігін көрсететін қызыл белгі пайда болады. Сомынды бұрау үшін «**B**» бекіткішін басу керек.

- **AQUAPROTECT (СУ БЕРУДІ ҚОРҒАУ) – ҚАБЫҚШАСЫ БАР СУ ЖІБЕРУ ҚҰБЫРШЕГІ (6-сур.)**: Негізгі ішкі «**A**» құбыршегінен судың ағуы болған жағдайда, «**B**» құбырының мөлдір қабықшасында жуу циклын аяқтауға мүмкіндік беретін су жиналады. Жуу циклы аяқталғаннан кейін су жіберу құбыршегін ауыстыру үшін қызмет көрсету орталығына хабарласыңыз.

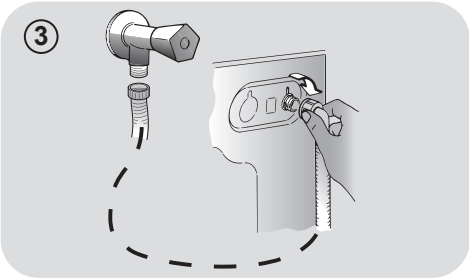

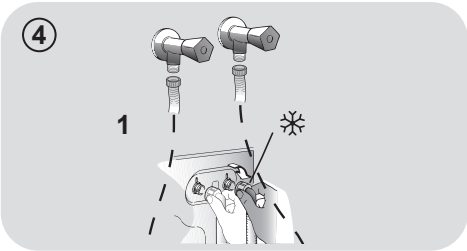

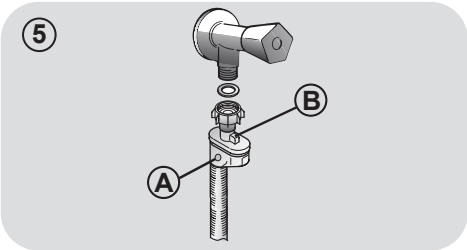

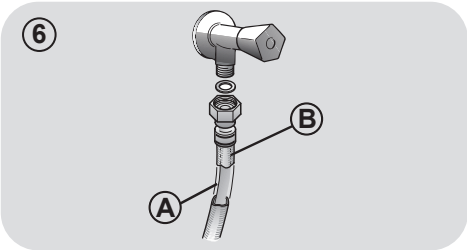

KZ

Орнату

- Құбыршектің машинаның қабырғамен арасындағы кеңістікте бүгілмеуі немесе деформацияланбауын қадағалаңыз. Төкпе құбыршегінің ұшын ваннаға орналастырыңыз немесе еденнен кемінде 50 см биіктікте орналасқан қабырғадағы төкпе тесігіне қосыңыз (жақсырақ). Төкпе құбыршегінің диаметрі су жіберу құбыршегінің диаметрінен көп болуы керек **(7-сур.)**.
- **8-суретте көрсетілгендей машинаның көлденең деңгейін аяқтарының көмегімен реттеңіз**:

  a. бұранданы босату үшін сомынды сағат тілімен бұраңыз;

  b. аяқты еденге тигізгенге дейін көтеру немесе түсіру үшін бұраңыз;

  c. аяғын машинаның түбімен байланыста болатындай етіп сомынның көмегімен бекітіңіз.
- Машинан электр желісіне қосыңыз.

⚠ ЕСКЕРТУ

Егер желілік сымды ауыстыру қажет болса, қызмет көрсету орталығына хабарласыңыз.

Егер дұрыс орнатылмаған болса, өндіруші ешқандай кепілдік бермейді және туындаған зақым үшін жауап бермейді.

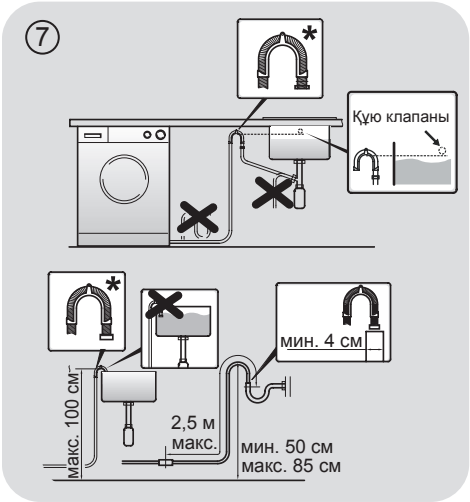

* ***КЕРЕК-ЖАРАҚТАР БӨЛЕК САТЫЛАДЫ***

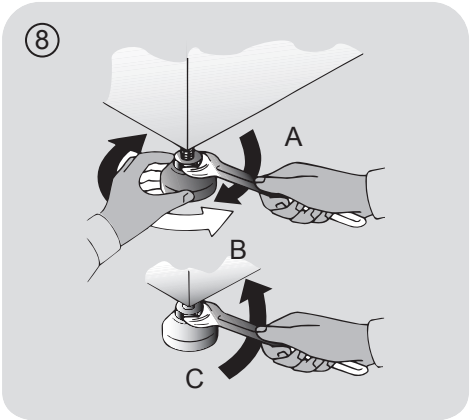

3. ЖУҒЫШ ҚҰРАЛҒА АРНАЛҒАН ЖЫЛЖЫМАЛЫ КАССЕТА

Жуғыш құралға арналған алынбалы кассетада **9-суретте** көрсетілгендей үш бөлік бар:

- **«1» бөлік**: алдын-ала жуу үшін қолданылатын жуғыш құрал үшін;
- **«❀» бөлік**: арнайы қоспалар, су жұмсартқыштары, крахмал, хош иістендіргіштер және т.б. үшін;

ЕСКЕРТУ

Тек сұйық өнімдерді қолданыңыз, кір жуғыш машина соңғы шаю кезінде әр цикл үшін қоспаларды автоматты түрде мөлшерлейді.

- **«2» бөлік**: жуғыш құрал үшін.

ЕСКЕРТУ

Есіңізде болсын, кейбір сұйық жуғыш құралдар жуғыш құралдарға арналған мөлшерлегіш бөлімінде қолданылмайды. Бұл жағдайда жуғыш құралмен тікелей барабанға салынатын арнайы контейнерді қолдануды ұсынамыз (құралмен бірге сатылады).

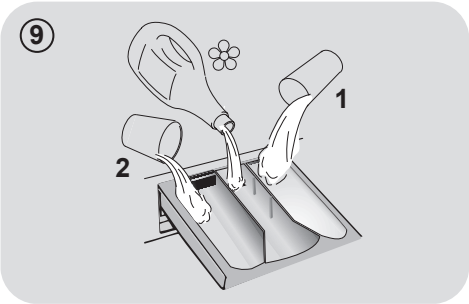

Люк қалпақшасының төменгі жағында және жуғыш құралдарға арналған науада судың жиналуы қалыпты құбылыс болып табылады.

KZ

4. ПРАКТИКАЛЫҚ КЕҢЕСТЕР

Кірді жүктеу туралы кеңестер

Кірді сұрыптау кезінде мынаны тексеру керек:

- жууға арналған кірден, мысалы, түйреуіштер мен тиындар сияқты металл заттар алынып тасталған;
- түймелер мен сыдырмалар түймеленген, белдіктер мен таспалар байланған;
- перделерден роликтер алынған;
- жууға қатысты нұсқаулары бар затбелгілердегі ақпаратты мұқият оқып шығу керек;
- тұрақты дақтарды арнайы жуғыш құралдармен кетіру керек.

- Есікті абайлап жабыңыз. Кірдің ілініп қалмауына көз жеткізіңіз. Есікке қысылған кір люк қалпақшасының зақымдалуына алып келеді. Бұл зақымдалу кепілдікке жатқызылмайды.
- Кілемшелерді, төсек жапқыштарды және басқа да ауыр маталарды жуу кезінде сығуды қолдану ұсынылмайды.
- Жүннен жасалған бұйымдарды жуар алдында бұл бұйымның кір жуғыш машинада жууға арналғанына көз жеткізу қажет. Ол үшін жууды жоспарлаған матаның затбелгісіндегі ақпаратты тексеріңіз.
- Машина қолданылып жатқан кезде құралдың ішінде жағымсыз иістердің пайда болуын болдырмау үшін есікті ашық қылып қалдырыңыз.

Үнемдеуге арналған пайдалы кеңестер

Машинаны пайдалану кезінде ақшаны үнемдеуге және қоршаған ортаны қорғауға арналған ұсыныстар.

- Машинаны бағдарламалар кестесіне сәйкес барынша жүктеңіз – бұл су мен ЭЛЕКТР ЭНЕРГИЯСЫН үнемдеуге мүмкіндік береді.
- Шу мен кірдің қалдық ылғалдылығы сығу жылдамдығына байланысты: жоғары жылдамдықпен сығылған кезде машина көбірек шу шығарады, ал кір құрғақ болады.
- Су мен электр энергиясын тұтыну тұрғысынан ең тиімді бағдарламалар – бұл әдетте төмен температурада ұзақ жуу циклдары болып табылады.

Кір жуғыш машинаға максималды ұсынылған кір мөлшерін жүктеңіз.

- Кір жуғыш машинаңызды максималды ұсынылған жүктеу арқылы электр энергиясын, суды, жуғыш құралды және уақытты тиімді пайдалануды қамтамасыз етіңіз. Машинаны толық жүктеген кезде екі жарым жүктеумен салыстырғанда электр энергиясының 50% үнемделеді.

Сізге алдын-ала жуу керек пе?

- Тек өте лас кір үшін! Өте қатты ластанбаған кірді жуу үшін алдын-ала жуу режимін (Prewash) пайдаланбай жуғыш құралды, уақытты, суды және 5-тен 15%-ға дейін электр қуатын ҮНЕМДЕҢІЗ.

Ыстық суда жуу қажет пе?

- Ыстық суда жуу қажеттілігін азайту үшін дақтарды дақ кетіргішпен алдын-ала өңдеңіз немесе кір жуар алдында дағы бар құрғақ кірді суда жібітіңіз. Төмен температурада жуу бағдарламасын қолдану арқылы электр энергиясын тұтынуды азайтыңыз.

Кептіру бағдарламасын пайдалану алдында (КІР ЖУҒЫШ-КЕПТІРГІШ МАШИНАЛАР)

- Кептіру бағдарламасын қолданар алдында барабанның жоғары айналу жылдамдығын таңдап, кірдегі судың мөлшерін азайтыңыз. Бұл электр энергиясы мен уақытты ҮНЕМДЕУГЕ мүмкіндік береді.

Кір жууға арналған құралды мөлшерлеу

Төменде кір **жуғыш құралды** қолдану бойынша кеңестер бар **қысқаша нұсқаулық берілген**.

- Тек машинамен жууға арналған құралдарды ғана қолданыңыз.
- Матаның түріне (мақта, нәзік маталар, синтетика, жүн, жібек және т.б.), түсіне, сыртқы түріне және ластану дәрежесіне, сондай-ақ бағдарламаланған жуу температурасына сәйкес келетін жуғыш құралды таңдаңыз.
- Кір жуғыш құралдың, кондиционердің немесе басқа қоспалардың қажетті мөлшерін дұрыс анықтау үшін әр уақытта өндірушінің нұсқауларын мұқият орындаңыз: **құрылғыны кір жуғыш құралдың тиісті мөлшерімен дұрыс пайдалану ресурстарды шамадан тыс тұтынуды болдырмайды және қоршаған ортаға әсерін азайтады**.

Қатты ластанған ақ маталарды жуған кезде біз 60°C немесе одан жоғары температурада мақта маталарына арналған бағдарламаларды қолдануға кеңес береміз және бұл ретте орташа/жоғары температурада тамаша нәтиже беретін ағартқыш заттар бар кәдімгі кір жуғыш ұнтақты (қатты ластанған заттарды жуу үшін) қолдануға кеңес береміз.

40°C-тан 60°C-қа дейінгі температурада жуу үшін қолданылатын жуу құралының түрі матаның түріне және оның ластану деңгейіне сәйкес келуі тиіс. Кәдімгі кір жуғыш ұнтақтар «ақ» және берік бояумен боялған түсті маталарға жақсы сәйкес келеді, ал сұйық жуғыш құралдар немесе «түсті қорғайтын» кір жуғыш ұнтақтар ластану деңгейі төмен түрлі-түсті маталарды жууға жақсы сәйкес келеді.

40°C-тан төмен температурада жуу үшін сұйық жуғыш құралдарды немесе төмен температурада жуу үшін қолдануға болатындығы көрсетілген жуғыш құралдарды қолдануды ұсынамыз.

Жүннен немесе жібектен жасалған бұйымдарды жуу үшін тек осы маталарға арналған арнайы жуғыш құралдарды ғана пайдаланыңыз.

- Кір жуғыш заттың шамадан тыс мөлшері шамадан тыс көбіктің пайда болуына әкеледі, бұл циклдің дұрыс орындалуына кедергі келтіруі мүмкін. Сондай-ақ, ол жуу және шаю сапасын төмендетуі мүмкін.

Фосфатсыз экологиялық таза жуғыш құралдарды қолдану келесі әсерлерді тудыруы мүмкін:

- **шаю кезінде төгілетін лайланған су:** бұл шаю тиімділігіне теріс әсер етпейтін судағы қалқыма цеолиттермен байланысты.
- **кір жуғаннан кейінгі кірдегі ақ ұнтақ (цеолиттер):** бұл қалыпты құбылыс, ұнтақ матамен сіңірілмейді және оның түсін өзгертпейді.
- **суда және соңғы шаюдағы көбік:** бұл міндетті түрде нашар шаюды білдірмейді.
- **мол көбік:** Бұл көбінесе кірден шығару қиын болатын жуғыш құралдардың құрамындағы анионды беттік-белсенді заттардың болуымен байланысты.
  Бұл жағдайда шаюды қолданбаңыз: Ол көмектеспейді.

Егер мәселе шешілмесе немесе сіз машинаның дұрыс жұмыс істемеуін болжасаңыз, дереу Уәкілетті клиенттерге қызмет көрсету орталығына хабарласыңыз.

KZ

5. ҚЫЗМЕТ КӨРСЕТУ ЖӘНЕ ТАЗАЛАУ

Құрылғыға дұрыс күтім жасау оның қызмет ету мерзімін ұзартуы мүмкін.

Құрылғының сыртқы беттерін тазарту

- Машинаны электр қуат беру көзінен ажыратыңыз.
- **АБРАЗИВТЕР, СПИРТ ЖӘНЕ (НЕМЕСЕ) ЕРІТКІШТЕРДІҢ ПАЙДАЛАНБАЙ құралдың корпусын сыртынан дымқыл матамен сүртіңіз.**

Жуғыш құралдарға арналған жылжымалы кассетаны тазалау

- Осы құралдар мен қоспалардың қалдықтарын жинамас үшін жуғыш құралдарды үлестіргішті үнемі жуып тұру ұсынылады.
- Үлестіргішті абайлап және сондай-ақ мықтап шығарыңыз.
- Жуғыш құралға арналған құралдары үлестіргішті ағынды судың астында жуып, қайтадан тиісті бөлікке орнатыңыз.

Сорғы сүзгісін тазалау

- Құрылғы ағызу жүйесін бұғаттай алатын үлкен бөлшектерді, мысалы, түймелер немесе тиындарды ұстап алу үшін арнайы сүзгімен жабдықталған (моделіне байланысты – **A** немесе **B нұсқасын ескере отырып**).

Сүзгіні жылына 5 немесе 6 рет тексеріп, тазалау ұсынылады.

- Машинаны электр қуат беру көзінен ажыратыңыз.
- Сүзгіні аудармас бұрын еденді құрғақ ұстау үшін оның астына су сіңіретін матаның бір бөлігін қою ұсынылады.
- Сүзгіні шектегішке дейін сағат тіліне қарсы бұраңыз.
- Сүзгіні алып тастаңыз және тазалаңыз; содан кейін оны сағат тілімен бұрап орнына орнатыңыз.
- Жоғарыда сипатталған әрекеттерді кері ретпен орындау арқылы барлық бөлшектерді орнына қойыңыз.

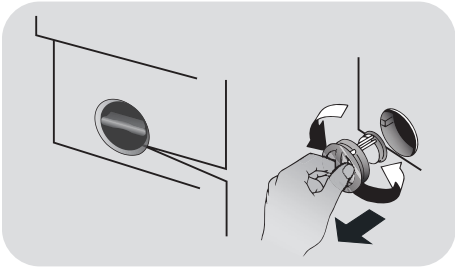

Кір жуғыш машинаны жылжытуға және оны ұзақ сақтауға қатысты кеңестер

- Егер құрылғы ұзақ уақыт бойы жылытылмаған бөлмеде сақталса, қалған барлық су құбырлардан толығымен ағызылуы керек.
- Машинаны электр қуаттау желісінің розеткасынан ажыратыңыз.
- Құбыршектен бекіту таспасын алыңыз суды контейнерге толығымен ағызу үшін құбыршекті төмендетіңіз.
- Төкпе құбыршекті таспаның көмегімен бекітіңіз.

6. ҚЫСҚАША ПАЙДАЛАНУШЫНЫҢ ҚЫСҚАША НҰСҚАУЛЫҒЫ

Бұл кір жуғыш машинада су деңгейі ондағы кірдің түрі мен мөлшеріне сәйкес автоматты түрде реттеледі. Бұл жүйе электр қуатын тұтынуды және жуу уақытын азайтады.

Бағдарламаны таңдау

- Кір жуғыш машинаны қосыңыз және қажетті жуу бағдарламасын таңдаңыз.
- Қажет болса, жуу температурасын таңдап, қажетті «опциялар» түймесін басыңыз.

КЕПТІРУ
Егер сіз жуу аяқталғаннан кейін кептіру циклы автоматты түрде басталғанын қаласаңыз, «КЕПТІРУДІ ТАҢДАУ» батырмасы арқылы қажетті бағдарламаны таңдаңыз. Жуу циклы аяқталғаннан кейін кептіру бағдарламасын қолмен іске қосуға болады.

- Жууды бастау үшін **БАСТАУ/КІДІРТУ** түймесін басыңыз.
- Бағдарламаның соңында дисплейде «End» (соңы) хабарламасы пайда болады немесе тиісті индикаторлық жарықдиодты жанады.

Есікті ашпас бұрын, ЕСІКТІ БҰҒАТТАУ индикаторы сөнгенше күту керек.

- Кір жуғыш машинаны өшіріңіз.

Жуудың кез-келген түрін орындау үшін жуу бағдарламаларының кестесін қараңыз және көрсетілген операцияларды орындаңыз.

Техникалық сипаттамалары

Гидравликалық жүйедегі қысым:
мин. 0,05 МПа / макс. 0,8 МПа

Центрифуганың айналу жылдамдығы:
Техникалық сипаттамалар кестесін қар.

Тұтынылатын қуат/эл. сақтандырғыш/ желідегі кернеу:
Техникалық сипаттамалар кестесін қар.

7. БАСҚАРУ ОРГАНДАРЫ ЖӘНЕ БАҒДАРЛАМАЛАР

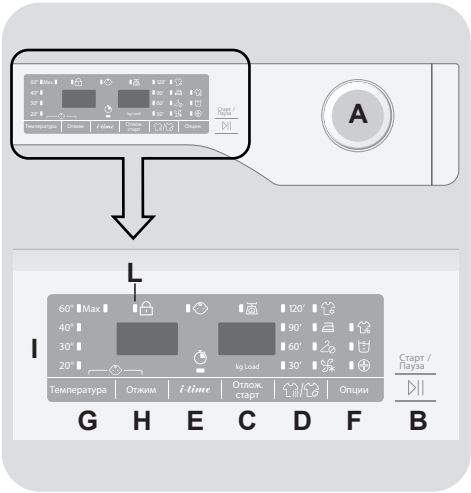

A ӨШІРУ күйімен бағдарламаны таңдау ауыстырып-қосқышы.

B БАСТАУ/КІДІРТУ түймесі

C КЕЙІНГЕ ҚАЛДЫРЫЛҒАН БАСТАУ түймесі

D КЕПТІРУ/ REFRESH ФУНКЦИЯСЫН ТАҢДАУ түймесі

E I-TIME түймесі

F ОПЦИЯЛАР түймесі

G ТЕМПЕРАТУРА түймесі

H СЫҒУ түймесі

G+H ТҮЙМЕЛЕРДІ БҰҒАТТАУ

I Сандық дисплей

L ЕСІКТІ БҰҒАТТАУ жарық индикаторы

⚠ ЕСКЕРТУ

Электр розеткасына қуат сымының ашасын салған кезде дисплейге қол тигізбеңіз, себебі алғашқы бірнеше секунд ішінде машина жүйені калибрлейді: дисплейді түрту машинаның қалыпты жұмысын бұзады. Бұл жағдайда қуат сымының ашасын розеткадан шығарып, әрекетті қайталаңыз.

ӨШІРУ күйімен бағдарламаны таңдау ауыстырып-қосқышы.

Бағдарламаны таңдау ауыстырып-қосқышын бұрғаннан кейін таңдалған бағдарлама үшін орнатылымдар көрсетілетін дисплей жанады. Жуу циклінің соңында электр энергиясын үнемдеу үшін және машина жұмыс істемеген кезде дисплейдің жарықтығы төмендейді.

МАҢЫЗДЫ: машинаны өшіру үшін бағдарламаны таңдау ауыстырып-қосқышын ӨШІРУ күйіне орнатыңыз.

- Таңдалған жуу циклын іске қосу үшін **БАСТАУ/КІДІРТУ** түймесін басыңыз.
- Бағдарлама таңдалғаннан кейін бағдарламаны таңдауды ауыстырып-қосқышы цикл аяқталғанға дейін тұрақты күйде қалады.
- Дисплейде бағдарламаның аяқталғанын көрсетіп, ЕСІКТІ БҰҒАТТАУ индикаторын өшіргеннен кейін есікті ашуға болады.
- Бағдарламаны таңдауды ауыстырып-қосқышын **ӨШІРУ** күйіне бұру арқылы кір жуғыш машинаны өшіріңіз.

Бағдарламаны таңдауды ауыстырып-қосқышы әрбір жуу циклының соңында немесе келесі бағдарламаны таңдап, іске қоспас бұрын келесі жуу циклын іске қосқан кезде OFF (ӨШІРУ) күйіне оралуы керек.

БАСТАУ/КІДІРТУ түймесі

БАСТАУ/КІДІРТУ түймесін баспас бұрын есікті жабыңыз.

- Таңдалған циклды іске қосу үшін басыңыз.

БАСТАУ/КІДІРТУ түймесін басқаннан кейін машина жұмыс істей бастағанға дейін бірнеше секунд кетуі мүмкін.

КІДІРТУ РЕЖИМІ

- **БАСТАУ/КІДІРТУ** түймесін **2 секунд** басып тұрыңыз (кейбір жарық индикаторлары мен жуу аяқталғанға дейін қалған уақыт дисплейі жыпылықтайды, бұл машинаның кідіруге қойылғанын көрсетеді).

Қауіпсіздік мақсатында жуу циклінің кейбір сатыларында есік су деңгейі оның төменгі жиегінен төмен болса және температура 45°C-тан төмен болса ғана ашылуы мүмкін. Егер бұл шарттар орындалса, есікті ашпас бұрын ЕСІКТІ БҰҒАТТАУ индикаторы өшірілгенше күтіңіз.

- Бағдарламаны тоқтатылған сәттен бастап қайта іске қосу үшін **БАСТАУ/КІДІРТУ** түймесін қайтадан басыңыз.

БАҒДАРЛАМАНЫ БОЛДЫРМАУ

- Бағдарламаны болдырмау үшін бағдарламаны таңдауды ауыстырып-қосқышын **ӨШІРУ** күйіне орнатыңыз.
- Қауіпсіздік жүйесі есікті бұғаттан шығарғанша **2 минут** күтіңіз.

КЕЙІНГЕ ҚАЛДЫРЫЛҒАН БАСТАУ түймесі

- Бұл түйме таңдалған жуу циклын **24 сағатқа** дейін кешіктіруге мүмкіндік береді.

- Жуу циклын кешіктіріп бастау үшін төмендегі әрекеттерді орындаңыз:
  - Қажетті бағдарламаны таңдаңыз.
  - Оны іске қосу үшін түймені бір рет басыңыз (дисплейде **h00** пайда болады), содан кейін **1 сағат** кідірісті орнату үшін оны қайтадан басыңыз (дисплейде **h01** пайда болады). Орнатылған кідіріс дисплейде **h24** (24 сағат) пайда болғанға дейін түймені әр басқаннан кейін **1 сағатқа** артады. Осыдан кейін келесі түймені басу іске қосу кідірісін нөлге дейін қалпына келтіреді.
  - **БАСТАУ/КІДІРТУ** түймесін басу арқылы растаңыз. Кері уақыт санағы басталады және ол аяқталғаннан кейін бағдарлама автоматты түрде іске қосылады.
- Бағдарламалар ауыстырып-қосқышын **ӨШІРУ** күйіне бұрып кейінге қалдырылған бастауды болдырмауға болады.

Машина жұмыс істеп тұрған кезде электр энергиясын беру бұзылған жағдайда таңдалған бағдарлама арнайы жадта сақталады және электр энергиясын қалпына келтіргеннен кейін бұл бағдарлама үзілген жерден бастап орындалады.

БАСТАУ/КІДІРТУ түймесін баспас бұрын функцияны таңдау түймесін басу керек. Егер таңдалған бағдарламамен үйлеспейтін опция таңдалса, онда опцияның жарықтық индикаторы алдымен жыпылықтай бастайды, содан кейін сөнеді.

КЕПТІРУ/REFRESH ФУНКЦИЯСЫН таңдау түймесі

Бұл түйме үш нұсқаның біреуін таңдауға мүмкіндік береді:

- КЕПТІРУДІ ТАҢДАУ

- **Автоматты жуу/кептіру циклын орындау:**
  осы батырманы басу арқылы кірдің түріне сәйкес жуу бағдарламасын таңдағаннан кейін кептіру дәрежесі таңдалады. Жуу бағдарламасының соңында таңдалған кептіру циклы автоматты түрде іске қосылады.

Егер автоматты кептіруге сәйкес келмейтін жуу бағдарламасы таңдалса, бұл функцияны іске қосуға болмайды.

Бағдарлама кестесінде көрсетілген кірді кептіруге арналған максималды жүктемеден аспау керек, әйтпесе кір қанағаттанарлықтай кеппейді.

- Егер **бағдарламаны бастамас бұрын** таңдауды алып тастау керек болса, жарық индикаторлары өшірілгенше түймені бірнеше рет басу керек немесе бағдарламалардың селекторлық ауыстырып-қосқышын **OFF (СӨНДІРУ)** күйіне жылжыту керек.
- **Тек кептіру циклын орындау:**
  осы батырманы басу арқылы матаның түріне сәйкес дұрыс кептіру бағдарламасының тұтқасының көмегімен таңдағаннан кейін әдепкі бойынша белгіленген деңгейден өзгеше кептіру дәрежесін таңдауға болады (жүн өнімдерін кептіру бағдарламасынан басқа).
- **Кептіру фазасында** циклды жою үшін түймені шамамен **3 секунд** басу керек.

⚠ ЕСКЕРТУ

Кептіру бағдарламасын болдырмағаннан кейін салқындату фазасы басталады және есікті ашпас бұрын шамамен 10-20 минут күту керек.

- Дисплейде бағдарламаның аяқталғанын көрсетіп, ЕСІКТІ БҰҒАТТАУ индикаторын өшіргеннен кейін есікті ашуға болады.

Сондай-ақ, кептіру циклінің орындалуын бағдарламалар селекторын OFF (СӨНДІРУ) күйіне бұру арқылы болдырмауға болады. Есікті ашпас бұрын салқындату фазасының аяқталуын (10-20 секунд) және ЕСІКТІ БҰҒАТТАУ индикаторының сөнуін күту керек.

- REFRESH ФУНКЦИЯСЫ
«ЖАҢАРТУ» бағдарламасын таңдағаннан кейін құрғақ немесе дымқыл кірге сәйкес келетін және матаның түріне сәйкес келетін бумен өңдеу қарқындылығының үш түрінің бірін таңдау керек:

- Синтетиканы/аралас мата түрлерін ЖАҢАРТУ *дисплейде P1 пайда болады (әдепкі бойынша таңдау)*
Бұл бағдарлама синтетика және аралас маталар үшін жарамды. Егер кір дымқыл болса (яғни, жуғаннан кейін), бағдарлама барабанда айналғаннан кейін қатпарларды жою үшін қажет, егер кір құрғақ болса, ол жеңіл үтіктеу үшін ылғалдылықтың мінсіз деңгейіне жетуге көмектеседі. Орташа уақыт.

- Мақта матаны *ЖАҢАРТУ дисплейде P2 пайда болады (тек төменгі түймені басу)*
Бұл бағдарлама мақта киімдеріне арналған. Егер кір дымқыл болса (яғни, жуғаннан кейін), бағдарлама барабанда айналғаннан кейін қатпарларды жою үшін қажет, егер кір құрғақ болса, ол жеңіл үтіктеу үшін ылғалдылықтың мінсіз деңгейіне жетуге көмектеседі. Орташа уақыт.

- Нәзік ЖАҢАРТУ *дисплейде (екі түймені басу) P3 пайда болады*
Будың әсерінен цикл матаны қолданғаннан кейін қатпарларды жоюға, матаның жаңаруына жағдай жасайды. Бағдарлама бу берілетін бастапқы фазадан және кірді дереу пайдалану үшін артық ылғал жойылатын соңғы фазадан тұрады. Цикл құрғақ кірмен қолдануға жарамды.

Функция максималды 1,5 кг жүктеу үшін жарамды.

I-TIME түймесі

- **I-time** түймесі циклдің ұзақтығын қолжетімді уақытқа сәйкес реттеуге мүмкіндік береді.
- Бағдарламаны таңдағаннан кейін ол үшін орнатылған жуу уақыты автоматты түрде көрсетіледі.
- I-time опциясы жуу ұзақтығын матаның ластану дәрежесіне қарай өзгертуге мүмкіндік бере отырып, бағдарламаның ұзақтығын өзгерте отырып жуу қарқындылығының 3 деңгейінің арасында таңдауға мүмкіндік береді (оны бағдарламалар кестесінде көрсетілгендей тек кейбір бағдарламаларда қолдануға болады).

ОПЦИЯЛАР түймесі

Сіз үш нұсқаның біреуін таңдай аласыз:

- АЛДЫН АЛА ЖУУ
- Бұл опция алдын-ала жууға мүмкіндік береді, өте лас заттарды жуу үшін өте пайдалы (оны жуу бағдарламаларының кестесінде көрсетілгендей кейбір бағдарламалар үшін ғана қолдануға болады).
- Сізге жуғыш құралдың қаптамасында көрсетілген жуғыш құралдың ұсынылған мөлшерінің тек 20%-ын қолдануды ұсынамыз.

- AQUAPLUS (CY+)
- Бұл функция (тек кейбір бағдарламаларда қолжетімді) кірді әлдеқайда көп көлемді суда жууға мүмкіндік береді, ал бұл су құйылатын және төгілетін, тиімді жууды қамтамасыз ете отырып жуғыш құралдар толығымен ерітілетін барабанның айналу циклдерінің жаңа аралас әрекетімен бірге жуылған және шайылған киімге мінсіз күй береді.

- Бұл функция нәзік және сезімтал терісі бар адамдарға арналған, оларда жуғыш құралдың кішкене қалдықтарының өзі тітіркенуді немесе аллергияны тудыруы мүмкін.

- Бұл функцияны балалар заттарын және өте лас заттарды көп мөлшерде жуғыш құралмен жуу кезінде, сондай-ақ талшықтарынан жуғыш құралды жуу қиын болатын сүлгілерді жуу кезінде қолдану ұсынылады.

- ГИГИЕНА + ⊕

Бұл опцияны сіз 60°C температураны орнатқан жағдайда ғана қолдануға болады. Бұл опция киімді гигиеналық өңдеуге мүмкіндік береді, өйткені бүкіл жуу циклі кезінде тұрақты температура сақталады.

ТЕМПЕРАТУРА түймесі

- Бұл түйме жуу циклдарының температурасын өзгертуге мүмкіндік береді.

- Маталардың зақымдалуын болдырмау үшін әр бағдарлама үшін рұқсат етілген температураның максималды мәнінен асып кету мүмкін емес.

- Егер сіз жууды суық суда өткізгіңіз келсе, барлық индикаторларды өшіру керек.

СЫҒУ түймесі

- Осы түймені басу арқылы максималды жылдамдықты азайтуға немесе қажет болса, сығу циклын болдырмауға болады.

- Киім жапсырмасында нақты ақпарат болмаған жағдайда бағдарламада қарастырылған максималды сығу жылдамдығын пайдалануға болады.

Матаның зақымдануын болдырмау үшін әрбір бағдарлама үшін белгіленген сығудың ең жоғары жылдамдығын арттыру мүмкін емес.

- Сығу циклын қайта қосу үшін қажетті сығу жылдамдығын орнатқанша түймені басыңыз.

- Сығу жылдамдығын машинаны тоқтатпай өзгертуге болады.

Жуғыш құралдың артық мөлшерленуі артық көбіктің пайда болуына әкелуі мүмкін. Егер құрылғы артық көбіктің болуын анықтаса, ол сығу фазасын болдырмауы немесе бағдарламаның ұзақтығы мен су шығынын арттыруы мүмкін.

Машина арнайы электронды құрылғымен жабдықталған, ол, егер жүктелген кір теңгерілмеген болса, сығу циклын болдырмайды. Бұл машинаның шуы мен дірілін азайтады және оның қызмет ету мерзімін ұзартады.

ТҮЙМЕЛЕРДІ БҰҒАТТАУ

- **ТЕМПЕРАТУРА** және **СЫҒУ** түймелерін бір уақытта **үш секунд** ішінде басу түймелерді бұғаттауға мүмкіндік береді. Осылайша, сіз циклды орындау кезінде дисплейдегі түймелерді кездейсоқ басқан кезде кездейсоқ немесе байқаусызда өзгеру мүмкіндігін жоясыз.

- Екі түймені бір уақытта басу немесе машинаны өшіру және қосу арқылы пернелерді бұғаттауды болдырмауға болады.

Сандық дисплей

Дисплейдің көмегімен сіз машинаның күйіне қатысты ақпаратты үнемі алу мүмкіндігіне ие боласыз.

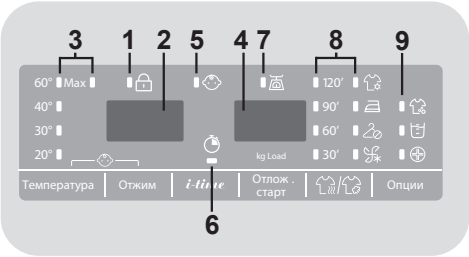

1) ЕСІКТІ БҰҒАТТАУ ЖАРЫҚ ИНДИКАТОРЫ

- Бұл пиктограмма машинаның есігі жабық екенін көрсетеді.

БАСТАУ/КІДІРТУ түймесін баспас бұрын есікті жабыңыз.

- Есігі жабық тұрған машинада **БАСТАУ/КІДІРТУ** түймесін басқаннан кейін индикатор қысқа уақыт жыпылықтайды, содан кейін ол тіпті жарықпен жанатын болады.

Егер машинаның есігі толығымен жабылмаса, индикатор шамамен 7 секунд жыпылықтайды. Осыдан кейін іске қосу пәрмені автоматты түрде жойылады. Бұл жағдайда есікті дұрыс жауып, БАСТАУ/КІДІРТУ түймесін басыңыз.

- Есікті ашпас бұрын ЕСІКТІ БҰҒАТТАУ индикаторы сөнгенше күту керек.

2) СЫҒУ ЖЫЛДАМДЫҒЫ

Бұл индикатор таңдалған бағдарлама үшін барабанның айналу жылдамдығын көрсетеді, оны тиісті түйменің көмегімен өзгертуге немесе болдырмауға болады.

3) ТЕМПЕРАТУРАНЫ ТАҢДАУ ИНДИКАТОРЛАРЫ

Тиісті түймені басу арқылы өзгертуге болатын (рұқсат етілген жерде) таңдалған бағдарламаның жуу температурасын көрсетеді. Егер сіз жууды суық суда өткізгіңіз келсе, барлық индикаторларды өшіру керек.

4) ЦИКЛ ҰЗАҚТЫҒЫ

- Бағдарламаны таңдағаннан кейін дисплейде автоматты түрде жуу циклінің ұзақтығы пайда болады, ол таңдалған функцияға байланысты өзгеруі мүмкін.
- Бағдарламаны орындау басталғаннан кейін сіз жуудың соңына дейін қалған уақыт туралы үнемі ақпарат алып отырасыз.
- Машина стандартты жүктеу негізінде таңдалған бағдарламаның соңына дейінгі уақытты есептейді. Жуу циклын орындау кезінде машина жүктеу салмағы мен құрамына сәйкес таңдалған бағдарламаның соңына дейін уақытты түзетеді.

5) ТҮЙМЕЛЕРДІ БҰҒАТТАУ ИНДИКАТОРЫ

Бұл индикатор түймелердің бұғатталғанын көрсетеді.

6) I-TIME ИНДИКАТОРЫ

Жарық индикаторы сәйкес опцияны таңдауды көрсетеді.

7) Kg Load ИНДИКАТОРЫ (Салмақты тексеру) – *функция тек кейбір бағдарламаларда белсенді*

- **«Kg Load»** индикаторы жуу циклінің алғашқы бірнеше минутында жанады. Осы уақытта зияткерлік датчик машинаға жүктелген кірді өлшейді және циклдің ұзақтығын, сондай-ақ су мен электр энергиясын тұтынуды реттейтін болады.
- Әрбір жуу сатысында **«Kg Load»** машина барабанындағы жүктеу салмағына қатысты ақпаратты бақылауға мүмкіндік береді және жуудың алғашқы минуттарында ол:
  - судың қажетті мөлшерін реттейді;
  - жуу циклінің ұзақтығын анықтайды;
  - жуылатын матаның таңдалған түріне сәйкес шаюды реттейді;

- барабанның айналу жылдамдығын жуылатын матаның түріне сәйкес реттейді;
- сабын көбігінің болуын анықтайды және қажет болған жағдайда шаю кезінде тұтынылатын су мөлшерін көбейтеді;
- барабанның айналу жылдамдығын жүктеуге сәйкес реттейді, осылайша барабандағы жүктеме тепе-теңдігін бұзуға жол бермейді.

8) КЕПТІРУДІ ТАҢДАУ ИНДИКАТОРЫ

Индикаторлар тиісті түймелермен таңдауға болатын кептіру дәрежесін көрсетеді:

Автоматты кептіру бағдарламалары

ӨТЕ ҚҰРҒАҚ
(сүлгілерге, монша халаттарына және көлемді жүктемелерге жарамды).

ҮТІК АСТЫНА
(жуылған кір үтіктеуге дайын болады).

ІЛГІШКЕ КЕПТІРУ
(үтіктеуді қажет етпейтін киім үшін).

Уақыт бойынша кептіру бағдарламалары

120′
90′
60′
30′

Бұл бағдарламаларды белгілі бір уақытпен кептіру бағдарламаларын таңдау үшін де пайдалануға болады.

Салқындату фазасы

Салқындатудың соңғы кезеңінде, әр кептіру фазасының соңғы 10-20 минутында қосылады.

9) ОПЦИЯЛАР ИНДИКАТОРЛАРЫ

Бұл жарық индикаторлары сәйкес түймені пайдаланып таңдауға болатын опцияларды көрсетеді.

Бағдарламаны таңдау кестесі

БАҒДАРЛАМА		(МАКС.) * (басқару тақтасын қараңыз) 6+4kg	7+5kg	8+5kg	9+5kg	°C (МАКС.) 1)	2		1
Экспресс 14'		1	1	1,5	1,5	30°	●	●	
Күнделікті 59'		3	3,5	4	4,5	40°	●	●	
Синтетика	2) 3)	3	3,5	4	4,5	60°	●	●	(●)
Гигиена	3)	4	4,5	5,5	6	60°	●	●	
20°C	2) 3)	6	7	8	9	20°	●	●	
Жейделер	2) 3)	3	3,5	4	4,5	30°	●	●	(●)
Сығу/Ағызу		-	-	-	-	-			
Шаю		-	-	-	-	-		●	
Жүнді кептіру		1	1	1	1	-			
Синтетика		3	3,5	4	4,5	-			
Мақта		**4**	**5**	**5**	**5**	-			
Жаңарту		1,5	1,5	1,5	1,5	-			
Жүн/Жібек		1	1	2	2	30°	●	●	
Аралас маталар	2) 3)	3	3,5	4	4,5	40°	●	●	(●)
Мақта**	2) 3)	**6**	**7**	**8**	**9**	75°	●	●	(●)

Мына ескертулерді оқыңыз:

* Құрғақ кірдің максималды жүктемесі қолданылатын модельге байланысты (басқару тақтасын қараңыз).

(●) Тек таңдалған АЛДЫН АЛА ЖУУ опциясымен (АЛДЫН АЛА ЖУУ опциясымен қолжетімді бағдарламалар).

1) Бағдарламаны таңдағаннан кейін дисплейде ұсынылатын жуу температурасы көрсетіледі, оны тиісті түйменің көмегімен өзгертуге болады (егер рұқсат етілсе), бірақ рұқсат етілген ең жоғары температура мәнінен асып кетуге жол берілмейді.

2) Көрсетілген бағдарламалар үшін сіз жуу қарқындылығы ұзақтығын ***i-time*** түймесі арқылы реттей аласыз.

3) Бумен өңдеу функциясы қолжетімді.

СЫНАУ ЗЕРТХАНАЛАРЫНА АРНАЛҒАН АҚПАРАТ (EN 50229 стандартын қараңыз)

Жуу
Таңдалған максималды ластану дәрежесі, барабанның максималды айналу жылдамдығы және температурасы 60°C болатын бағдарламаны ** қолданыңыз.

Кептіру
Мақта өнімдерін ҚАРҚЫНДЫ КЕПТІРУ бағдарламасын таңдаңыз, ШКАФТА КЕПТІРУ.

KZ

Бағдарламалардың сипаттамасы

Ластанудың әртүрлі дәрежесі бар түрлі маталарды жуу үшін кез келген сұраныстарды қанағаттандыратын арнайы жуу бағдарламалары әзірленген (бағдарламалар кестесін қараңыз).

Жапсырмалардағы жуу нұсқауларына сәйкес бағдарламаны таңдаңыз, әсіресе ұсынылған максималды температура үшін.

ЖУУ

⚠ ЕСКЕРТУ

ТИІМДІ ЖУУҒА АРНАЛҒАН МАҢЫЗДЫ ҰСЫНЫСТАР.

- **Жаңа түсті заттарды кемінде 5 немесе 6 рет бөлек жуу керек.**
- **Джинсы мен сүлгілер сияқты үлкен қошқыл заттарды әрқашан бөлек жуу керек.**
- **Ешқашан ТҰРАҚСЫЗ ТҮСТІ маталарды араластырмаңыз.**

Instant Mix Technology

Кір жуғыш машина жуғыш құрал мен суды алдын ала араластырудың инновациялық технологиясымен жабдықталған. Жоғары қысымды су ағыны жуғыш қоспаны тікелей кірге себеді. Жуу циклының бастапқы кезеңінде жоғары қысымды жуу қоспасын бүрку жуудың керемет нәтижелерін қамтамасыз ете отырып, ластануларды мұқият жоя отырып, жуғыш қоспаның мата талшықтарына енуін жеңілдетеді.

«Instant Mix Technology» жүйесі шаю кезінде де жұмыс істейді, бұл жоғары қысымды суды бүрку арқылы кірден жуғыш құралдың қалдықтарын толығымен алып тастауды қамтамасыз етеді.

Экспресс 14'

Толық жуу циклі (жуу, шаю және сығу). Бұл бағдарлама қатты лас емес мақта мен аралас маталарды жууға жақсы сәйкес келеді. Бұл бағдарлама үшін қоршаған ортаның ластануын азайту үшін жалпы қолданылатын жуғыш құралдың тек 20%-ын пайдалану ұсынылады.

Күнделікті 59'

Бұл арнайы бағдарлама жуу уақытын едәуір азайта отырып, жоғары сапалы жууды қамтамасыз етеді. Бұл бағдарлама аз жүктеуге арналған (бағдарламалар кестесін қараңыз).

Синтетика

Бұл бағдарлама синтетикалық маталардан жасалған бұйымдарды жуудың тамаша нәтижелеріне кепілдік береді. Барабанның айналу алгоритмі және шаю циклдері синтетикалық талшықтардан (полиэстер, полиакрил, вискоза және т.б. сияқты) немесе құрамында мақта бар аралас маталардан орташа ластанған бұйымдарды жууды оңтайландыруға арналған. Центрифуганың нәзік жұмысы маталардың иленуін азайтады.

Гигиена

Бұл бағдарлама шаю температурасы мен мөлшерін реттеу, аллергендер мен жуғыш құралдардың қалдықтарын болдырмау есебінен жуу циклын оңтайландыру арқылы терең тазартуды қамтамасыз етеді. Сезімтал теріге арналған. Бағдарлама мақта киімдеріне арналған және 60°C температурада орындалады; оны таңдаған кезде төмендетілген жүктеме ұсынылады.

20°C

Бұл инновациялық бағдарлама мақта, синтетика және аралас маталар сияқты құрылымы мен түсі әртүрлі маталарды бар болғаны 20°C температурада жууға мүмкіндік береді және жуудың керемет нәтижесін береді. Бұл бағдарламаны тұтыну 40°C температурада стандартты мақта жуу бағдарламасының шамамен 40% құрайды.

Жейделер
Бұл жуу циклы тамаша жуу тиімділігін сақтай отырып, қатпарлардың санын азайтуға арналған. Әрі қарай үтіктеуді жеңілдету үшін айналу жылдамдығын азайтуға да болады.

Сығу/Ағызу
Бұл бағдарлама барабанның максималды айналу жылдамдығы кезінде машинадан суды төгуді және сығуды орындайды. Барабанның айналу жылдамдығын азайтуға немесе сығуды болдырмауға болады.

Шаю
Бұл бағдарлама барабанның орташа айналу жылдамдығымен 3 шаюды орындайды, оны тиісті түймені басу арқылы азайтуға болады. Ол маталардың барлық түрлерін шаю үшін қолданылады, мысалы, қолмен жуғаннан кейін.

Refresh
Бұл эксклюзивті бағдарлама бумен өңдеуді қолданады, ол ылғалдың мінсіз деңгейіне жету үшін мінсіз ылғалдылық деңгейіне жете отырып, бүктемелердің мөлшерін азайтады және тегістейді. Арнайы түйменің көмегімен құрғақ немесе дымқыл киім үшін немесе матаның түріне байланысты үш түрлі қарқындылық деңгейін таңдауға болады.

Жүн/Жібек
Бұл бағдарлама нәзік жууға арналған. Ол әсіресе «машинамен жууға жарамды» деп белгіленген киімге, жүн маталарына және жібек бұйымдарына жарамды, олардың затбелгілерінде «жібек сияқты жуу» деп көрсетілген.

Аралас маталар
Жуу және шаю барабанның айналу ырғағы мен кір жуғыш машинадағы су деңгейі бойынша оңтайландырылған. Жұмсақ айналу маталарда қатпарлардың пайда болуын азайтады.

Мақта
Тамаша жуу нәтижелерін қамтамасыз етеді. Бағдарламаның соңында сығу суды тиімді жоюды қамтамасыз етеді.

КЕПТІРУ

KZ

⚠ ЕСКЕРТУ
Қойылтылған кір жуғыш ұнтақтар мен сұйық жуғыш құралдар үшін қолданылатын мөлшерлеуіштер барабанда кептіруді бастағанға дейін барабананнан шығарылуы керек.

Кірдің шатасуын және кептірудің біркелкілігінің бұзылуын болдырмау үшін бағдарламаны орындау кезінде барабанның айналу бағыты өзгереді. Кептіру циклінің соңғы 10-20 минутында қатпарлардың пайда болуын азайту үшін суық ауа қолданылады.

Жүнді кептіру
Төмен температурада кептіру бағдарламасы қажалуды азайта және киізденуді жоя отырып, жүннен жасалған киімдерді максималды күтім мен жұмсақтықпен кептіруге мінсіз. Кептіру алдында киімді ішке қарай бұру ұсынылады. Уақыт кезеңдері жүктеме көлеміне жатады, ал айналу жылдамдығы жуудың өзі үшін таңдалады. Цикл макс. 1 кг (3 жемпір) шағын жүктеу үшін жарамды.

Синтетика (нәзік кептіру)
Төмен температуралы кептіру бағдарламасы синтетикалық және аралас маталардан жасалған бұйымдарға ұсынылады (бұйымның затбелгісінде көрсетілген).

Мақта (қарқынды кептіру)
Мақта мен зығырдан жасалған бұйымдарға жоғары температуралы кептіру бағдарламасы ұсынылады (бұйымның затбелгісінде көрсетілген).

8. КЕПТІРУ ЦИКЛІ

- Төменде келтірілген ұсыныстар ортақ болып табылады, сондықтан кептірудің жақсы нәтижелерін қамтамасыз ету үшін тәжірибе қажет.

- Бірінші рет қолданған кезде кірдің қажетті ылғалдылығын қамтамасыз ету үшін кептіру уақытын көрсетілгеннен төмен қою ұсынылады.

- Су төгетін тесіктің бітелуіне жол бермеу үшін, мысалы, кілемшелер мен көп қабатты бұйымдар сияқты оңай тозатын маталардан жасалған бұйымдарды кептіру ұсынылмайды.

- Жууға болатын заттарды келесідей сұрыптау ұсынылады:

  - Бұйымдарды затбелгілерінде көрсетілген кептіру нышандары бойынша

Барабанда кептіруге болады.

Жоғары температурада барабанда кептіру.

Барабанда тек төмен температурада кептіру.

Барабанда кептіруге **БОЛМАЙДЫ**.

Егер бұйымда бұйымды күтуге қатысты символдары бар затбелгі болмаса, онда мұндай бұйым кір жуғыш-кептіргіш машинада кептіруге жарамсыз деп болжанады.

  - Көлемі мен қалыңдығы бойынша
  Егер жуылатын кірдің жүктемесі кептіру тұрғысынан машинаның мүмкіндігінен асып кетсе, бұйымдарды қалыңдығына (мысалы, сүлгілер мен жұқа іш киім) сұрыптаңыз.

  - Матаның түрі бойынша
  Мақта/зығыр: сүлгілер, трикотаж бұйымдары, төсек-орын, зығырдан жасалған дастархан.
  Синтетикалық маталар: блузкалар, жейделер, жұмыс комбинезондары және т.б. полиэфирден немесе полиамидті маталардан, сондай-ақ аралас мақта/синтетика маталарынан жасалғандар.

- Тек барабанда алдын ала сығумен кептіру.

Кептіруді дұрыс орындау

- Есікті ашыңыз.

- Кірді жүктеңіз. Кірдің көлемі бағдарламалар кестесінде көрсетілген максималды жүктемеден асуы керек. Ірі бұйымдар (мысалы, төсек жаймасы) немесе суды қатты сіңіретін бұйымдар (мысалы, сүлгілер немесе джинсы) жағдайында жүктемені азайту керек.

- Есікті жабыңыз.

- Сіздің кіріңізді жууға сәйкес келетін бағдарламаны орнату үшін бағдарламаны таңдау тұтқасын бұраңыз.

- Кір жуғыш-кептіргіш машина кептірудің келесі түрлерін орындай алады:

Жүн/Жібек

- Жүн маталарына **төмен температуралы** кептіру бағдарламасы ұсынылады.

Аралас маталар

- **Төмен температуралы** кептіру бағдарламасы аралас мата (синтетика/мақта) бұйымдарына ұсынылады.

Мақта

- **Жоғары температурада** кептіру бағдарламасы мақта, барқыт трикотаж мата, зығыр, кендір жіптен және т.б. жасалған бұйымдарға ұсынылады.

- Мұнда құрғақтықтың қажетті дәрежесі таңдалады:

ӨТЕ ҚҰРҒАҚ
(сүлгілерге, монша халаттарына және көлемді жүктемелерге жарамды).

ҮТІК АСТЫНА
(жуылған кір үтіктеуге дайын болады).

ІЛГІШКЕ КЕПТІРУ
(үтіктеуді қажет етпейтін киім үшін).

- Егер сіз кептіру бағдарламасын уақыт бойынша таңдағыңыз келсе, қажетті уақыт индикаторы жанғанша **КЕПТІРУДІ ТАҢДАУ** түймесін басыңыз.

Жүннен жасалған киімді кептіру бағдарламасын таңдаған кезде үнсіз келісім бойынша белгіленген құрғақтық деңгейінен басқасын таңдауға болмайды.

- Кір жуғыш-кептіргіш машина кептіруге кететін уақытты, кірдің қажетті ылғалдылығын жүктеуге және таңдалған кептіру түріне сәйкес есептейді.

- Суды жіберу желісіндегі шүмектің ашық екендігін және суды төгу құбыршегінің дұрыс орнатылғандығын тексеріңіз.

ЕСКЕРТУ

Қосымша төсеме материалдары бар киім заттарын және өте нәзік маталарды кептіруге тыйым салынады (мысалы, сырылған көрпелер, сырылған жылы күртешелер және т.б.).
Егер заттар тез кебетін матадан жасалған болса, қатпарлардың пайда болуына жол бермеу үшін аз киім салу керек.

- **БАСТАУ/КІДІРТУ** түймесін басыңыз (дисплейде қалған кептіру уақыты көрсетіледі).

Машина стандартты жүктеу негізінде таңдалған бағдарламаның соңына дейінгі уақытты есептейді. Циклды орындау кезінде машина жүктеу салмағы мен құрамына сәйкес таңдалған бағдарламаның соңына дейін уақытты түзетеді.

Кептіру сатысында барабан біркелкі тарату және кептірудің орындалуын оңтайландыру үшін жоғары жылдамдыққа дейін жылдамдатылады.

- Кептіру бағдарламасының индикаторы салқындату фазасы басталғанша және тиісті индикатор жанғанша жанатын болады.

- Бағдарлама аяқталғаннан кейін дисплейде **«End (Аяқтау)»** сөзі пайда болады. **5 минуттан** кейін кір жуғыш-кептіргіш машина күту режиміне өтеді (кейбір модельдерде дисплейде екі белгі көрсетіледі).

- Бағдарламаны таңдауды ауыстырып-қосқышын **ӨШІРУ** күйіне орнату арқылы машинаны өшіріңіз.

- Есікті ашып, кірді машинадан шығарыңыз.

- Су беру желісіндегі шүмекті жабыңыз.

КЕПТІРУ БАҒДАРЛАМАСЫН БОЛДЫРМАУ

- Кептіру бағдарламасын болдырмау үшін **КЕПТІРУДІ ТАҢДАУ** түймесін басып, оны шамамен **3 секунд** басып тұрыңыз.

ЕСКЕРТУ

Кептіру бағдарламасын болдырмаудан кейін салқындату кезеңі басталады және машинаның есігін ашпас бұрын 10-20 минут күту керек.

Кір жуғыш-кептіргіш машинаның дұрыс жұмыс істеуін қамтамасыз ету үшін, егер бұл өте қажет болмаса, кептіру кезеңін тоқтатпаған жөн.

9. АВТОМАТТЫ ЖУУ/ КЕПТІРУ ЦИКЛЫ

Бағдарламалар кестесінде көрсетілген кептіруге арналған кірді жүктеудің максималды көлемінен асырмаңыз, әйтпесе киім жеткілікті жеткілікті түрде кеппейді.

- Жуу

- Жуғыш құрал үшін алынатын кассетаны ашып, жуғыш құралдың қажетті мөлшерін жүктеңіз.
- Жуу бағдарламаларының тізімін қараңыз, қажетті бағдарламаны таңдаңыз (мысалы, өте лас мақта бұйымдарын жуу бағдарламасы), бағдарламаны таңдау тұтқа көмегімен қажетті бағдарламаны орнатыңыз.
- Қажетті жуу температурасын орнатыңыз.
- Опциялар түймесін басыңыз (қажет болса).
- Суды жіберу желісіндегі шүмектің ашық екендігін және суды төгу құбыршегінің дұрыс орнатылғандығын тексеріңіз.

- Кептіру

- Мұнда құрғақтықтың қажетті дәрежесі таңдалады:

ӨТЕ ҚҰРҒАҚ
(сүлгілерге, монша халаттарына және көлемді жүктемелерге жарамды).

ҮТІК АСТЫНА
(жуылған кір үтіктеуге дайын болады).

ІЛГІШКЕ КЕПТІРУ
(үтіктеуді қажет етпейтін киім үшін).

Жүннен жасалған киімге арналған бағдарламаны таңдағанда, әдепкі бойынша белгіленген құрғақтық дәрежесі ғана бар.

- Егер сіз кептіру бағдарламасын уақыт бойынша таңдағыңыз келсе, қажетті уақыт индикаторы жанғанша **КЕПТІРУДІ ТАҢДАУ** түймесін басыңыз.
- **БАСТАУ/КІДІРТУ** түймесін басыңыз.
- Жуу фазасының соңында дисплейде кептіру аяқталғанға дейін қалған уақыт пайда болады.
- Кептіру бағдарламасының индикаторы салқындату фазасы басталғанша және тиісті индикатор жанғанша жанатын болады.
- Бағдарлама аяқталғаннан кейін дисплейде **«End (Аяқтау)»** сөзі пайда болады. **5 минуттан** кейін кір жуғыш-кептіргіш машина күту режиміне өтеді (кейбір модельдерде дисплейде екі белгі көрсетіледі).
- Бағдарламаны таңдауды ауыстырып-қосқышын **ӨШІРУ** күйіне орнату арқылы машинаны өшіріңіз.
- Машинаның есігін ашып, одан кірді шығарыңыз.
- Су беру желісіндегі шүмекті жабыңыз.

КЕПТІРУ БАҒДАРЛАМАСЫН БОЛДЫРМАУ

- Кептіру бағдарламасын болдырмау үшін «**КЕПТІРУДІ ТАҢДАУ»** түймесін басып, оны шамамен **3 секунд** басып ұстап тұрыңыз**.**

⚠ ЕСКЕРТУ

Кептіру бағдарламасын болдырмаудан кейін салқындату кезеңі басталады және машинаның есігін ашпас бұрын 10-20 минут күту керек.

Кір жуғыш-кептіргіш машинаның дұрыс жұмыс істеуін қамтамасыз ету үшін, егер бұл өте қажет болмаса, кептіру кезеңін тоқтатпаған жөн.

10. АҚАУЛЫҚТАРДЫ ЖОЮ ЖӘНЕ КЕПІЛДІК МІНДЕТТЕМЕЛЕРІ

Егер сіз машинаның дұрыс жұмыс істемейтінін көрсеңіз, төменде келтірілген және ең көп кездесетін мәселелерді қалай шешуге болатындығы туралы бірнеше практикалық кеңестерден тұратын қысқаша нұсқаулыққа жүгініңіз.

KZ

ҚАТЕ ТУРАЛЫ ХАБАРЛАМА

- **Дисплейі бар модельдер:** қате алдында «E» әрпі бар санмен көрсетіледі (мысалы: 2-қате = E2).
- **Дисплейі жоқ модельдер:** қате барлық жарықдиодты индикаторлардың қате кодына тең мөлшерде жыпылықтауымен көрсетіледі, содан кейін 5 секундтық кідіріс пайда болады (мысалы: 2-қате = екі рет жыпылықтау - 5 секундтық кідіріс - 2 рет жыпылықтау және т.б.).

Көрсетілген қате	Ықтимал себептер мен практикалық шешімдер
E2 *(дисплей бар)* ***Индикатордың 2 рет жыпылықтауы*** *(дисплей жоқ)*	**Машина су жинай алмайды.**
	Су шұрасының ашық екеніне көз жеткізіңіз.
	Су жіберу құбыршегінің бүгілмегеніне, тегістелмегеніне және қысылмағанына көз жеткізіңіз.
	Төкпе құбыршегі жеткіліксіз биіктікте орналасқан (орнатуға арналған бөлімді қараңыз).
	Су жіберу шүмегін жауып, машинаның артындағы сүзгі құбыршегін бұраңыз және құмнан қорғайтын сүзгі таза екендігіне және бітелмегеніне көз жеткізіңіз.
	Сүзгінің бітелмегенін және сүзгі бөлімінде судың қалыпты ағуына кедергі келтіретін бөгде заттардың жоқ екенін тексеріңіз.
E3 *(дисплей бар)* ***Индикатордың 3 рет жыпылықтауы*** *(дисплей жоқ)*	**Машина суды ағызбайды.**
	Сүзгінің бітелмегенін және сүзгі бөлімінде судың қалыпты ағуына кедергі келтіретін бөгде заттардың жоқ екенін тексеріңіз.
	Су жіберу құбыршегінің бүгілмегеніне, тегістелмегеніне және қысылмағанына көз жеткізіңіз.
	Кәріз жүйесінің бітелмегеніне және судың ағып кетуіне кедергі келтірмейтініне көз жеткізіңіз. Суды шұңғылшаға төгіп көріңіз.
E4 *(дисплей бар)* ***Индикатордың 4 рет жыпылықтауы*** *(дисплей жоқ)*	**Тым көп көбік және/немесе су.**
	Кір жуғыш құралды артық пайдаланбағаныңызға немесе кір жуғыш машиналарда қолдануға жарамсыз кір жуғыш ұнтақты пайдаланбағаныңызға көз жеткізіңіз.
E7 *(дисплей бар)* ***Индикатордың 7 рет жыпылықтауы*** *(дисплей жоқ)*	**Есік мәселесі.**
	Есіктің тиісінше жабылғандығына көз жеткізіңіз. Машинаның ішіндегі киімнің есіктің жабылуына жол бермейтініне көз жеткізіңіз.
	Егер есік бұғаттаулы болса, машинаны өшіріп, оны қуат көзінен ажыратыңыз, 2-3 минут күтіңіз және есікті қайта ашуға тырысыңыз.
Көз келген басқа код	Машинаны өшіріңіз, оны қуат көзінен ажыратыңыз және бір минут күтіңіз. Машинаны қосыңыз және бағдарламаны іске қосыңыз. Егер қате қайталанса, Уәкілетті қызмет көрсету орталығына жүгініңіз.

ҚАЛЫПТЫ ЖҰМЫС РЕЖИМІНІҢ БАСҚА ДА БҰЗЫЛУЛАРЫ

Мәселе	Ықтимал себептер мен практикалық шешімдер
Машина жұмыс істемейді/іске қосылмайды	Машинаның қуат сымының электр желісінің розеткасына қосылғанына көз жеткізіңіз.
	Қуаттың қосулы екеніне көз жеткізіңіз.
	Розеткада кернеу бар екеніне көз жеткізіңіз, оны шам сияқты басқа құрылғымен тексеріңіз.
	Есік дұрыс жабылмауы мүмкін: оны ашып, қайтадан жабыңыз.
	Қалаған бағдарламаның дұрыс таңдалғанын тексеріп, бастау түймесін қайта басыңыз.
	Машинаның кідіріс режимінде екенін тексеріңіз.
Машинаның жанындағы еденге су төгіледі	Бұған шүмек пен су жіберу құбыршегі арасындағы тығыздағыштың ағуы себеп болуы мүмкін; бұл жағдайда тығыздағышты ауыстырып, құбыр мен шүмекті қатайтыңыз.
	Сүзгінің тиісті түрде жабылғанына көз жеткізіңіз.
Машина сығуды орындамайды	Барабанға киім дұрыс орналастырылмағандықтан, машина: • Сығу уақытын арттырып, жүктелген киімді теңдестіруге тырыса алады. • Діріл мен шуды азайту үшін сығу жылдамдығын азайта алады. • Машинаны қорғау үшін сығуды болдырмайды. Жүктелген киімнің барабанның ішіне біркелкі үлестірілгеніне көз жеткізіңіз. Егер жоқ болса, оны қайта орналастырыңыз және бағдарламаны қайта іске қосыңыз.
	Бұл судың толығымен төгілмеуіне байланысты болуы мүмкін: бірнеше минут күтіңіз. Мәселе сақталған жағдайда 3-қате бөлімінің нұсқауларына жүгініңіз.
	Кейбір модельдерде «сығусыз» функциясы бар: бұл функцияның қосылмағанына көз жеткізіңіз.
	Сығу жылдамдығын реттейтін кейбір опциялардың қосылмағанына көз жеткізіңіз.
	Шамадан тыс кір жуғыш құралын қолдану сығу циклінің басталуына жол бермеуі мүмкін.
Центрифуганың жұмысы кезіндегі қатты діріл/шу	Машина толығымен тураланбауы мүмкін: қажет болса, тиісті бөлімде көрсетілгендей аяқтарын реттеңіз.
	Көлік бұрандаларының, резеңке тығыздағыштардың және аралық түтіктердің машинадан шығарылғанына көз жеткізіңіз.
	Барабанның ішінде бөгде заттардың (тиындар, ілмектер, түймелер және т.б.) жоқ екеніне көз жеткізіңіз.

Өндірушінің стандартты кепілдігі өндірушінің іс-әрекетінен немесе әрекетсіздігінен туындаған өнімнің электрлік немесе механикалық ақауларынан туындаған ақауларға таралады. Егер ақаулықтың себебі жеткізілген өнімге қатысты болмайтын факторлар болса, дұрыс пайдаланбау болса немесе егер ол қолдану жөніндегі нұсқауларды сақтамаудан туындаса, мұндай ақауларды жою үшін ақы алынуы мүмкін.

Әрқашан Уәкілетті клиенттерге қызмет көрсету орталығында қолжетімді түпнұсқа қосалқы бөлшектерді пайдалану ұсынылады.

Кепілдік / Қызмет

Егер машинада ақаулық белгілері болса, қызмет көрсету орталығына жүгінбес бұрын ақаулықтарды жою кестесіне сәйкес тексеруді ұсынамыз.
Егер ақаулар ұсынылған тексеруден кейін де жалғаса берсе, Уәкілетті қызмет көрсету орталығына хабарласыңыз. Машина моделінің нөмірін және машинаның жүктеу люгінің астындағы тақтайшадан таба алатын сериялық нөмірді айтыңыз.

Машинаның қызмет ету мерзімі — 7 жыл.

Машинаға бүкіл қызмет ету мерзімі ішінде техникалық қызмет көрсету және жөндеу Уәкілетті сервис орталығының білікті мамандарымен жүргізілуі тиіс.
Өндірілген күні мен кепілдік мерзімі қаптамасында көрсетілген.

CE Осы өнімге таңбалауды орналастыра отырып, біз қауіпсіздіктің, денсаулықты қорғаудың барлық Еуропалық нормаларына және өнімнің осы түрі үшін заңнамада баяндалған экологиялық талаптарға сәйкестігі туралы біздің жауапкершілігімізбен мәлімдейміз.

Өндіруші осы өніммен бірге жіберілетін нұсқаулықтағы қателіктерге қатысты ешқандай шағым қабылдамайды. Сонымен қатар, өндіруші өнімнің маңызды сипаттамаларын өзгертпейтін өнімнің құрылымына өзгерістер енгізу құқығын өзіне қалдырады.

KZ

ТЕХНИКАЛЫҚ СИПАТТАМАЛАРЫ

Сауда маркасы	HAIER
Моделі	HWDQ90B416FWB-RU
Энергия тиімділігі сыныбы [1]	A
Мақта үшін стандартты бағдарламаларды пайдалана отырып жуу, сығу және кептіру режимдерінде энергия тұтыну [2] кВт-сағ / толық жұмыс циклі [3]	6,12
Мақта үшін стандартты бағдарламаларды пайдалана отырып жуу, сығу режимдерінде энергияны тұтыну [2] кВт-сағ/жуу циклы [3]	1,17
Жуу тиімділігі класы [1]	A
60°C кезінде мақтаны жуудың стандартты циклі үшін сығылғаннан кейін қалатын су [2] %	44
60° C кезінде мақтаны жуудың стандартты циклі үшін ең жоғары сығу жылдамдығы [2] айн/мин	1351
60 °C (кептірусіз) кезінде мақтаны жуудың стандартты циклі үшін жуу өнімділігі [2] кг	9
Мақтаны кептірудің стандартты циклі үшін кептіру өнімділігі [2] кг	5
Жууға, сығуға және кептіруге кететін су шығыны [2] л/толық жұмыс циклі	130
Тек жуу және сығуға кететін су шығыны [2] л/толық жұмыс циклі	68
Жуу және кептіру уақыты. Толық жұмыс цикліне арналған минуттардағы бағдарлама уақыты	650
Әрқашан кептіруді (200 цикл) пайдаланатын 4 адамнан тұратын үй шаруашылығы үшін есептік жылдық тұтыну, кВт-сағ	1224
Кептіруді пайдаланбайтын 4 адамнан тұратын үй шаруашылығы үшін есептік жылдық тұтыну (200 цикл), кВт-сағ	234
Мақта үшін стандартты бағдарламаны пайдаланған кезде жуу, сығу және кептіру циклдары кезіндегі шу [2] дБ (A) re 1pw	48/76/55

1) G класы ең төменгі тиімділікке сәйкес келеді, ал A класы максималды тиімділікке сәйкес келеді.
2) Еуропалық нормативтерге сәйкес стандартты бағдарламалар:
   Жуу: мақта, температура 60 °C, макс. сығу жылдамдығы, «Іске қосу» түймесін басу.
   Кептіру: «Кептіру» түймесін 5 секунд ішінде басу, дисплейде «DRY» деген жазу пайда болуы керек, «Іске қосу» түймесін басу.
3) Циклдің нақты энергия тұтынуы электр құрылғының қалай қолданылатынына байланысты.

КЕПІЛДІК ШАРТТАРЫ

Құрметті сатып алушы!

Haier корпорациясы таңдауыңыз үшін алғыс айтады білдіреді және пайдалану ережелерін ұстанған кезде осы бұйымның жоғары сапасы мен мінсіз жұмыс атқаратындығына кепілдік береді. Тұрмыста пайдалану үшін арналған тұрмыстық бұйымның жұмысқа жарамды ресми мерзімі: бұйым кесімді тұтынушыға табысталған күннен бастап теледидарларға, микротолқынды пештер — 5 жыл, жыл, шаңсорғыштарға — 4 жыл, қалған тауарларға — 7 жыл. Өнімнің жоғары сапасын ескере отырып, нақты қызмет ету мерзімі ресми қызмет ету мерзімінен әлдеқайда ұзағырақ болуы мүмкін. Қызмет ету мерзімі аяқталғаннан кейін профилактикалық жұмыстарды жүргізу үшін және ұсынымдар алу үшін Авторландырылған сервистік орталыққа жүгінуіңізді сұраймыз. Барлық өнім пайдалану шарттарын ескере отырып өндірілген және Еуразиялық экономикалық (кедендік) одақтың техникалық регламенттерінің талаптарына сәйкес келеді.

Түсінбеушіліктерді болдырмау үшін сатып алу кезінде пайдалану құжаттамасы мен кепілдік шарттарын мұқият оқып шығуыңызды сұраймыз. Осы бұйым тұрмыстық мақсаттағы техникалық күрделі тауар болып табылады. Егер Сіз сатып алған бұйым арнайы орнатуды және іске қосуды талап еткен болса, Біз сізге Haier уәкілетті қызмет көрсету орталығына хабарласуды ұсынамыз.

Haier корпорациясы бұйымның ақаулары анықталған жағдайда қолданыстағы тұтынушылардың құқықтарын қорғау жөніндегі заңнамамен, басқа нормативтік актілермен белгіленген тұтынушылардың талаптарын қанағаттандыру жөніндегі міндеттемелерді өзіне қабылдағанын растайды. Бірақ Haier корпорациясы төменде аталған шарттарды сақтамаған жағдайда кепілдікті де, де бас тарту құқығын өзіне қалдырады.

Кепілдікті және шарттары

Haier корпорациясы тауарды тұтынушыға табыстап берген күннен бастап 12 ай* кепілдікті мерзімді белгілейді. Ықтимал түсінбестікке жол бермеу үшін бұйымды сатқан кезде оған қоса берілетін құжаттарды (тауар чегі, кассалық чек, пайдалану құжаттамасы) қолдану мерзімі ішінде сақтаңыз.

Кепілдікті тек уәкілетті Haier қызмет көрсету орталықтары көрсетеді. Уәкілетті қызмет көрсету орталықтарының толық тізімін алу үшін келесі нөмірлерге қоңырау шалу арқылы Haier байланыс орталығына хабарласыңыз:

8 (800) 070-01-29 — Қазақстаннан келген тұтынушылар үшін (Қазақстан өңірлерінен тегін қоңырау шалу)

немесе https://haieronline.kz/ сайтында немесе support-kz@haieronline.kz электрондық поштасында.
Уәкілетті қызмет көрсету орталықтары өзгеруі мүмкін, толық ақпарат алу үшін Haier байланыс орталығына хабарласыңыз.

Кепілдікті көрсету ақаулары келесі салдарынан туындаған бұйымдарға таратылмайды:

— тұтынушының тауарды пайдалану, сақтау және/немесе тасымалдау шарттары мен ережелерін бұзу;
— бұйымды дұрыс орнатпау және/немесе іске қосу;
— тоңазыту контурымен және электрлік қосылыстармен жұмыс технологияларын бұзу, сондай-ақ Бұйымды монтаждау үшін құжаттармен расталған, тиісті біліктілігі болмаған тұлғаларды тарту;
— пайдалану құжаттамасында талап етілгендей, Тауарға уақтылы қызмет көрсетілмесе;
— суқұбыр желісіндегі артық немесе жеткіліксіз қысым;
— бұйымның осы түріне сәйкес келмейтін жуғыш құралдарды қолдану, сондай-ақ жуғыш құралдардың мөлшерлемесін асып кету;
— бұйымды тағайындалмаған мақсаттарында пайдалану;
— үшінші тұлғалардың әрекеттері: уәкіл етілмеген тұлғалармен жөндеу немесе өндірушімен санкцияланбаған құрылмалық немесе сұлбалық техникалық өзгерістерді енгізу;
— Стандарттардан және желілерді қуаттаушы нормалардан ауытқу;
— еңсерілмейтін күштердің әрекеттері (апат, өрт, найзағай және т.б.);
— жазатайым оқиғалар, тұтынушының немесе үшінші тұлғалардың қасақана немесе абайсыз әрекеттері;
— егер бұйым ішіне бөгде заттар, сұйықтықтар, жәндіктер, жәндіктердің тіршілік ету өнімдері түскеннен ақаулар анықталған болса;
— су жылытқыштың сумен толтырылмаған / толық толтырылмаған бөгін қосу салдарынан термоқорғаныстың іске қосылуы.

Кепілдікті көрсету келесі жұмыс түрлеріне таратылмайды:

— бұйымды пайдалану жерінде орнату және іске қосу;
— тұтынушыға бұйымды пайдалану жөнінде нұсқалама және кеңес беру;
— бұйымды сырттан немесе ішінен тазарту.

Төменде аталған шығыс материалдар мен аксессуарлар кепілдікті көрсетуге жатпайды:

— желдеткіштерге арналған сүзгілер;
— кір жуғыш / ыдыс жуғыш машиналар үшін суды жеткізуге / ағызуға арналған сүзгілер, құбыршектер;
— шаңсорғыштарға арналған құбыршектер, түтіктер, қылшақтар, қондырмалар, шаңжинағыштар;
— қысқа толқынды пештерге арналған тәрелкелер, істіктер, ыдыстар мен тіреуіштер;
— сүзгілер, иісті сіңіргіштер, ләмпішкелер, сөрелер, жәшіктер, тіреуіштер және тағамдарды тоңазытқышта сақтауға арналған өзге сыйымдықтар;
— басқару пульттері, аккумуляторлық батареялар, қуаттандыру элементтері, сыртқы қуаттандыру блоктары және зарядтау құрылғылары;
— бұйымға қоса берілетін құжаттама.

Бұйымға мерзімді қызмет көрсету (сүзгілерді ауыстыр және т.б.) тұтынушының қалауы бойынша қосымша төлеу арқылы жүргізіледі.

Маңызды! Аспапта сериялық нөмірінің болмауы Өндірушіге аспапты сәйкестендіру мүмкіндігін бермейді және осы салдарынан оған қызмет көрсету мүмкіндігі болмайды. Аспапта зауыттық сәйкестендіруші мәндайшаларды алып тастауға тыйым салынады. Зауыттық мәндайшаларының зақымдалуы немесе болмауы кепілдікті міндеттемелерден бас тартудың себебі болуы мүмкін.

* Кір жуатын/ кептіретін/ ыдыс жуатын машинаның инверторлық моторына, тоңазытқыш/ мұздатқыштың инверторлық компрессорына, кептіретін машинаның компрессорына кепілдік мерзімі - тауар Тұтынушыға берілген күннен бастап 12 жыл. Кір жуатын/кептіретін машинаның тура жетекті моторына (статор, ротор) шексіз кепілдік беріледі.

КЛИЕНТТЕРГЕ ҚЫЗМЕТ КӨРСЕТУ

Клиенттерді қолдау қызметі
Біз «Хайер» компаниясының клиенттерді қолдау қызметіне жүгінуді, сондай-ақ түпнұсқа қосалқы бөлшектерді қолдануды ұсынамыз. Егер сізде тұрмыстық техникаңызбен мәселелер туындаса, өтінеміз, алдымен «Ақаулықтарды жою» бөлімін оқып шығыңыз.
Егер сіз мәселеңіздің шешімін таба алмасаңыз, мынаған жүгініңіз:
— өзіңіздің ресми дилеріңізге немесе
— біздің колл-орталыққа:
8-800-070-01-29 (РК),
— https://haieronline.kz/ сайтына, онда сіз қызмет көрсетуге өтініш қалдыра аласыз, сондай-ақ жиі қойылатын сұрақтарға жауап таба аласыз.
Қызмет көрсету орталығымызға жүгіне отырып, өтінеміз, паспорт тақтайшасынан және түбіртектен табуға болатын төмендегі ақпаратты дайындаңыз:

Улгісі _____

Сериялық нөмірі _____

Сатылған күні _____

Сондай-ақ, кепілдік пен сату құжаттарын болуын тексеріңіз.

Маңызды! Аспапта сериялық нөмірінің болмауы Өндіруші үшін аспапты сәйкестендіруді және нәтижесінде кепілдік қызмет көрсетуді мүмкін емес етеді. Аспаптан зауыттық сәйкестендіру тақтайшаларын алып тастауға тыйым салынады. Зауыттық тақтайшалардың болмауы кепілдік міндеттемелерді орындаудан бас тартуға себеп болуы мүмкін.

Осы құжатқа алдын ала ескертусіз өзгерістер енгізілуі мүмкін. Өндіруші қосымша ескертусіз бұйым құрылымы мен жабдықтамасына өзгерістер енгізуге құқылы.

Өнімді қаптамасында көрсетілген манипуляциялық белгілерге сәйкес зауыттық қаптамасында тасымалдау және сақтау қажет. Тиеу, түсіру және тасымалдау кезінде абай болыңыз. Көлік пен қойма өнімнің атмосфералық жауын-шашыннан және механикалық зақымдалудан қорғалуын қамтамасыз етуі тиіс.

Өндіруші: «Haier Overseas Electric Appliances Corp. Ltd.»
Өндірушінің мекенжайы: Room S401, Haier Brand building, Haier In dustry park Hi-tech Zone, Laoshan District, Qingdao, China
Қазақстан Республикасындағы уәкілетті ұйым / импорттаушы: «Хайер Мидл Эйжа» ЖШС, 050000, Алматы қаласы, Медеу ауданы, Достық даңғылы, 210 ғимарат.
Тел.: 8-800-070-01-29, эл.поштаның мекенжайы: support-kz@haieronline.kz

Қытайда жасалған

23.08 – 00000000 –

Haier