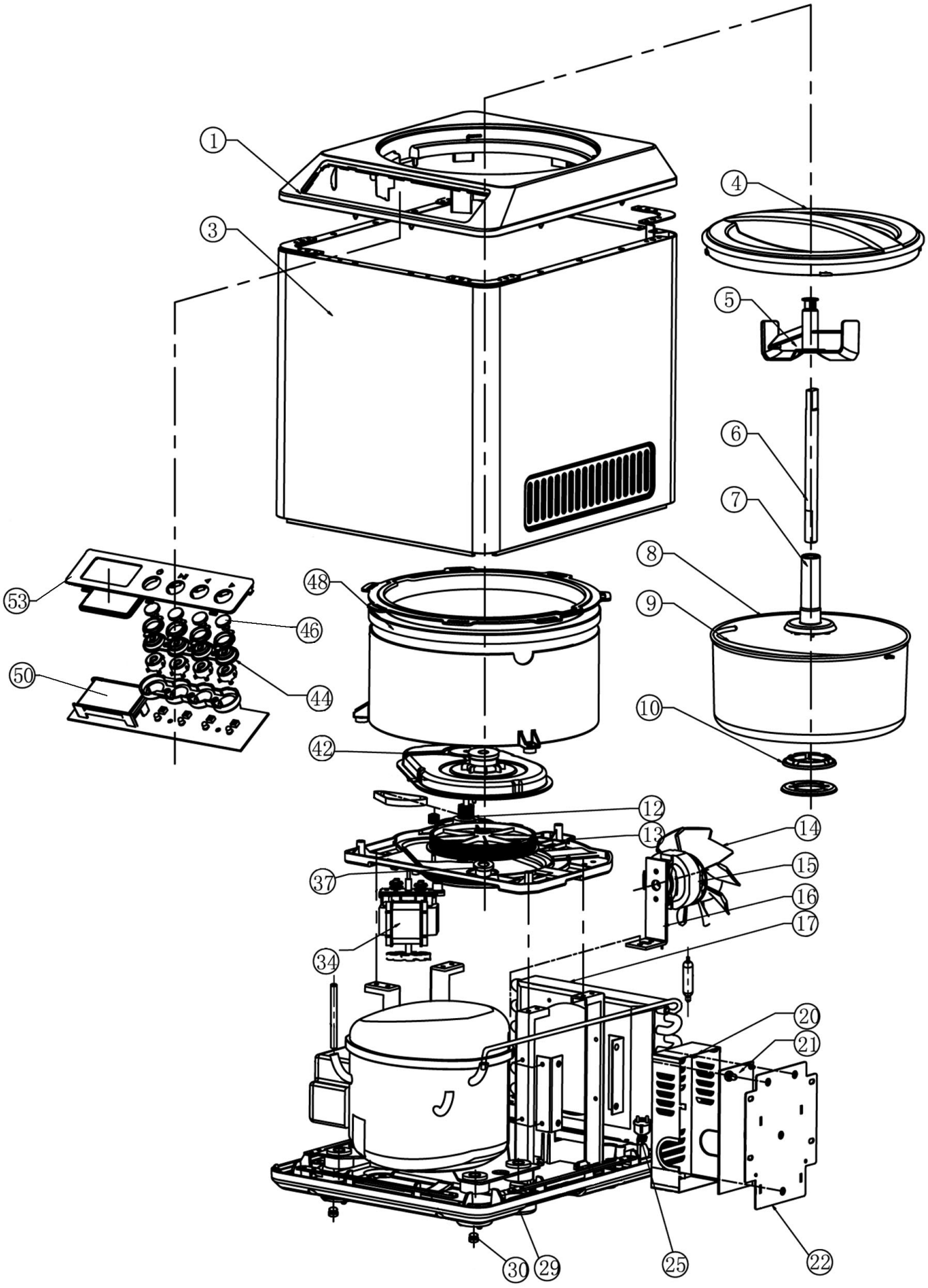

Bartscher	Eismaschine 2L Artikel-Nr.: 135017	Explosionszeichnung 14.12.2015	Seite 1/2

Pos.	Artikelbeschreibung	Description of item	Artikel Nr./ Item No.	Listenpreis/ List Price
1	Abdeckung oben	Top cover	E01350171	13,30 €
3	Gehäuse	Housing	E01350173	44,30 €
4	Deckel	Lid	E01350174	9,10 €
5	Rührwerk	Stirrer	E01350175	5,40 €
6	Achse	Axis	E01350176	11,20 €
7	Achse	Axis	E01350177	1,90 €
8+9	Eisbehälter 2L inkl. Griff	Ice container 2L with handle	135018	35,00 €
9	Griff z. Eisbehälter	Handle f. ice container	E01350179	3,20 €
10	Dichtring, Silikon	Sealing ring, silicone	E013501710	1,30 €
12	Zahnrad	Gear wheel	E013501712	3,20 €
13	Zahnrad	Gear wheel	E013501713	3,20 €
14	Lüfterflügel	Fan blade	E013501714	1,90 €
15	Lüftermotor 13W	Fan motor 13W	E013501715	26,60 €
16	Halterung	Holder	E013501716	1,90 €
17	Kondensator	Condenser	E013501717	44,30 €
20	Abdeckung	Cover	E013501720	3,20 €
21	Leistungsplatine	Power PCB	E013501721	31,00 €
22	Halterung	Holder	E013501722	3,10 €
25	Anschlusskabel	Power cord	E013501725	13,30 €
29	Bodenplatte	Bottom plate	E013501729	15,50 €
30	Fuß, Gummi	Base, rubber	E013501730	0,70 €
34	Motor 40W, 220-240V, 50Hz	Motor 40W, 220-240V, 50Hz	E013501734	31,00 €
37	Zahnrad	Gear wheel	E013501737	0,70 €
42	Dichtung, Silikon	Sealing, silicone	E013501740	1,30 €
44	Halterung	Holder	E013501742	0,70 €
46	Knopf	Button	E013501744	3,20 €
50	Bedienplatine	Control PCB	E013501748	27,50 €
53	Bedienpanel	Control panel	E013501751	3,20 €